URBANISTIČKO - TEHNIČKI USLOVI

1	**CRNA GORA** **OPŠTINA BIJELO POLJE** **Broj: 06/4-332/24-497/2** **Bijelo Polje,03.09.2024.god.**	**OPŠTINA BIJELO POLJE**
2	**Sekretarijat za planiranje i uređenje prostora Opštine Bijelo Polje**, na osnovu člana 74 Zakona o planiranju prostora i izgradnji objekata (,,Sl. list CG" br. 64/17, 44/18, 63/18, 11/19 i 82/20, 86/22, 4/23), Uredbe o povjeravanju dijela poslova Ministarstva prostornog planiranja, urbanizma i državne imovine jedinicama lokalne samouprave ("Sl.list CG", br.12/24, 73/24) i podnijetog zahtjeva Vreva Fadila izdaje:	
3	**URBANISTIČKO-TEHNIČKE USLOVE** **za izradu tehničke dokumentacije**	
4	za izgradnju objekta na dijelu katastarske parcele br.1802/3 KO Crnča - Laholo u zahvatu Prostorno urbanističkog plana Opštine Bijelo Polje ("Sl.list CG-opštinski propisi", br. 7/14 i „Sl.list CG", 96/22).	
5	**PODNOSILAC ZAHTJEVA:**	**Vreva Fadil**
6	**POSTOJEĆE STANJE**	
	U listu nepokretnosti 433 - izvod katastarska parcela br.1802/3 KO Crnča - Laholo upisana je kao voćnjak 4.klase površine 179 m^2 i livada 3.klase površine 724 m^2 .	
7	**PLANIRANO STANJE**	
7.1.	**Namjena parcele odnosno lokacije**	
	Predmetna lokacija, nalazi se u zoni planiranoj za izgradnju izvan građevinskog područja na poljoprivrednom zemljištu (P). Izvan građevinskih područja naselja moguća je izgradnja privrednih, turističkih i drugih objekata, uključujući stambene objekte poljoprivrednih domaćinstava, mini hidroelektrana, a naročito farmi i drugih poljoprivrednih i ekonomskih objekata koji ne mogu da se lociraju unutar građevinskog zemljišta, centralnih djelova naselja i urbanog područja.	

	Na planiranom poljoprivrednom zemljištu izvan građevinskih područja naselja moguća je izgradnja ekonomskih objekata u funkciji poljoprivrede, biljna i stočarska proizvodnja (voćarstvo i stočarstvo); poslovnih objekata u funkciji poljoprivrede; ekonomskih objekata u funkciji poljoprivrede, objekata skladištenja i prerade poljoprivrednih proizvoda, ukoliko postoje infrastrukturne pretpostavke; pomoćnih objekata koji su u funkciji poljoprivrede i to garaža, koševa, ambara, ostava, nadstrešnica i slično, kao i garaža ili nadstrešnica za poljoprivrednu mehanizaciju, mašine i vozila;objekata saobraćajne i komunalne infrastrukture. U okviru ove namjene moguća je izgradnja stambenih objekata porodičnog stanovanja SMG - do 500m2 GBP, četiri zasebne stambene jedinice. Za razvoj seoskog turizma adekvatne su prigradske zone, u okruženju urbanog tkiva grada, nastale kao novoizgrađeni kompleksi u ruralnim prostorima.
7.2.	**Pravila parcelacije**
	Ukupna površina parcele iznosi 903 m^2. Površina dijela katastarske parcele za individualno stanovanje, stambeni dio dvorišta, iznosi min 350 m^2 - max 500m ^{2}.
7.3.	**Građevinska i regulaciona linija, odnos prema susjednim parcelama**
	Regulaciona linija: regulaciona linija poklapa se sa granicom katastarske parcele. Građevinska linija prema magistralnom putu M – 5, dionica Ribarevine – Berane, do koje može da se planira najistureniji dio objekta je 15 m od regulacione linije. Udaljenost slobodno stojećeg objekta od granice susjedne parcele iznosi 3m. Objekat se postavlja na ili iza građevinske linije.
8	**PREPORUKE ZA SMANJENJE UTICAJA I ZAŠTITU OD ZEMLJOTRESA, KAO I DRUGE USLOVE ZA ZAŠTITU OD ELEMENTARNIH NEPOGODA I TEHNIČKO-TEHNOLOŠKIH I DRUGIH NESREĆA**
	Proračune raditi na VII (sedmi) stepen seizmičkog inteziteta po MCS skali. Objekat mora biti izgrađen prema važećim propisima za građenje u seizmičkim područjima. Mjere zaštite od seizmičkih razaranja obuhvataju sve preporuke za planiranje i projektovanje koje su iznesene u planu, a odnose se na planiranje i funkcionalni zoning, planiranje i pojektovanje infrastrukturnih sistema, lociranje i fundiranje, tj izgradnju objekata. Ove mjere su u skladu sa rezultatima i preporukama "Elaborata o seizmološkim podlogama i seizmičkoj mikroreonizaciji područja Crne Gore". Pored toga, na predmetnom području obavezno je sprovođenje inženjersko - geoloških, seizmičkih i geofizičkih ispitivanja terena na kome će se graditi novi objekti. **Uslovi za zaštitu od prirodnih i tehničko-tehnoloških nesreća:** Potrebno je da se pri izgradnji na predmetnom prostoru, skupom urbanističkih i građevinskih karakteristika zadovolje potrebe zaštite i to prije svega tako da se smanje dejstva eventualnog mogućeg razaranja objekata. Zbog toga je, pri planiranju na ovom prostoru obavezno obezbijediti mjere zaštite od elementarnih i drugih većih nepogoda. U tom smislu, sa aspekta zaštite na predmetnom području su razrađene i sprovedene mjere i dati parametri povredivosti. Kao optimalna mjera za smanjenje povredivosti, ostvaren je koncept kojim je predmetni prostor koncipiran kao urbani sistem, koji će funkcionisati u sklopu celokupnog naselja. **Zaštita od požara:** Tehničkom dokumentacijom predvidjeti mjere zaštite od požara shodno propisima za ovu vrstu objekata.U cilju zaštite od elementarnih nepogoda postupiti u skladu sa Zakonom o zaštiti i spašavanju ("Sl.list CG", br.13/07, 05/08, 86/09, 32/11, 54/16, 146/21) i Pravilnikom o mjerama zaštite od elementarnih nepogoda ("Sl.list CG", br.8/93). **Mjere zaštite na radu:** Projektant koji izrađuje projektnu dokumentaciju dužan je da shodno čl.9 Zakona o zaštiti i zdravlju na radu ("Sl.list CG", br.34/14, 44/18) pri izradi tehničke dokumentacije za izgradnju, rekonstrukciju objekata, namijenjene za radne i pomoćne prostorije i objekte gdje se tehnološki proces obavlja na otvorenom prostoru, dužan je predvidjeti propisane mjere zaštite na radu u

	skladu sa tehnološkim projektnim zadatkom. Pri izgradnji, rekonstrukciji ili rušenju objekta potrebno je izraditi Elaborat o uređenju gradilišta u skladu sa aktom nadležnog ministarstva shodno članu 10 Zakona o zaštiti i zdravlju na radu.
9	**USLOVI I MJERE ZAŠTITE ŽIVOTNE SREDINE**
	Nove objekte graditi u skladu sa zahtijevanim visokim stepenom zaštite prirode, bez krčenja šuma, bez ugrožavanja vodotokova, sa primjenom visokih tehnologija u zaštiti zemljišta, voda, vazduha , flore i faune. Regulisati otpadne vode na adekvatan način da se eliminiše svako potencijalno zagađenje. Tehničkom dokumentacijiom predvidjeti uslove i mjere za zaštitu životne sredine u skladu sa odredbama Zakona o životnoj sredini, Zakona o proceni uticaja na životnu sredinu, Zakon o zaštiti prirode kao i svim važećim pravilnicima vezanim za ovu oblast.
10	**USLOVI ZA PEJZAŽNO OBLIKOVANJE**
	Zelenilo individualnih stambenih objekata (okućnice - SMG stanovanje) - ZO Preporuka za uređenje i rekonstrukciju slobodnih i zelenih površina za kuće na višim kotama i prednjim poljoprivrednim baštama je: - ograđivanje dvorišta živicom, naročito prema saobraćajnicama, i odvajanje poljoprivrednih površina od okućnica koje se hortikulturno uređuju; - uz živicu je moguće formirati drvored i od voćki, koji će imati i estetski karakter. U zonama za individualno stanovanje koje su uz regulacionu liniju ograđivanje dvorišta se vrši živicom, a gdje nije moguće, formira se drvored prema saobraćajnicama. Ukoliko postoje ogradni zidovi, neophodno je koristiti vertikalno zelenilo - puzavice.
11	**USLOVI I MJERE ZAŠTITE NEPOKRETNIH KULTURNIH DOBARA I NJIHOVE ZAŠTIĆENE OKOLINE**
	U okviru predmetnog prostora potrebno je poštovati odredbe i metodologiju zaštite spomenika kulture koji su postavljeni u Zakonu o zaštiti kulturnih dobara („Sl.list CG“ 49/10, 40/11, 44/17) posebno članovi 87 i 88. U slučaju pronalaženja nalaza od arheološkog značaja, sve radove treba prekinuti i obavjestiti Ministarstvo kulture i Upravu za zaštitu kulturnih dobara, kako bi se preduzele sve potrebne mjere za njihovu zaštitu, shodno zakonu.
12	**USLOVI ZA LICA SMANJENE POKRETLJIVOSTI I LICA SA INVALIDITETOM**
	Tehničkom dokumentacijom obezbijediti prilaz i upotrebu objekta/objekata licima smanjene pokretljivosti u skladu sa članom 71 Zakona o planiranju prostora i izgradnji objekata ("Sl. list CG“ br. 64/17, 44/18, 63/18, 11/19, 82/20, 86/22, 04/23) i Pravilnikom o bližim uslovima i načinu prilagođavanja objekata za pristup i kretanje lica smanjene pokretljivosti („Sl.list CG”, br.48/13 i 44/15).
13	**USLOVI ZA POSTAVLJANJE I GRADNJU POMOĆNIH OBJEKATA**
	U stambenom dijelu dvorišta, pored porodično-stambenog objekta, dozvoljena je izgradnja ljetnje kuhinje, trijema, sušnice, peći za hljeb, mljekara i magacin za sopstvene potrebe. Na ekonomskom dijelu dvorišta, do stambenog dijela, lociraju se čisti ekonomski objekti garaže, ambari, koševi, magacini, nadstrešnice i slično koji mogu pojedinačno biti korisne površine do 50 m2, kao i garaža ili nadstrešnica za poljoprivrednu mehanizaciju, mašine i vozila; U stambenom dijelu dvorišta ne mogu se graditi ekonomski i poljoprivredni objekti.
14	**USLOVI ZA OBJEKTE KOJI MOGU UTICATI NA BEZBJEDNOST VAZDUŠNOG SAOBRAĆAJA**

	/
15	**USLOVI ZA OBJEKTE KOJI MOGU UTICATI NA PROMJENE U VODNOM REŽIMU**
	Prilikom izrade tehničke dokumentacije poštovati Zakon o vodama ("Sl.list.RCG", br.27/07, i „Sl.list CG“ 73/10, 32/11, 47/11, 48/15, 52/16, 55/16, 2/17, 80/17 i 84/18).
16	**MOGUĆNOST FAZNOG GRAĐENJA OBJEKTA**
	/
17	**USLOVI ZA PRIKLJUČENJE NA INFRASTRUKTURU**
17.1.	**Uslovi priključenja na elektroenergetsku infrastrukturu**
	Pri izgradnji objekata pridržavati se propisa o minimalnom rastojanju od vodova pod naponom svih naponskih nivoa prema važećim pravilnicima o tehničkim normativima za izgradnju nadzemnih i podzemnih elektroenergetskih vodova napona od 1 kV do 400 kV („Službeni list SFRJ“, broj 65/88 i „Službeni list SRJ“, broj 18/92), a koji govori o minimalnoj sigurnosnoj horizontalnoj udaljenosti i siguronosnoj visini objekata od vodova pod naponom. Zabranjuje se izgradnja stambenih, ugostiteljskih objekata, proizvodnih objekata i ostalih objekata u zaštitnoj zoni dalekovoda. Prilikom izgradnje objekata držati se važećih tehničkih propisa za izgradnju nadzemnih elektroenergetskih vodova nazivnog napona od 1 kV do 400 kV i objekata elektroenergetske infrastrukture. Zaštitni pojas za elektrovodove Dalekovod 400 kV: širina koridora min 40 m obostrano od horizontalne projekcije dalekovoda. Dalekovod 220 kV: širina koridora min 30 m obostrano od horizontalne projekcije dalekovoda. Dalekovod 110 kV: širina koridora min 25m obostrano od horizontalne projekcije dalekovoda. Dalekovod 35 kV: širina koridora min 10 m obostrano od horizontalne projekcije dalekovoda. Dalekovod 10 kV: širina koridora min 5 m obostrano od horizontalne projekcije dalekovoda. Sve objekte, a naročito objekte za stalan boravak ljudi, treba graditi što dalje od dalekovoda 400 kV, 220 kV i 110 kV (min. 25 m od DV 110 kV, odnosno 30 m od DV 220 kV). Za dobijanje odobrenja za izgradnju objekata u blizini vodova navedenog naponskog nivoa potrebno je pribaviti saglasnost od nadležnog JP za prenos el. energije, koje će kao subjekat koji koristi el.energetske objekte utvrditi uslove za izgradnju. Gradnju objekata za stalan boravak ljudi, kao i drugih objekata treba izbjegavati i u blizini vodova 35kV i 10kV, odnosno u zoni od min. 5 m lijevo i desno horizontalno od projekcije najbližeg provodnika u neotklonjenom stanju. Ukoliko se iz nekih opravdanih razloga mora graditi u navedenoj zoni, potrebno je prije početka izgradnje pribaviti saglasnost od nadležnog JP na elaborat koji treba da uradi ovlašćena projektantska organizacija za takve poslove a koji treba da sadrži: - uzdužni i poprečni profil trase dalekovoda u rasponu ukrštanja (geodetski snimak) sa prikazom visine stubova i provodnika iznad zemlje; - situacioni prikaz položaja objekata u odnosu na dalekovod; - potreban proračun; - zaključak o ispunjenosti svih uslova iz tehničkih propisa i mišljenje da li se izgradnjom u blizini el. energetskog objekta ugrožava bezbjednost ljudi i imovine.

	Tehnička dokumentacija treba da sadrži razradu priključka objekta na niskonaponsku mrežu koji je neophodno projektovati shodno uslovima datim u Tehničkim preporukama EPCG i to: -Tehnička preporuka za priključenje potrošača na niskonaponsku mrežu TP-2 (dopunjeno izdanje) -Tehnička preporuka – Tipizacija mjernih mjesta -Uputstvo i tehnički uslovi TP-1b-Distributivna transformatorska stanica DTS-EPCG 10/04 kV. Električne instalacije projektovati i izvesti u skladu sa važećim propisima i standardima.
17.2.	**Uslovi priključenja na vodovodnu i kanalizacionu infrastrukturu**
	Hidrotehničke instalacije projektovati prema važećim tehničkim propisima i standardima. Sastavni dio urbanističko tehničkih uslova su i uslovi br. 1605 od 27.08.2024. godine doo Vodovod „Bistrica" Bijelo Polje. <u>Tretman otpadnih voda za infrastrukturno nepristupačne lokacije</u> <u>Ekološki bioprečistači - septičke bio jame</u> Ekološka osviješćenost vodi ka traženju čišćih, energetski učinkovitijih i jednostavnih rješenja kada je u pitanju odvođenje otpadnih voda. Biološki uređaji su zamjena za klasične septičke jame, koje su ekološki neprihvatljive. Iz biološkog uređaja ispušta se pročišćena voda koja ne opterećuje okoliš, za razliku od klasične septičke jame. Biološki uređaji iziskuju i manje troškove, pogotovo s obzirom na septičke jame, koje je potrebno čistiti svakih nekoliko mjeseci. Investicija u biološki uređaj je podjednaka investiciji u zbirne septičke jame odgovarajućeg potrebnog volumena. Septička biojama je izrađena od polietilena, kao jedinstvena cjelina sa središnjim otvorom na vrhu, za koji je predviđen nepropusni poklopac s navojima. Središnji otvor namijenjen je za reviziju i za odstranjivanje otpada i mulja. U unutrašnjosti biološke jame nalazi se konusni lijevak sa ljevkastim završetkom za izlazak pročišćenih voda od PVC-a, promjera u zavisnosti od veličine i kapaciteta jame, s gumenom (NEOPREN) spoljnom brtvom. Ovaj se proizvod koristi za potrebe stanovnika sa potrošnjom vode od 100 do 400 l/osobi, a izveden je od reciklirajućeg materijala. Preporučuje se za sakupljanje kućnih otpadnih (sanitarnih) voda i kod manjih industrijskih postrojenja. 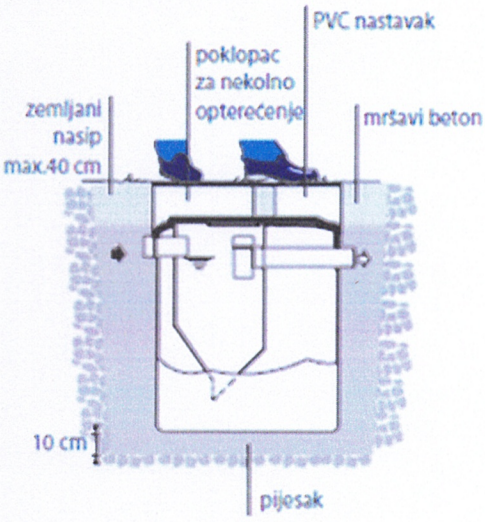 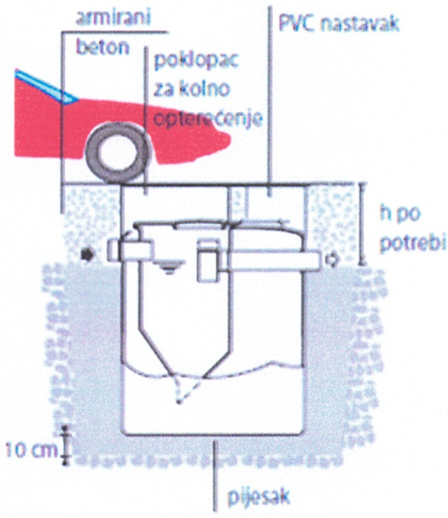
17.3.	**Uslovi priključenja na saobraćajnu infrastrukturu**
	Objekat se priključuje na magistralni put shodno saobraćajno – tehničkim uslovima br.04-9556/2 od 30.08.2024.godine izdatim od strane Uprave za saobraćaj – Podgorica koji su sastavni dio ovih urbanističko – tehničkih uslova.

17.4.	**Ostali infrastrukturni uslovi**
	Mjesto, način i uslovi priključenja objekta na telekomunikacionu infrastrukturnu mrežu: Priključak novih objekata na TK infrastrukturu predviđen je iz samostojećih koncentracionih ormana ili direktno do TK ormana postavljenih u samom objektu. Priključak izvesti kroz prethodno položene PVC cijevi 110mm, odnosno PE cijevi prečnika 40mm do objekata. Unutrašnju telekomunikacionu instalaciju izvoditi u svemu prema Uputstvu o izradi telefonskih instalacija i uvoda - ZJPTT i važećih propisa i standarda iz ove oblasti. Prilikom izrade tehničke dokumentacije potrebno je poštovati propise koji se odnose na zaštitu i izgradnju elektronske komunikacione infrastrukture i elektronskih komunikacionih mreža, odnosno Zakona o elektronskim komunikacijama ("Sl.list CG", br.40/13, 56/13, 2/17 i 49/19) i ostalih propisa koji su doneseni na osnovu njega. Takođe koristiti sledeće sajtove: -sajt na kome se nalaze relevantni propisi u skladu sa kojim se obavlja izrada tehničke dokumentacije http://www.ekip.me/regulativa/; -sajt na kome Agencija objavljuje podatke o postojećem stanju elaktronske komunikacione infrastrukture http://ekinfrastruktura.ekip.me/ekip.me kao i -adresu web portala http://ekinfrastruktura.ekip.me/ekip/login.isp preko koga sve zainteresovane strane od Agencije za telekomunikacije i poštansku djelatnost mogu da zatraže otvaranje korisničkog naloga, kako bi pristupili georeferentnoj bazi podataka elektronske komunikacione infrastrukture. **Uslovi za kablovske distributivne sisteme RTV programa:** Priključak objekata na KDS izvesti podzemnim optičkim ili koaksialnim kablom ostavljenog kroz odgovarajuću PVC cijev do unutrašnjeg priključka (KDS distributivni orman ili direktan priključak za individualni objekat).
18	**POTREBA IZRADE GEODETSKIH, GEOLOŠKIH (GEOTEHNIČKIH, INŽENJERSKO-GEOLOŠKIH, HIDROGEOLOŠKIH, GEOMEHANIČKIH I SEIZMIČKIH) PODLOGA, KAO I VRŠENJA GEOTEHNIČKIH ISTRAŽNIH RADOVA I DRUGIH ISPITIVANJA**
	Potrebe za geološkim, hidrološkim, geodetskim ispitivanjima: Svi objekti moraju biti izgrađeni prema važećim propisima i u skladu sa geomehaničkim ispitivanjima u zoni građenja. Meteorološki podaci: Područje opštine Bijelo Polje ima umereno kontinentalnu klimu u prostornom dolinskom dijelu. Dolinski dio karakteriše umereno topla i vlažna klima sa toplim ljetima. Srednja godišnja temperatura iznosi 9,4 C. Najtopliji mjesec je jul sa srednjom temperaturom 19,1 C, a najhladniji mjesec je januar sa temperaturom -0,9 C. Srednja godišnja vrednost insolacije je 1 635,3 časova, srednji mjesečni maksimum je u julu mjesecu i iznosi 228,4 časova, a minimum je u decembru sa 39 časova. Veći dio područja odlikuje se modifikovanim fluviometrijskim režimom padavina, pri čemu se maksimalne količine izlučuju u kasnoj jeseni i u prvom dijlu zime (oktobar-januar), a minimalne tokom ljeta (jun-avgust). Za područje opštine Bijelo Polje, obimnije snežne padavine karakteristične su od sredine novembra, a najintenzivnije su u razdoblju decembar-mart. Snežni pokrivač traje oko 5 meseci. Srednja godišnja suma padavina je 920mm. Srednja mjesečna suma padavina najveća je u novembru i iznosi 112,8mm, a najmanja u avgustu 55,1mm. Na osnovu podataka mjernih stanica može se konstatovati da se relativna vlažnost vazduha u Bijelom Polju nalazi u granicama umjerene povišenosti. Relativna vlažnost vazduha je veća zimi nego ljeti. Na planinama ljeti raste sa visinom. Srednja godišnja vrijednost vlažnosti je 77,3%, maksimum je u decembru 84,1%, dok je minimum u julu 72,6%. U Bijelom Polju su izrazitije zastupljeni vjetrovi iz jugozapadnog, jugoistočnog i sjeveroistočnog pravca jer se tim pravcima pruža dolina Lima i njene pritoke s jedne i bjelopoljska kotlina sa druge strane. U vrijeme duvanja zapadnih i sjeverozapadnih vjetrova ima dosta padavina, a za vrijeme juga temperature vazduha rastu.

19	**POTREBA IZRADE URBANISTIČKOG PROJEKTA**	
	/	
20	**ZA ZGRADE URBANISTIČKO-TEHNIČKI USLOVI SADRŽE I URBANISTIČKE PARAMETRE**	
	Oznaka urbanističke parcele	Katastarska parcela br.1802/3 KO Crnča - Laholo
	Površina urbanističke parcele	903 m^2 površina ukupne parcele min 350 m^2 - max 500m^2 stambeni dio parcele
	Maksimalni indeks zauzetosti	0,40 na ukupnoj parceli 0,30 na stambenom dijelu parcele
	Maksimalni indeks izgrađenosti	0,80 na ukupnoj parceli 1,00 na stambenom dijelu parcele
	Bruto građevinska površina objekata (max BGP)	500m^2 (max BGP stambenog objekta)
	Maksimalna spratnost objekata	P+1+Pk (tri etaže bez obzira na njihovu nomenklaturu - stambeni objekat) P+0 pomoćni objekti
	Maksimalna visinska kota objekta	/
	Objekat može imati podrumski dio ako ne postoje smetnje geotehničke ili hidrotehničke prirode. Najveća visina etaže za obračun visine građevine, mjerena između gornjih kota međuetažnih konstrukcija iznosi za stambene etaže 3,50m a za poslovne etaže 4,50m. Potkrovlje (Pk) je dio građevine čiji se prostor nalazi neposredno ispod kosog ili zaobljenog krovišta. Najveće moguće dimenzije potkrovlja određene su visinom nadzidka od 1,60m, te visinom sljemena krovišta od 4,5m mjerenih od gornje kote podne konstrukcije potkrovlja.	
	Parametri za parkiranje odnosno garažiranje vozila	Parkiranje i garažiranje je planirano u okviru parcele ili u garaži u objektu. Broj parking mjesta obezbjediti po normativu - 1 PM /1 stan. Sve vrste vozila i mehanizacije parkiraju se ili garažiraju samo u ekonomskom dijelu dvorišta. Minimalna širina kolskog prilaza sa javne saobraćajnice je 3m.
	Smjernice za oblikovanje i materijalizaciju, posebno u odnosu na ambijentalna svojstva područja	Izgradnju objekta projektovati u duhu i skladu sa postojećim objektima i u skladu sa ambijentom, kao i u skladu sa tehničkim propisima, normativima i standardima za projektovanje ove vrste objekata. Arhitektura i materijalizacija objekta treba da bude usklađena sa funkcijom, klimatskim i graditeljskim kontekstom, kao i sa pejzažem. Oblikovanje krovnih ravni i izbor krovnog pokrivača, tekstura i boja važan su element arhitektonike građene sredine. Krovni pokrivači su predviđeni od kvalitetnog i trajnog materijala i kvalitetno izvedeni.

		Za sve objekte se preporučuju kosi krovovi, dvovodni ili četvorovodni, a kod komplikovanijih objekata i kombinovani, nagib krovnih ravni je u funkciji odabranog krovnog pokrivača. U tom smislu voditi računa o primjeni onih formi i načina pokrivanja koji su dominantni u postojećim strukturama. Pri oblikovanju objekata ostvariti vizuelnu harmoniju sa prirodnim okruženjem, interakciju sa prirodnim ekološko-geološkim karakteristikama, izgled objekta u skladu sa kulturnim okruženjem u kojem funkcioniše, sjediniti kulturne motive i tradicionalne stilove gdje god je to moguće, poštovati principe tradicionalne, izvorne arhitekture u projektovanju i asimiliranje u lokalni kulturni kontekst.U izgradnji objekata treba koristiti elemente tradicionalne arhitekture tog podneblja ukomponovane na savremen način, prirodne materijale i dr.
	Uslovi za unapređenje energetske efikasnosti	Održivoj potrošnji energije treba dati prioritet racionalnim planiranjem potrošnje, te implementacijom mjera energetske efikasnosti u sve segmente energetskog sistema. Održiva gradnja je svakako jedan od značajnijih segmenata održivog razvoja koji uključuje: -Upotrebu građevinskih materijala koji nisu štetni po životnu sredinu -Energetsku efikasnost zgrada -Upravljanje otpadom nastalim prilikom izgradnje ili rušenja objekata U cilju energetske i ekološki održive izgradnje objekata treba težiti : -Smanjenju gubitaka toplote iz objekta poboljšanjem toplotne zaštite spoljnih elemenata i povoljnim odnosom osnove i volumena zgrade -Povećanju toplotnih dobitaka u objektu povoljnom orijentacijom zgrade i korišćenjem sunčeve energije -Korišćenju obnovljivih izvora energije u zgradama (biomasa, sunce, vjetar itd) -Povećanju energetske efikasnosti termoenergetskih sistema. U cilju racionalnog korišćenja energije treba iskoristiti sve mogućnosti smanjenja korišćenja energije u objektima. Pri izgradnji objekata koristiti savremene termoizolacione materijale, kako bi se smanjila potrošnja toplotne energije. -Predvidjeti mogućnost korišćenja solarne energije. -Kao sistem protiv preterane insolacije korititi održive sisteme (zasenu škurama, gradjevinskim elementima, zelenilom i sl.)

		kako bi se smanjila potrošnja energije za veštačku klimatizaciju. -Pri proračunu koeficijenta prolaza toplote objekata uzeti vrednosti za 20-25% niže od maksimalnih dozvoljenih vrijednosti za ovu klimatsku zonu. -Drvoredima i gustim zasadima smanjiti uticaj vjetra i obezbjediti neophodnu zasjenu u ljetnjim mjesecima.Kod gradnje novih objekata važno je već u fazi idejnog rešenja u saradnji sa projektantom predvideti sve što je potrebno da se dobije kvalitetna i optimalna energetski efikasna zgrada.Zato je potrebno: -Analizirati lokaciju, orjentaciju i oblik kuće -Primeniti visoki nivo toplotne izolacije kompletnog spoljnjeg omotača objekta i izbegavati toplotne mostove. U cilju racionalnog korišćenja energije treba iskoristiti sve mogućnosti smanjenja korišćenja energije u objektima.
21	**DOSTAVLJENO:** - Podnosiocu zahtjeva - Direktoratu za inspekcijski nadzor - Arhivi.	
22	**OBRAĐIVAČI URBANISTIČKO-TEHNIČKIH USLOVA:**	
	Aleksandra Bošković A. Bošković	
23	**OVLAŠĆENO SLUŽBENO LICE:**	**Haris Šahman**
24	**M.P.** Crna Gora - Opština Bijelo Polje - Sekretarijat za planiranje i uređenje prostora - BIJELO POLJE	**potpis ovlašćenog službenog lica** Haris
25	**PRILOZI**	
	- Grafički prilozi iz planskog dokumenta - Tehnički uslovi u skladu sa posebnim propisom - List nepokretnosti i kopija katastarskog plana	Uslovi br.1605 od 27.08.2024.godine DOO Vodovod „Bistrica“ Bijelo Polje. Saobraćajno–tehnički uslovi br.04-9556/2 od od 30.08.2024.godine izdati od strane Uprave za saobraćaj – Podgorica

Crna Gora
Uprava za saobraćaj

Adresa: IV Proleterske br. 19,
81000 Podgorica, Crna Gora
tel: +382 20 655 052
fax: +382 20 655 359

Broj:04-9556/2
Podgorica, 30.08.2024.godine

Crna Gora
OPŠTINA BIJELO PO
Pisarnica - Služ zajedni
03.09.2024
06 332/24 497/4

OPŠTINA BIJELO POLJE
Sekretarijat za planiranje i uređenje prostora

Predmet: Saobraćajno-tehnički uslovi za izradu projektne dokumentacije

Objekat: građenje novog objekta

Uprava za saobraćaj, rješavajući po zahtjevu Sekretarijata za planiranje i uređenje prostora opštine Bijelo Polje br.06/4-332/24-497/3 od 16.08.2024.godine, zavedenog u Upravi za saobraćaj br. 04-9556/1 od 20.08.2024. godine, a radi propisivanja saobraćajno-tehničkih uslova za građenje novog objekta na katastarskoj parceli br. 1802/3, KO Crnča-Laholo opština Bijelo Polje, a shodno članu 74 Zakona o planiranju prostora i izgradnji objekata („SL.list" br. 64/17, 44/18, 63/18, 11/19, 82/20, 86/22 i 04/23) i člana 17 Zakona o putevima (Sl.List CG" br. 82/20 i 140/22) izdaje sljedeće:

SAOBRAĆAJNO – TEHNIČKE USLOVE ZA IZRADU PROJEKTNE DOKUMENTACIJE

1. **Opšti saobraćajno-tehnički uslovi**

- **Regulaciona linija** (linija koja dijeli javnu površinu od površina namijenjenih za druge namjene) i to je granica katastarske parcele br. 1802/3, KO Crnča-Laholo opština Bijelo Polje i putne parcele – putnog pojasa prema magistralnom putu M-5.
- **Građevinska linija** (građevinska linija predstavlja liniju na, ispod i iznad površine zemlje do koje može da se planira najistureniji dio objekta) na kat.parceli br. 1802/3, KO Crnča-Laholo opština Bijelo Polje se može formirati na ne manjoj udaljenosti od 15m.

2. **Posebni saobraćajno-tehnički uslovi**

Posebno saobraćajno-tehnički uslovi definišu se na osnovu ranga državnog puta, parametrima državnog puta, potrebama prilaznog puta (priključka na državni put), očekivanom opterećenju na prilaznom putu, situacije i konfiguracije terena itd.

- Na priključcima prilaznih puteva sa državnim putem neophodno je obezbijediti odgovarajuću preglednost za učesnike u saobraćaju.
- Računska brzina za proračun priključka na državni put je dozvoljena brzina na državnom putu.
- Mjerodavno vozilo za proračun definiše se na osnovu potrebe prilaznog puta (neophodna djelatnost planiranog objekta) u zavisnosti od djelatnosti definiše se mjerodavno vozilo (putničko, teretno ili teško teretno vozilo).
- Horizontalna i vertikalna signalizacija mora biti upodobljena sa kategorijom puta na koji se vrši priključenje.
- Odvod atmosferske vode sa platoa, prilaznog puta i planiranih objekata predvidjeti tako da atmosferske vode ne dotiču državni put.
- Na terenu uz magistralni put postoji kanal – jarak na koji se mora obratiti pažnja i neophodno je definisati način prelaska preko istog. Voditi računa da se ne ugroze postojeći putni objekti i oprema.

Projektnu dokumentaciju – Glavni projekat - faza saobraćaj – urađenu u skladu sa gore propisanim uslovima, važećim propisima i standardima sa izvještajem o izvršenoj tehničkoj kontroli (izvještaj o reviziji) dostaviti Upravi za saobraćaj za izdavanje saobraćajne saglasnosti.

Obradili:
Radojica Poleksić, dipl.ing.građ.
Mr. Aleksandar Janković, dipl.ing.saobraćaja

Direktor
Radomir Vuksanović

Dostavljeno:

-Naslovu x2

-U spise predmeta

-Arhivi

D.o.o
VODOVOD "BISTRICA"
Bijelo Polje

Muha Dizdarevića 8, 84000 Bijelo Polje
Tel/ 050/432-239, Fax: 050/432-120,
Korisnicka služba: 050/431-006
e-mail: vodovodbp@ t-com.me
PIB: 02004011, PDV: 70/31-00424-6,
Šifra djelatnosti 41000

CKB banka: 510-2196-48, Hipotekarna banka : 520-13821-31, Atlas banka: 505-96494-37, Prva banka : 535-5787-81

OPŠTINA BIJELO POLJE
SEKRETARIJAT ZA PLANIRANJE I UREĐENJE PROSTORA
Ul. Slobode bb
84000 BIJELO POLJE

Crna Gora
Opština Bijelo Polje
Služba za zajedničke poslove
Pisarnica
Primljeno: 28. 08. 2024

Organizaciona jedinica	Identifikacioni broj	Redni broj	Prilog	Vrijednost
UP 06	332/24	497/5		

Datum: 27.08.2024.god.
Delovodni broj: 1605

Na osnovu Zakona o planiranju prostora i izgradnji objekata, član 74., a rješavajući po zahtjevu ***Vreva Fadila iz Bijelog Polja*** *D.O.O. Vodovod „BISTRICA", Bijelo Polje* ***izdaje uslove za izradu tehničke dokumentacije za izgradnju objekta na kat. parc. br. 1802/3 KO Crnča-Laholo.***

U vezi Vašeg zahtjeva za izdavanje **uslova, *br. 06/4-332/24-497/4 od 16.08.2024.godine,*** dostavljamo Vam uslove za izgradnju objekata i priključenje na gradski vodovod i kanalizaciju za kat. parc. br. 1802/3 KO Crnča-Laholo.

V O D O V O D N A *mreža* ***HDPE DN225mm*** prolazi lijevom stranom magistralnog puta Bijelo Polje - Berane, gdje treba planirati priključenje vodovodne mreže za objekat na kat. parc. br. 1802/3 KO Crnča-Laholo (skica sa približnim mjestom priključenja data je u prilogu). **Priključenje planirati u postojećoj šahti (vazdušni ventil 10), gdje treba planirati i postavljanje mjernog instrumenta (vodomjera)**. Prosječna dubina glavnog vodovoda je oko **100cm**. U tom dijelu naselja pritisak na mjestu priključenja iznosi oko **3,0 bar**. Investitor radova je u obavezi da riješi sve imovinsko pravne probleme i da priključnu liniju položi do mjesta priključenja na glavnu vodovodnu mrežu. Vodomjerna šahta treba da sadrži ***prvi ventil + regularor pritiska + vodomjer + drugi ventil, odnosno ispusni ventil***. Vodomjer predvidjeti od proizvođača INSA ili drugog proizvođača koji ima iste gabarite kao vodomjer ovog proizvođača, sa državnim žigom Zavoda za metrologiju Crne Gore. U slučaju postojanja više stambenih (poslovnih) jedinica u skloništu za vodomjer predvidjeti vodomjere za svaku stambenu (poslovnu) jedinicu posebno. U slučaju postojanja hidrantske mreže predvidjeti poseban vodomjer za hidrantsku mrežu. Za priključke promjera preko Ø50mm predvidjeti vodomjere kombinovanog tipa. Prečnik priključne linije usvojiti prema hidrauličkom proračunu. *Prilikom izgradnje objekta, investitor je dužan da uradi privremeni priključak sa instalacijom vodomjera, koji će koristiti u toku izvođenja radova na objektu i isti prijavi tehničkoj službi Vodovoda „Bistrica".*

F e k a l n a k a n a l i z a c i j a ne postoji za ovo naselje. Potrebno je uraditi separator za preradu otpadnih voda (biološki separator). Prilikom odabira separatora voditi računa o potrebnom stepenu prečišćene vode, a prečišćenu vodu nakon tretmana treba sprovesti u prirodni recipijent – rijeku Lim ili upojni bunar. *(Uredba o klasifikaciji i kategorizaciji podzemnih i površinskih voda na teritoriji Crne Gore).* Kvalitet prečišćene vode mora zadovoljiti ***Pravilnik o kvalitetu i sanitarno – tehničkim uslovima za ispuštanje otpadnih voda u recipijent i javnu kanalizaciju, Sl. List CG, br. 45/08 od 31.07.2008, 9/10 od 19.02.2010, 26/12 od 24.05.2012, 52/12 od 12.10.2012 i 59/13 od 26.12.2013.godine.***

Hidrotehničke instalacije projektovati prema važećim tehničkim propisima i standardima.

Tehnička obrada

Tomović Radoš inž. građ.

M.P.

D.O.O. VODOVOD „BISTRICA"
Bijelo Polje
Tehnički rukovodilac,

Marko Bulatović, dipl. inž. građ.

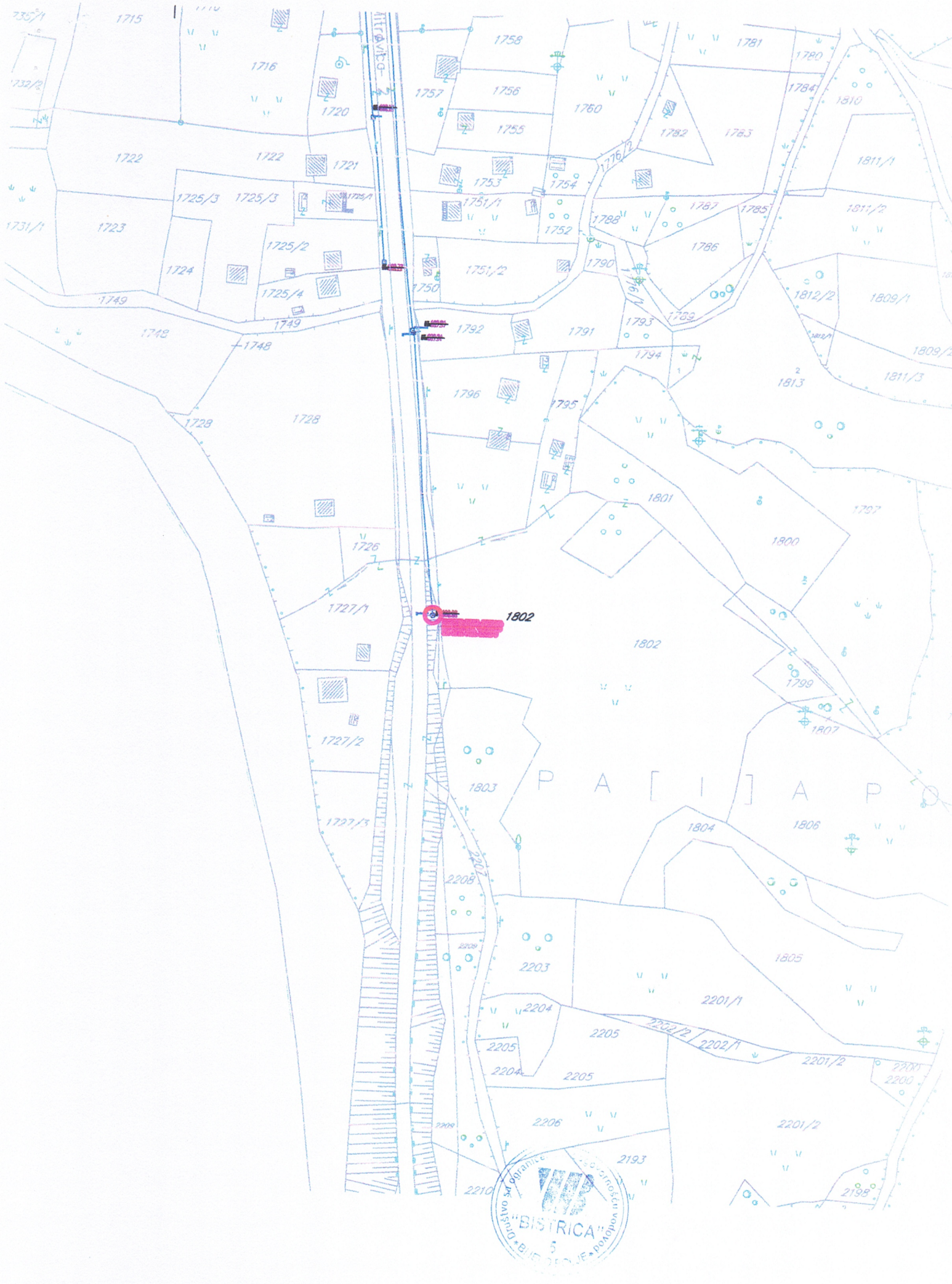
1802
1802
1803
1804
1805
1806
1807
1799
1800
1801
1797
1813
1811/1
1811/2
1811/3
1809/1
1809/2
1812/2
1812/1
1789
1790
1791
1792
1793
1794
1795
1796
1797
1798
1799
1800
1801
1802
1803
1804
1805
1806
1807
1808
1809
1810
1811/1
1811/2
1811/3
1812/1
1812/2
1813
1716
1715
1720
1721
1722
1722
1723
1724
1725/2
1725/3
1725/3
1725/4
1726
1727/1
1727/2
1727/3
1728
1728
1731/1
1732/2
1735/1
1748
1748
1749
1749
1750
1751/1
1751/2
1752
1753
1754
1755
1756
1757
1758
1760
1776/2
1776/1
1781
1782
1783
1784
1785
1786
1787
1788
1789
1790
1791
1792
1793
1794
1795
1796
1797
1798
1799
1800
1801
1802
1803
1804
1805
1806
1807
1808
1809
1810
1811/1
1811/2
1811/3
1812/1
1812/2
1813
2201/1
2201/2
2201/2
2202/1
2202/2
2203
2204
2204
2205
2205
2205
2206
2208
2209
2209
2210
2193
2200
2200
2201/1
2201/2
2202/1
2202/2
2203
2204
2205
2205
2206
2208
2209
2210
2193
2198
P A [I] A P O
Ultravica
Društvo sa ograničenom odgovornošću vodopoje
"BISTRICA"
5
BUDOPOLJE

28000000021
105-919-6327/2024

UPRAVA ZA NEKRETNINE

CRNA GORA

PODRUČNA JEDINICA
BIJELO POLJE

Broj: 105-919-6327/2024
Datum: 16.08.2024.
KO: CRNČA-LAHOLO

Na osnovu člana 173 Zakona o državnom premjeru i katastru nepokretnosti ("Sl. list RCG" br. 29/07, "Sl. list CG" br. 73/10, 032/11, 040/11, 043/15, 037/17 i 17/18), postupajući po zahtjevu OPŠTINE B. POLJE BR.06/4-332/24-497/1, , za potrebe izdaje se

LIST NEPOKRETNOSTI 433 - IZVOD

Podaci o parcelama

Broj	Podbroj	Broj zgrade	Plan Skica	Datum upisa	Potes ili ulica i kućni broj	Način korišćenja Osnov sticanja	Bon. klasa	Površina m^2	Prihod
1802	3		4 23	09/03/2021	KRLJE	Voćnjak 4. klase PRAVOSNAŽNA ODLUKA SUDA		179	0.97
1802	3		4 23	09/03/2021	KRLJE	Livada 3. klase PRAVOSNAŽNA ODLUKA SUDA		724	4.42
								903	5.38

Podaci o vlasniku ili nosiocu

Matični broj - ID broj	Naziv nosioca prava - adresa i mjesto	Osnov prava	Obim prava
	VREVA ŠEFKO FADIL	Svojina	1/1

Ne postoje tereti i ograničenja.

Naplata takse je oslobođena na osnovu člana 17 Zakona o administrativnim taksama ("Sl.list CG, br. 18/19). Naplata naknade oslobođena je na osnovu člana 174 Zakona o državnom premjeru i katastru nepokretnosti ("Sl. list RCG" br. 29/07, "Sl. list CG" br. 73/10, 032/11, 040/11, 043/15, 037/17 i 17/18).

Crna Gora UPRAVA ZA NEKRETNINE 15 PODGORICA

Načelnik:

Madžgalj Rajko, dipl pravnik

Datum i vrijeme: 16.08.2024. 12:31:12

0408583

CRNA GORA
UPRAVA ZA NEKRETNINE
PODRUČNA JEDINICA: BIJELO POLJE
Broj: 105-927/24-2/302-DJ
Datum: 20.08.2024.

Katastarska opština: CRNČA-LAHOLO
Broj lista nepokretnosti:
Broj plana: 4
Parcela: 1802/3

KOPIJA PLANA

Razmjera 1: 2500

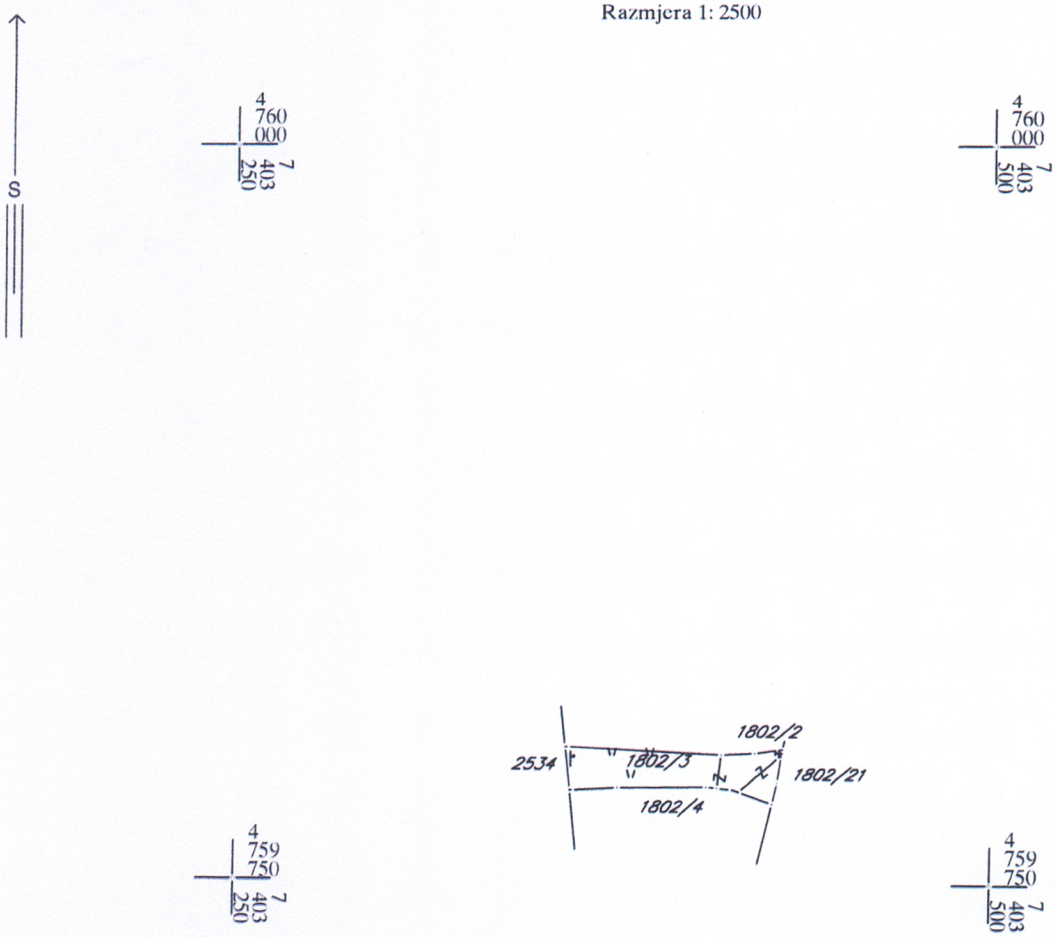

IZVOD IZ DIGITALNOG PLANA
Obradio:

Ovjerava
Službeno lice:

CRNA GORA UPRAVA ZA NEKRETNINE 14 PODGORICA

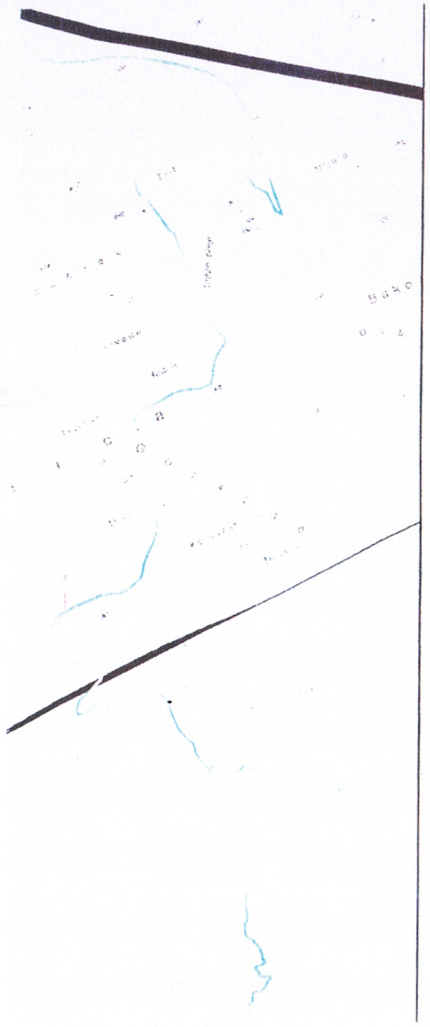

SIMBOLI

AUTOBUSKA STANICA

ŽELJEZNIČKA STANICA

ŽELJEZNIČKO STAJALIŠTE

BENZINSKA STANICA

PETLJA

STALNI GRANIČNI PRELAZI

OSTALI PRELAZI

PREKOGRANIČNA SARADNJA

HELIODROM

PLANIRANO ODLAGALIŠTE OTPADA

KONCESIONA PODRUČJA

LEŽIŠTA MINERALNIH SIROVINA
(šljunak,pijesak,građevinski kamen,bigar i mineralne vode)

ŽIČARA

TS 400/100kV

TS 110/35kV

TS 35/10kV

TS 110/35kV PLAN

TS 35/10kV PLAN

Rasklopno postrojenje

mHE PLAN

PROSTORNO- URBANISTIČKI PLAN OPŠTINE BIJELO POLJE

PLAN

Legenda

Granica PUP-a

Opštinska granica

Državna granica

ODLUKA O DONOŠENJU
PUP-a Bijelo Polje
BR. 02 - 728
od 06.03.2014.godine

PREDSJEDNIK SKUPŠTINE
Džemal Ljušković

NARUČILAC	OPŠTINA BIJELO POLJE
NOSILAC IZRADE	MONTENEGROPROJEKT PLANET CLUSTER
PRILOG	NAMJENA POVRŠINA
RUKOVODILAC TIMA	mr Jadranka Popović ,dipl.ing.arh.urb. Antonio Jansana Vega. arhitekta

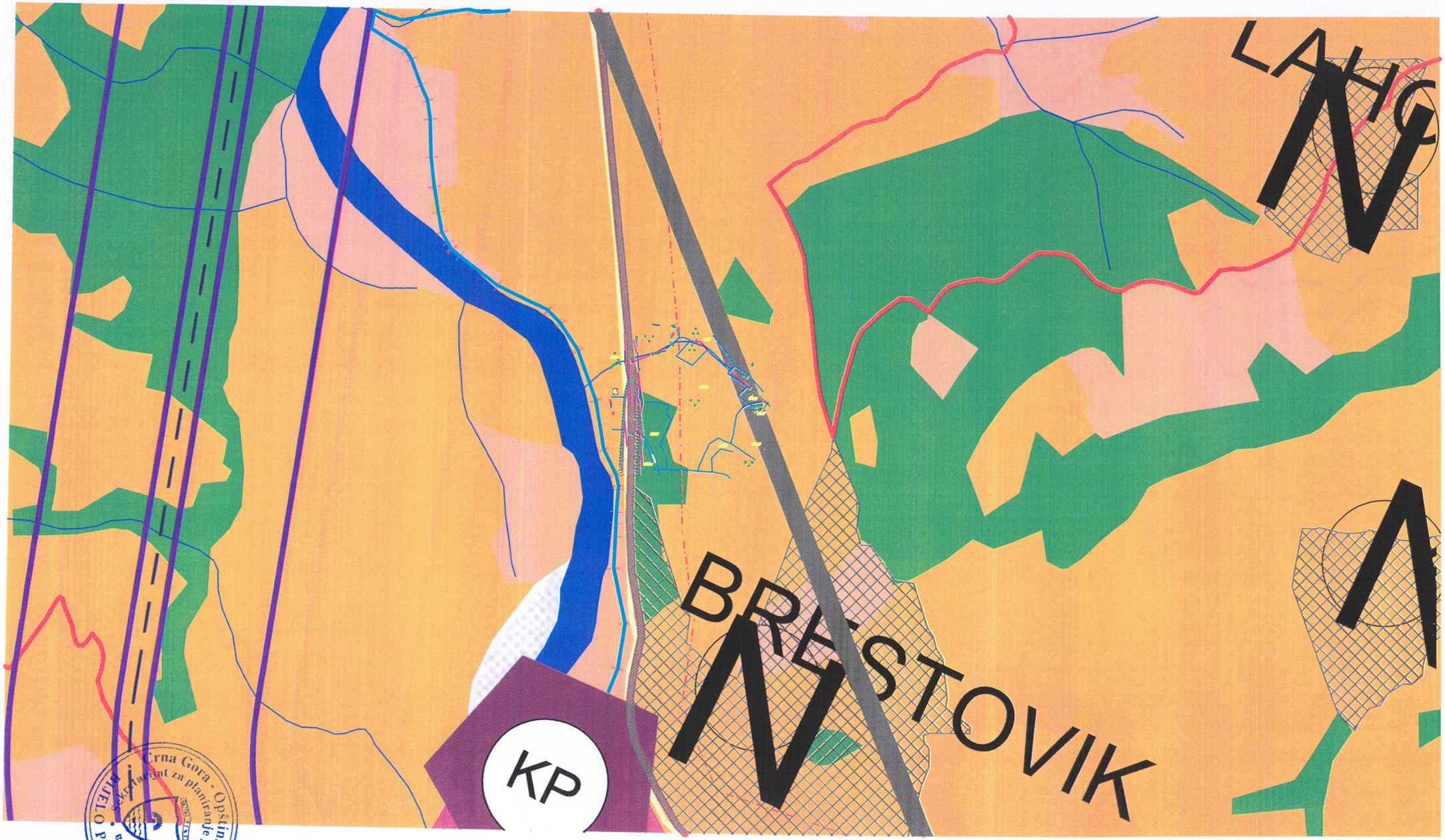

Crna Gora - Opština Bijelo Polje
Sekretarijat za planiranje i uređenje prostora
BIJELO POLJE

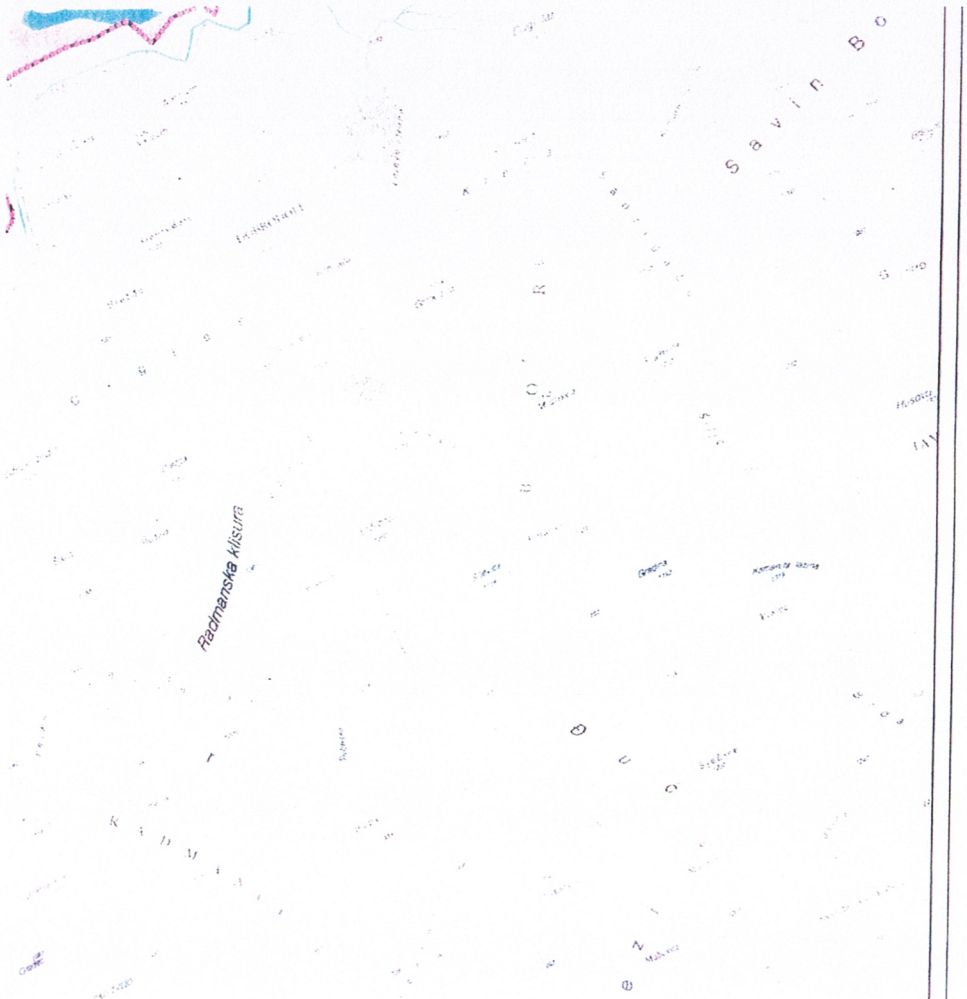

LEGENDA:

- N — POVRŠINE NASELJA za koje je predviđena generalna urbanistička razrad
- Površine ostalih naselja
- KGZ — Izdvojeno gradjevinsko zemljište
- Poljoprivredne površine
- Šumske površine
- Ostale prirodne površine
- Vodene površine
- Zaštićena područja
- Površine i koridori saobraćajne infrastrukture
- Površine i koridori ostale infrastrukture

MREŽA NASELJA:

- Centar regionalnog značaja
- Opštinski centar
- Lokalni centar
- Sekundarni lokalni centar
- Ostala naselja

DPP — Detaljni prostorni plan auto puta Bar-Boljari (zona uticaja auto puta)

PPPN — Prostorni plan posebne namjene Bjelasica-Komovi

SIMBOLI:

- AUTOBUSKA STANICA
- ŽELJEZNIČKA STANICA
- ŽELJEZNIČKO STAJALIŠTE
- BENZINSKA STANICA
- PETLJA
- STALNI GRANIČNI PRELAZI
- OSTALI PRELAZI
- PREKOGRANIČNA SARADNJA
- PLANINSKI VRHOVI
- PEĆINE
- SAKRALNA ARHITEKTURA
- INŽINJERSKA ARHITEKTURA
- KP PLANIRANO ODLAGALIŠTE OTPADA
- KONCESIONA PODRUČJA
- HELIODROM

Predlog lokacija za regionalnu deponiju čvrstog otpada, deponiju građevinskog otpada i otpada životinjskog porijekla

- Planirana deponija "Čelinska kosa " KO Majstorovina
- Lokacija na kat par 252/1 KO Majstorovina
- Postojeće odlagalište Kumanica - kat par 1 KO Dobrakovo
- Lokacija na kat parc 534 KO Zakon
- Lokacija Ramčina dio kat parc 1728 KO Fernća Krš
- Lokacija "Goja" dio kat parc 2/2 KO Metanjac -deponija za građevinsku otpad

REZERVAT DIVLJAČI

ORJENTACIONA GRANICA KONKURSA

PROSTORNO URBANISTIČKI PLAN OPŠTINE BIJELO POLJE

PLAN

LEGENDA

MREŽA NASELJA:

- CENTAR REGIONALNOG ZNAČAJA
- OPŠTINSKI CENTAR
- LOKALNI CENTAR
- SEKUNDARNI LOKALNI CENTAR
- OSTALA NASELJA
- IZDVOJENO GRAĐEVINSKO ZEMLJIŠTE
- GRANICA PUP-A
- OPŠTINSKA GRANICA
- DRŽAVNA GRANICA

NARUČILAC	OPŠTINA BIJELO POLJE		
NOSILAC IZRADE	MONTENEGROPROJEKT	PLANET CLUSTER	
PRILOG	REŽIM UREDJENJA		
RUKOVODILAC TIMA	mr Jadranka Popović ,dipl.ing arh.urb. Antonio Jansana Vega, arhitekta		
ODGOVORNI PLANER	Ojdanić Svetlana,dipl prost planer		
datum mart 2014.god.	R 1:25000	list br 4	

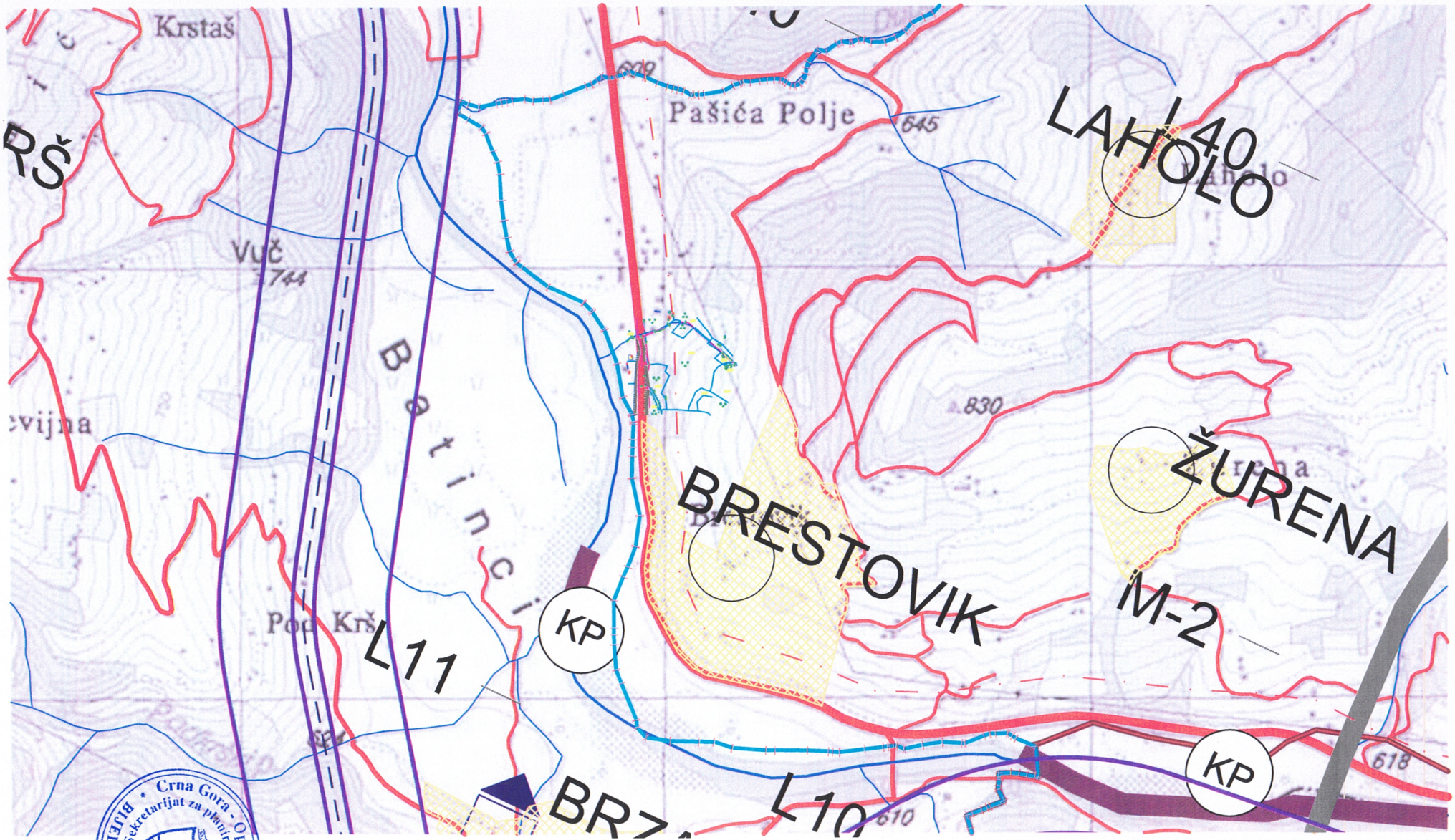

Crna Gora - Opština Bijelo Polje
Sekretarijat za planiranje i uređenje prostora
BIJELO POLJE

SAOBRAĆAJ

- MAGISTRALNA SAOBRAĆAJNICA
- LOKALNI PUT
- VAŽNIJI PUTEVI KOJI NISU JAVNI
- ULICE U NASELJIMA
- ZAŠTITNI POJASEVI OBILAZNOG PUTA M-21 - - - 60m; - - - 25m; (član 4 i član 70 Zakon o putevima Sl.list RCG, br. 42/04)
- ŽELJEZNIČKA PRUGA BEOGRAD-BAR sa infrastrukturnim i pružnim pojasom (Zakon o željeznici Sl.list RCG, br. 27/2013)
- IDEJNO REŠENJE TRASE PRUGE PLJEVLJA-BIJELO POLJE VAR1.7(L=56.42KM)
- IDEJNO REŠENJE TRASE PRUGE BIJELO POLJE-BERANE-PEĆ VAR2.2 (L=56,89KM)
- IDEJNO REŠENJE TRASE PRUGE BIJELO POLJE-BERANE-PEĆ VAR2.3(L=55.50LM)
- KORIDOR TRASE PRUGE PLJEVLJA-BIJELO POLJE V1.7 (Š=400,0M)
- KORIDORTRASE PRUGE BIJELO POLJE-BERANE-PEĆ V2.2 i V2.3 (Š=400,0M)
- KORIDOR AUTO PUTA L=2.0KM
- ZONA UTICAJA AUTOPUTA
- ŽIČARA

PLANSKI DOKUMENTI I STUDIJE

DPP	DETALJNI PROSTORNI PLAN
PPPN	PROSTORNI PLAN POSEBNE NAMJENE
DSL	DRŽAVNA STUDIJA LOKACIJE
DUP	DETALJNI URBANISTIČKI PLAN
LSL	LOKALNA STUDIJA LOKACIJE
UP	URBANISTIČKI PROJEKAT
ST	IZRADA STUDIJE

ZELENI POJAS U CRNOJ GORI
-Nacionalni biokoridor

LEGENDA

GRANICE GENERALNE URBANISTIČKE RAZRADE
1 Bijelo Polje
2 Pavino Polje
3 Tomaševo
4 Zaton
5 Lozna
6 Kanje
7 Bistrica

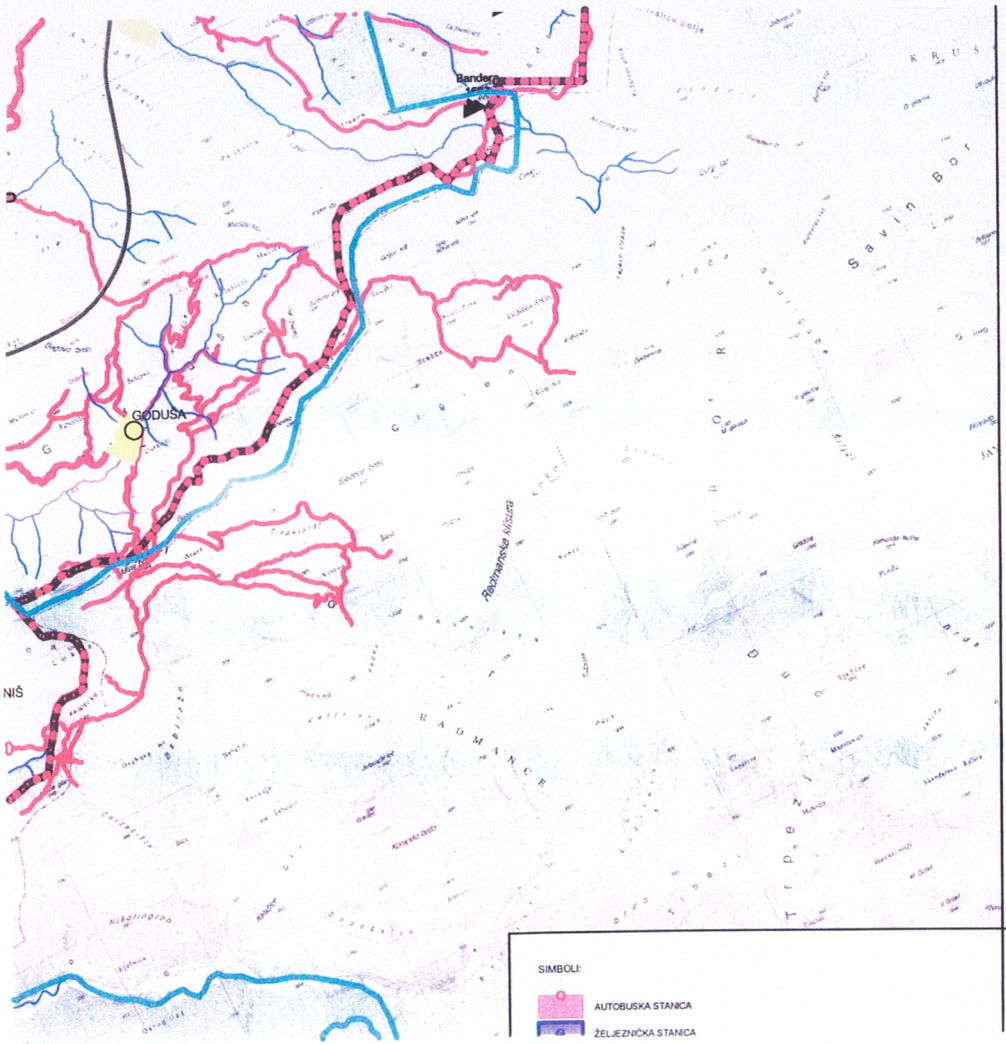

UP URBANISTIČKI PROJEKAT

ST IZRADA STUDIJE

ZELENI POJAS U CRNOJ GORI
-Nacionalni biokoridor

LEGENDA

GRANICE GENERALNE URBANISTIČKE RAZRADE
1 Bijelo Polje
2 Pavino Polje
3 Tomašlevo
4 Zaton
5 Lozna
6 Kanje
7 Bistrica

ZP ZAŠTIĆENA PODRUČJA

DP Državni značaj

ZSP Spomenik prirode

1 Spomenik prirode - Djalovića klisura

2 Spomenik prirode - Novakovića pećina sa kanjonom Stožemice

3 Park prirode - Bistrica

SPORTSKO REKREATIVNE POVRŠINE VAN URBANOG JEZGRA

1 Park - šuma - Nedakusi

2 Park - šuma - Obrov

TURIZAM

1 Planinarski turistički centar - Torine (PPPN Bjelasica-Komovi)

2 Planinarski turistički centar - Crnljača (PPPN Bjelasica-Komovi)

3 Turističko-rekreativna zona Stožar

4 Turističko-rekreativna zona Kovren

5 Ušće

6 Lozna Luka

KULTURNO-ISTORIJSKI LOKALITETI

1 Samograd

KOMUNALNA I OSTALA INFRASTRUKTURA

IO Azil za pse

GRANICA STALNOG REZERVATA DIVLJAČI

REZERVAT DIVLJAČI

ORIJENTACIONA GRANICA KONKURSA

SIMBOLI:

AUTOBUSKA STANICA

ŽELJEZNIČKA STANICA

PROSTORNO URBANISTIČKI PLAN

OPŠTINE BIJELO POLJE

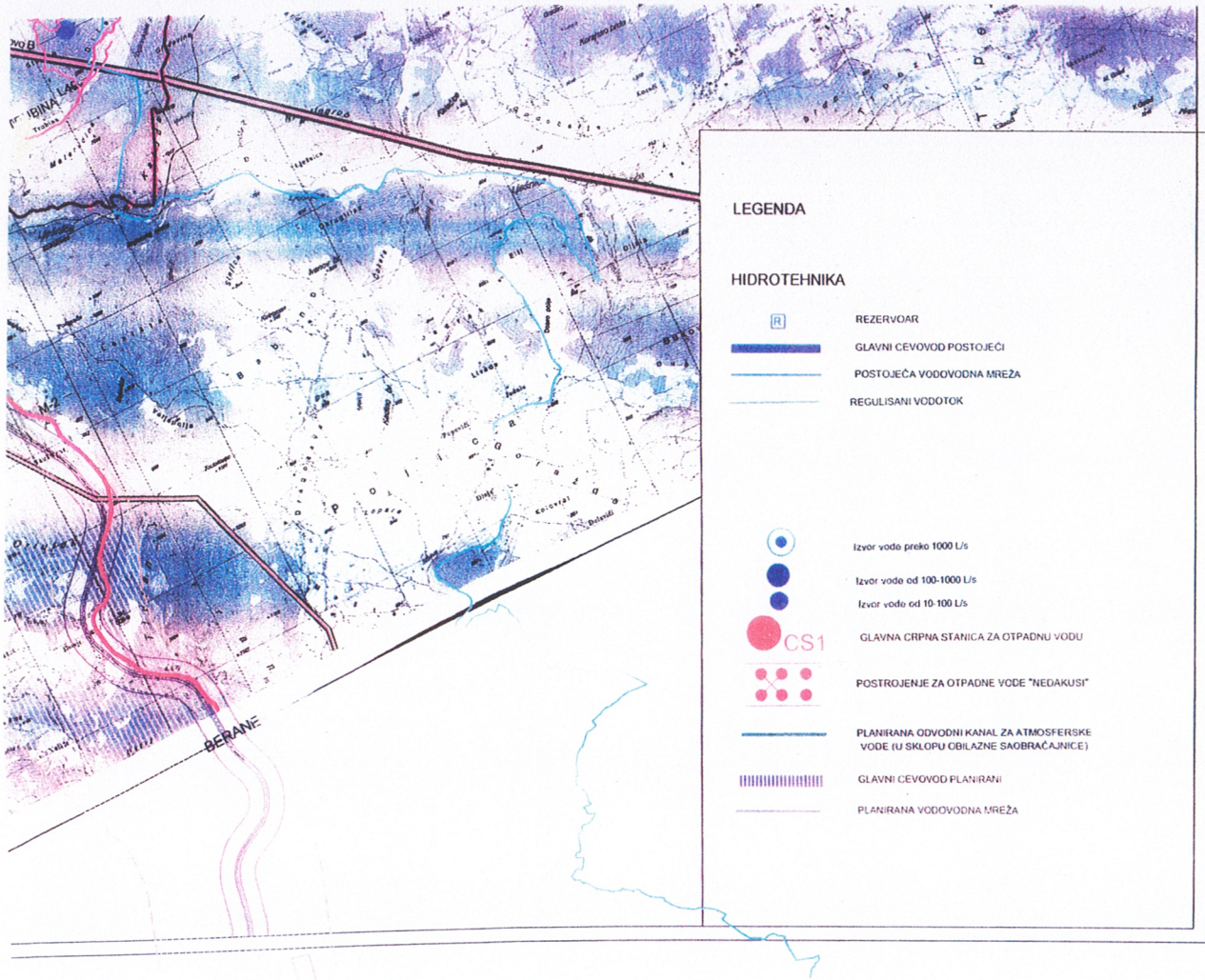

STALNI GRANIČNI PRELAZI

OSTALI PRELAZI

LEGENDA

HIDROTEHNIKA

REZERVOAR

GLAVNI CEVOVOD POSTOJEĆI

POSTOJEĆA VODOVODNA MREŽA

REGULISANI VODOTOK

Izvor vode preko 1000 L/s

Izvor vode od 100-1000 L/s

Izvor vode od 10-100 L/s

CS1 GLAVNA CRPNA STANICA ZA OTPADNU VODU

POSTROJENJE ZA OTPADNE VODE "NEDAKUSI"

PLANIRANA ODVODNI KANAL ZA ATMOSFERSKE VODE (U SKLOPU OBILAZNE SAOBRAĆAJNICE)

GLAVNI CEVOVOD PLANIRANI

PLANIRANA VODOVODNA MREŽA

PROSTORNO URBANISTIČKI PLAN OPŠTINE BIJELO POLJE

PLAN

N

LEGENDA

GRANICA ZAHVATA PUP-a

OPŠTINSKA GRANICA

DRŽAVNA GRANICA

NARUČILAC	OPŠTINA BIJELO POLJE		
NOSILAC IZRADE	MONTENEGROPROJEKT PLANET CLUSTER		
PRILOG	TEHNIČKA INFRASTRUKTURA Saobraćaj, Hidrotehnika, Elektronska komunikacona infrastruktura (Telekomunikacije) i Elektroenergetika		
RUKOVODILAC TIMA	mr Jadranka Popović, dipl.ing.arh.urb. Antonio Jansana Vega, arhitekta		
ODGOVORNI PLANER	Zoran Dašić, dipl.ing.građ. Nataša Novović, dipl.ing.građ. Željko Maraš, dipl.ing.el. Nada Dašić, dipl.ing.el.		
datum: mart 2014.god.		R 1:25000	list br. 9

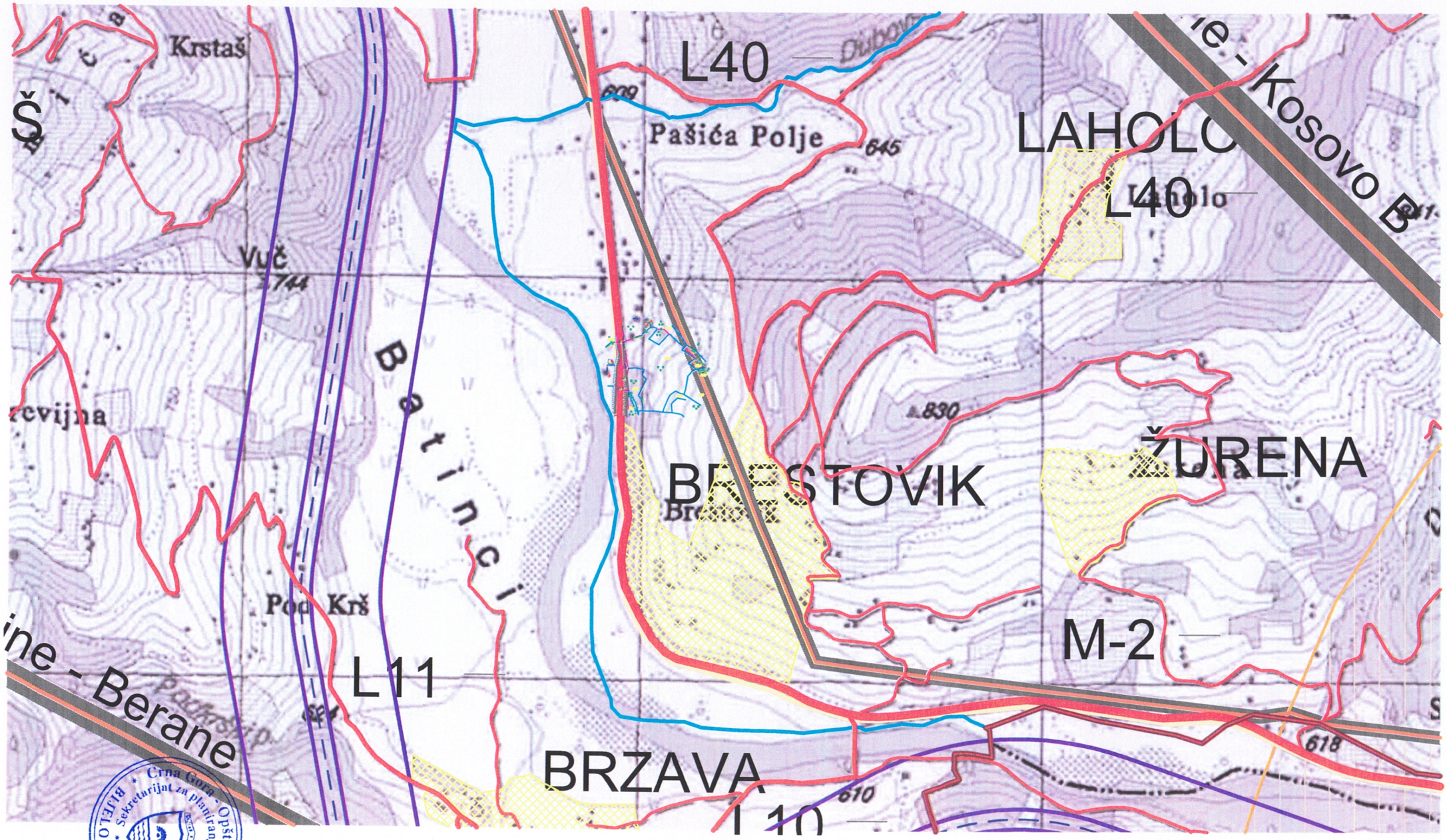

Crna Gora - Opština Bijelo Polje
Sekretarijat za planiranje i uređenje prostora
BIJELO POLJE

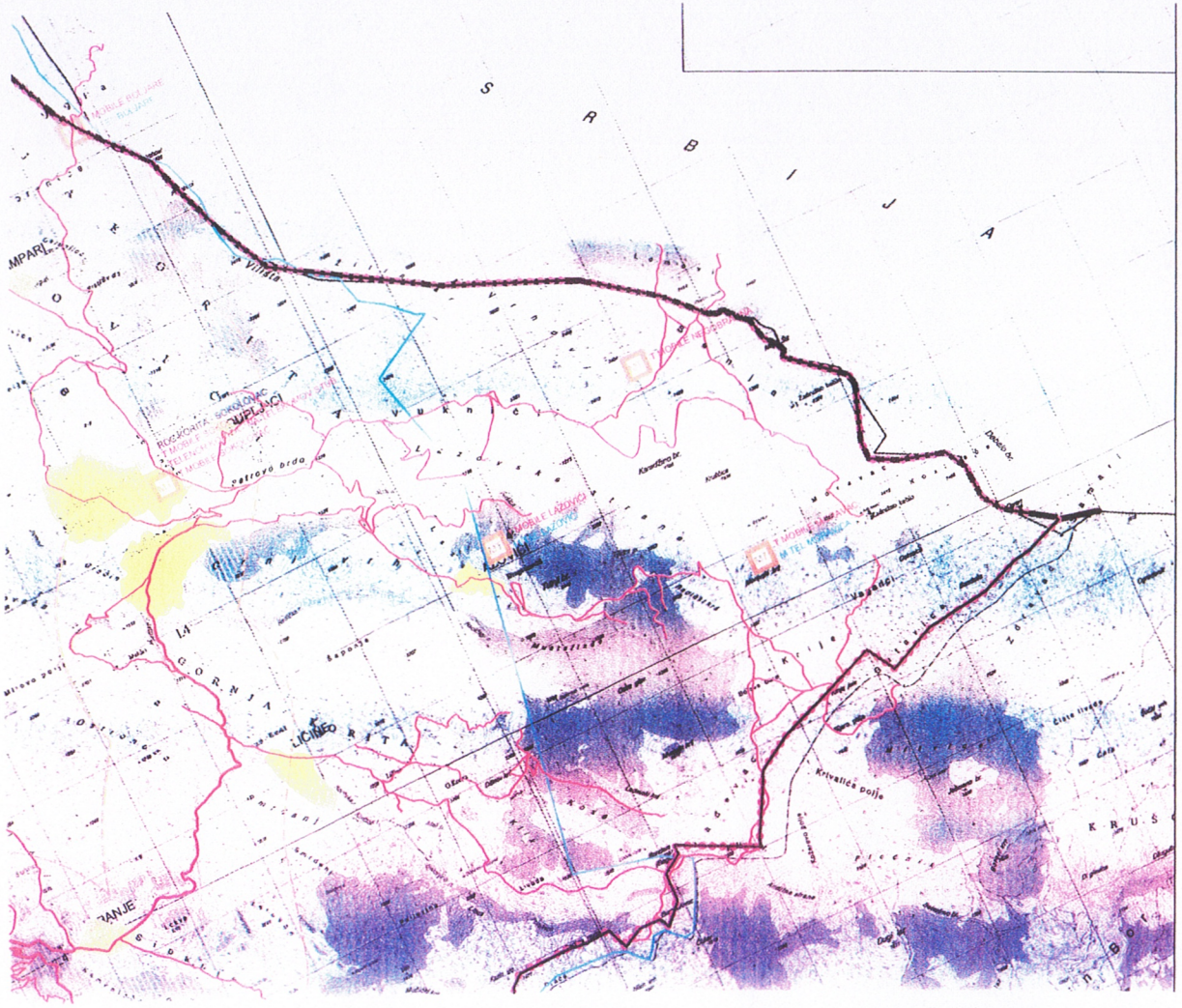

LEGENDA

TELEKOMUNIKACIJE

ELEKTRONSKI KOMUNIKACIONI ČVOR CT POSTOJEĆI

BAZNA STANICA MOBILNE TELEFONIJE POSTOJEĆA

BAZNA STANICA MOBILNE TELEFONIJE PLANIRANA

TELEKOMUNIKACIONA KANALIZACIJA
SA MAGISTRALNIM OPTIČKIM KABLOM POSTOJEĆA

POSTOJEĆI OPTIČKI KABAL U VLASNIŠTVU ŽICG

ELEKTROENERGETIKA

ELEKTROVOD 400 kV
ELEKTROVOD 220 kV
ELEKTROVOD 110 kV
ELEKTROVOD 110 kV PLAN
ELEKTROVOD 35 kV
ELEKTROVOD 35 kV PLAN
KV VOD 35 kV PLAN
ELEKTROVOD 35 KV UKIDANJE

TS TS 400/110 kV

TS TS 110/35 kV

TS TS 35/10 kV

TS TS 110/35 kV PLAN

TS TS 35/10 kV PLAN

RASKLOPNO POSTROJENJE

mHE PLAN

LEGENDA

SAOBRAĆAJ

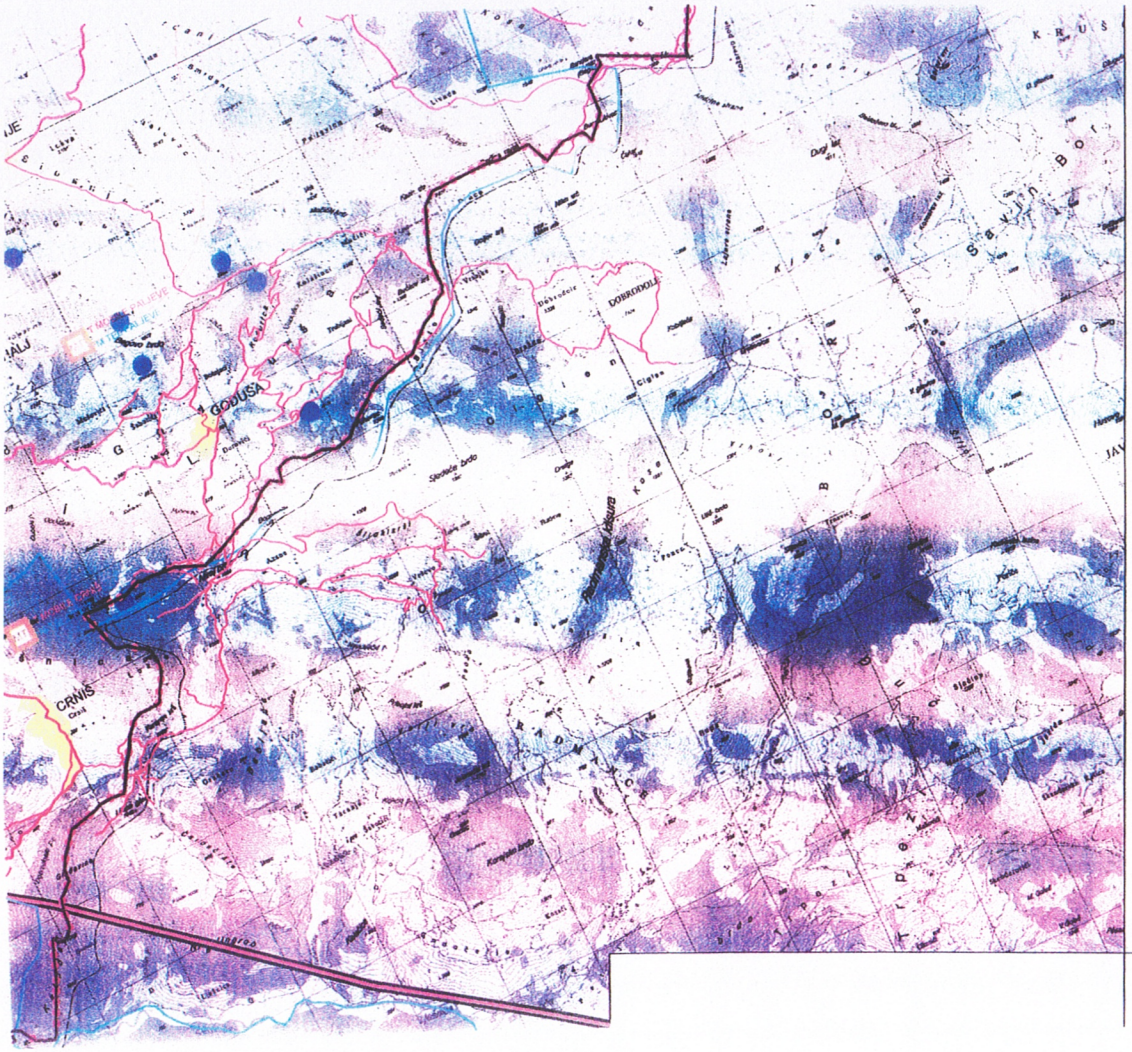

LEGENDA

SAOBRAĆAJ

- MAGISTRALNA SAOBRAĆAJNICA
- LOKALNI PUT
- VAŽNIJI PUTEVI KOJI NISU JAVNI
- ULICE U NASELJIMA
- ZAŠTITNI POJASEVI OBILAZNOG PUTA M-21 60m; 25m; (član 4 i član 70 Zakon o putevima Sl.list RCG, br. 42/04)
- ŽELJEZNIČKA PRUGA BEOGRAD-BAR sa infrastrukturnim i pružnim pojasom (Zakon o željeznici Sl.list RCG, br. 27/2013)
- IDEJNO REŠENJE TRASE PRUGE PLJEVLJA-BIJELO POLJE VAR1.7(L=56.42KM)
- IDEJNO REŠENJE TRASE PRUGE BIJELO POLJE-BERANE-PEĆ VAR2.2 (L=56.89KM)
- IDEJNO REŠENJE TRASE PRUGE BIJELO POLJE-BERANE-PEĆ VAR2.3(L=55.50LM)
- KORIDOR TRASE PRUGE PLJEVLJA-BIJELO POLJE V1.7 (Š=400,0M)
- KORIDORTRASE PRUGE BIJELO POLJE-BERANE-PEĆ V2.2 i V2.3 (Š=400,0M)
- KORIDOR AUTO PUTA L=2.0KM
- ZONA UTICAJA AUTOPUTA
- ŽIČARA
- AUTOBUSKA STANICA
- ŽELJEZNIČKA STANICA
- ŽELJEZNIČKO STAJALIŠTE
- BENZINSKA STANICA
- PETLJA
- STALNI GRANIČNI PRELAZI
- OSTALI PRELAZI