URBANISTIČKO - TEHNIČKI USLOVI

| | |
|---|---|
| 1 | CRNA GORA<br><br>**Opština Bijelo Polje**<br>**Sekretarijat za planiranje i uređenje prostora**<br>Broj:06/5-332/24-524/2-196<br>Bijelo Polje, 27. 8. 2024 godine. |
| | |
| 2 | **Sekretarijat za planiranje i uređenje prostora Opštine Bijelo Polje**, na osnovu člana 74 Zakona o planiranju prostora i izgradnji objekata (,,Sl. list CG" br. 64/17, 44/18, 63/18, 11/19, 82/20, 86/22 i 04/23), Uredbe o povjeravanju dijela poslova Ministarstva prostornog planiranja, urbanizma i državne imovine jedinicama lokalne samouprave ("Sl.list CG", br.012/24 od 15. 2. 2024, 073/24 od 31. 7. 2024) i podnijetog zahtjeva **Kosović Bogoljuba iz Bijelog Polja**, izdaje: |
| | |
| 3 | **URBANISTIČKO-TEHNIČKE USLOVE**<br>**za izradu tehničke dokumentacije** |
| | |
| 4 | za građenje novog objekta (garaža za mehanizaciju) na lokaciji koju čini katastarska parcela br. 1048 KO Mioče, u zahvatu Prostorno urbanističkog plana Opštine Bijelo Polje ("Sl.list CG-opštinski propisi", br. 7/14 i "Sl.list CG" - br. 96/22). |
| | |
| 5 | **PODNOSILAC ZAHTJEVA:** **Kosović Bogoljub** |
| | |
| 6 | **POSTOJEĆE STANJE** |
| | Katastarska evidencija:<br>U listu nepokretnosti 146 – izvod, broj 105-919-6588/2024 od 22. 8. 2024 godine, katastarska parcela broj 1018 KO Mioče, evidentirana je kao njiva 6. klase površine 3239 m². |
| | |
| 7 | **PLANIRANO STANJE** |
| 7.1. | **Namjena parcele odnosno lokacije** |
| | Predmetna lokacija, nalazi se van zahvata Generalnog urbanističkog rješenja u području za koje se primjenjuju smjernice za izgradnju u okviru građevinskog područja seoskih naselja.<br><br>Pretežna namjena u ruralnim naseljima unutar građevinskog područja je stanovanje male gustine SMG, u okviru koje je između ostalog dozvoljena izgradnja prodavnica i zanatskih radnji koje ni na koji način ne ometaju osnovnu namjenu i koje služe svakodnevnim potrebama stanovnika područja.<br>Dozvoljena je organizacija poljoprivredne proizvodnje na nivou okućnice sa sadržajima povrtarstva i voćarstva izvan centralnih djelova naselja.<br>Na parceli se kao zasebni (drugi) objekti mogu graditi i pomoćni objekti i garaže u okviru ukupnih dozvoljenih urbanističkih parametara. |

| | |
|---|---|
| 7.2. | **Pravila parcelacije** |
| | Ukupna površina lokacije koju čini katastarska parcela br.1048 KO Mioče iznosi 3239 m².<br><br>Svako dvorište na parceli poljoprivrednog domaćinstva u okviru stambene zone na građevinskom zemljištu u naselju sastoji se iz stambenog i ekonomskog dvorišta. Minimalna površina stambenog dvorišta je 250 m²,a max. 500 m².<br><br>*Pravila za organizaciju seoskog dvorišta*<br>- Stambeno dvorište: objekat za stanovanje, pomoćni objekti (ljetnja kuhinja, garaža, ostava, nadstrešnice i sl.);<br>- Ekonomsko dvorište: ekonomski objekti (proizvodni objekti, objekti za preradu poljoprivrednih proizvoda, objekti za skladištenje poljoprivrednih proizvoda, garaže i nadstrešnice za poljoprivrednu mehanizaciju, mašine i vozila, ostave);<br>- Okućnica. |
| 7.3. | **Građevinska i regulaciona linija, odnos prema susjednim parcelama** |
| | **Građevinska linija** predstavlja liniju na, ispod i iznad površine zemlje do koje može da se planira najistureniji dio objekta.<br><br>**Regulaciona linija** (linija koja dijeli javnu površinu od površina drugih namjena) je određena granicom katastarske parcele investitora broj 1048 KO Mioče.<br><br>Minimalna udaljenost slobodno stojećeg objekta iznosi 2,5m od granice susjedne parcele. Međusobna udaljenost objekata na parceli je minimum 4m. |
| | |
| 8 | **PREPORUKE ZA SMANJENJE UTICAJA I ZAŠTITU OD ZEMLJOTRESA, KAO I DRUGE USLOVE ZA ZAŠTITU OD ELEMENTARNIH NEPOGODA I TEHNIČKO-TEHNOLOŠKIH I DRUGIH NESREĆA** |
| | Proračune raditi na VII (sedmi) stepen seizmičkog inteziteta po MCS skali.<br>Objekat mora biti izgrađen prema važećim propisima za građenje u seizmičkim područjima.<br>Mjere zaštite od seizmičkih razaranja obuhvataju planiranje, projektovanje i izviđenje objekata i građevinskih radova, u skladu sa standardima MEST EN 1998-1 i nacionalnim standardom MEST EN 1998-1/NA , kako bi se obezbijedili da su: ljudski životi zaštićeni, oštećenja ograničena, objekti od značaja za civilnu zaštitu ostanu u upotrebljivom stanju.<br><br>Da bi se obezbijedila stabilnost objekta, kao prihvatljiv nivo seizmičkog rizika obavezno je:<br>1. U skladu sa Zakonom o geološkim istraživanjima („Službeni list RCG“, br.28/93, 27/94, 26/07) i Pravilnikom o sadržaju projekata geoloških istraživanja („Službeni list RCG“, BR. 68/23) izraditi Elaborat o geofizičkim istraživanjima tla, kojim se detaljno utvrđuju geološke, seizmološke i seizmotektonske karakteristike lokacije, seizmičke karakteristike geološkog modela lokacije, proračun dinamičkog odziva geološkog modela tla lokacije na seizmičku pobudu, amplitudno – frekventne karakteristike seizmičkog odziva, projektne seizmičke parametre za analizu konstrukcije po eurokodu MEST EN 1998/1NA, kao i drugi podaci neophodni za seizmičku sigurnost objekta. |

2. U skladu sa Zakonom o geološkim istraživanjima („Službeni list RCG“, BR.28/93, 27/94, 26/07) i Pravilnikom o sadržaju projekata geoloških istraživanja („Službeni list RCG“, BR.68/23) IZRADITI Elaborat o inženjersko – geološkim karakteristikama tla, kojim se detaljno određuju geomehaničke karakteristike tla, nivo podzemnih voda i drugi geomehanički podaci od značaja za sigurnost objekta i diferencijalno slijeganje tla.

Mjere zaštite od seizmičkih razaranja obuhvataju sve preporuke za planiranje i projektovanje koje su iznesene u planu, a odnose se na planiranje i funkcionalni zoning, planiranje i pojektovanje infrastrukturnih sistema, lociranje i fundiranje, tj izgradnju objekata. Ove mjere su u skladu sa rezultatima i preporukama "Elaborata o seizmološkim podlogama i seizmičkoj mikroreonizaciji područja Crne Gore". Pored toga, na predmetnom području obavezno je sprovođenje inženjersko - geoloških, seizmičkih i geofizičkih ispitivanja terena na kome će se graditi novi objekti.

**Uslovi za zaštitu od prirodnih i tehničko-tehnoloških nesreća:**

Potrebno je da se pri izgradnji na predmetnom prostoru, skupom urbanističkih i građevinskih karakteristika zadovolje potrebe zaštite i to prije svega tako da se smanje dejstva eventualnog mogućeg razaranja objekata. Zbog toga je, pri planiranju na ovom prostoru obavezno obezbijediti mjere zaštite od elementarnih i drugih većih nepogoda. U tom smislu, sa aspekta zaštite na predmetnom području su razrađene i sprovedene mjere i dati parametri povredivosti. Kao optimalna mjera za smanjenje povredivosti, ostvaren je koncept kojim je predmetni prostor koncipiran kao urbani sistem, koji će funkcionisati u sklopu celokupnog naselja.

**Zaštita od požara:**

Tehničkom dokumentacijom predvidjeti mjere zaštite od požara shodno propisima za ovu vrstu objekata.U cilju zaštite od elementarnih nepogoda postupiti u skladu sa Zakonom o zaštiti i spašavanju ("Sl.list CG“, br.13/07, 05/08, 86/09, 32/11, 54/16, 146/21) i Pravilnikom o mjerama zaštite od elementarnih nepogoda ("Sl.list CG", br.8/93).

**Mjere zaštite na radu**:

Projektant koji izrađuje projektnu dokumentaciju dužan je da shodno čl.9 Zakona o zaštiti i zdravlju na radu ("Sl.list CG",br.34/14 i 44/18) pri izradi tehničke dokumentacije ugradi propisane mjere zaštite na radu u skladu sa tehnološkim projektnim zadatkom.

Investitor je dužan da od ovlašćene organizacije - privrednog društva za poslove zaštite na radu pribavi reviziju da je tehnička dokumentacija urađena u skladu sa propisima zaštite na radu, tehničkim propisima i standardima.

Pri izgradnji objekta poslodavac koji izvodi radove dužan je izradi Elaborat o uređenju gradilišta shodno članu 10 Zakona o zaštiti i zdravlju na radu ( “Sl.list RCG”, br.34/2014 i 44/2018).

**Mjere zaštite od epidemije**

Mjere zaštite površinskih i podzemnih zona - izvorišta uklopljene su u mjere zaštite propisane PP-om, a odnose se na niz mjera zaštite vazduha, vode I zemljišta. Sprovo|enjem ovih mjera smanjiće se i opasnost pojave zaraznih bolesti.

**Mjere za obezbjeđenje potreba odbrane**

Aspekt obezbjeđenja potreba odbrane i zaštite od ratnih razaranja razmatran je u odnosu na funkcionalno sadržajna rješenja PP-a i u skladu je sa rješenjima istih.

| | |
|---|---|
| 9 | **USLOVI I MJERE ZAŠTITE ŽIVOTNE SREDINE** |
| | Nove objekte graditi u skladu sa zahtijevanim visokim stepenom zaštite prirode, bez krčenja šuma, bez ugrožavanja vodotokova, sa primjenom visokih tehnologija u zaštiti zemljišta, voda, vazduha , flore i faune. Regulisati otpadne vode na adekvatan način da se eliminiše svako potencijalno zagađenje. Tehničkom dokumentacijiom predvidjeti uslove i mjere za zaštitu životne sredine u skladu sa odredbama Zakona o životnoj sredini, Zakona o proceni uticaja na životnu sredinu, Zakona o zaštiti prirode kao i svim važećim pravilnicima vezanim za ovu oblast.<br><br>Mjere zaštite životne sredine obavezno sadrže: autonomno prečišćavanje otpadnih voda, posebno tretiranje otpadnih voda sa površina na kojima može doći do izlivanja motornog ulja, nafte, benzina ili drugih naftnih derivata, monitoring uređaja i prečišćene vode prije ispuštanja u dozvoljeni recipijent, selektivno odlaganje komunalnog otpada i odvoz na najbližu sanitarnu deponiju, deponovanje mulja iz uređaja za prečišćavanje na najbližu sanitarnu deponiju.<br><br>Ocjenu o potrebi procjene uticaja zahvata na životnu sredinu pribaviti od nadležnog opštinskog organa za zaštitu životne sredine u zavisnosti od namjene objekta, a u skladu sa odredbama Uredbe o projektima za koje se vrši procjena uticaja na životnu sredinu ("Sl.list CG", br.20/07, 47/13, 53/14 i 37/18). |
| 10 | **USLOVI ZA PEJZAŽNO OBLIKOVANJE** |
| | **Zelenilo individualnih stambenih objekata (okućnice - SMG stanovanje) - ZO**<br><br>U zonama sa kućama za individualno stanovanje, prostor između regulacione i građevinske linije treba da bude slobodan i ozelenjen. Za ograđivanje se preporučuje živa ograda, naročito u ulicama koje zbog širine nemaju drvored.<br>U starim naseljima, gdje su zgrade uglavnom postavljene na regulacionu liniju, na zelenim površinama između kuća, na prostoru prema ulici, mogu se saditi vrste iz kategorije niskog ili srednjevisokog drveća.<br>U djelovima grada, gdje su kuće uglavnom proizvoljno povučene od ulične linije, dobro organizovanim zelenim površinama sa živim ogradama, ulicama se može dati nov, karakterističan izgled. Ulice mogu da budu prepoznatljive i po određenoj vrsti drveća, šiblja, puzavica ili cvjetnica.<br>U okviru individualnog stanovanja neophodno je obezbijediti min. 30-40% zelenih površina, u zavisnosti od položaja parcele, zone stanovanja, namjene šireg prostora itd. |
| 11 | **USLOVI I MJERE ZAŠTITE NEPOKRETNIH KULTURNIH DOBARA I NJIHOVE ZAŠTIĆENE OKOLINE** |
| | U okviru predmetnog prostora potrebno je poštovati odredbe i metodologiju zaštite spomenika kulture koji su postavljeni u Zakonu o zaštiti kulturnih dobara („Sl.list CG“, br.49/10, 40/11, 44/17, 18/19), posebno članovi 87 i 88.<br>U slučaju pronalaženja nalaza od arheološkog značaja, sve radove treba prekinuti i obavjestiti Ministarstvo kulture i Upravu za zaštitu kulturnih dobara, kako bi se preduzele sve potrebne mjere za njihovu zaštitu, shodno Zakonu. |

| | |
|---|---|
| 12 | **USLOVI ZA LICA SMANJENE POKRETLJIVOSTI I LICA SA INVALIDITETOM** |
| | Tehničkom dokumentacijom obezbijediti prilaz i upotrebu objekta/objekata licima smanjene pokretljivosti u skladu sa članom 71 Zakona o planiranju prostora i izgradnji objekata ("Sl. list CG" br. 64/17, 44/18, 63/18, 11/19, 82/20) i Pravilnikom o bližim uslovima i načinu prilagođavanja objekata za pristup i kretanje lica smanjene pokretljivosti („Sl.list CG", br.48/13 i 44/15). |
| | |
| 13 | **USLOVI ZA POSTAVLJANJE I GRADNJU POMOĆNIH OBJEKATA** |
| | Na parceli se kao zasebni (drugi) objekti mogu graditi i pomoćni objekti i garaže u okviru ukupnih dozvoljenih urbanističkih parametara.<br><br>Posebna pravila za pomoćne objekte:<br>- prljavi objekti se postavljaju niz vjetar u odnosu na čiste objekte;<br>- minimalno rastojanje između stambenog objekta i objekata za smještaj stoke je 15 m, min. rastojanje objekta za smještaj stoke od susjedne parcele ako se na graniči sa istim takvim objektom je 7,5 m;<br>- minimalno rastojanje septičke jame od stambenog objekta je 5 m, a od granice susjedne parcele 3 m;<br>- minimalno rastojanje đubrišta i poljskog klozeta od stambenog objekta, bunara, odnosno živog izvora vode je 20 m, isključivo na nižoj koti;<br>- otpadne vode i đubre iz staje i svinjca treba da otiču u zatvorenu septičku jamu (vidjeti uslove iz Hidrotehnike);<br>- ako se ekonomski djelovi susjednih parcela neposredno graniče, minimalno rastojanje novih ekonomskih objekata od granice parcele je 1 m. |
| | |
| 14 | **USLOVI ZA OBJEKTE KOJI MOGU UTICATI NA BEZBJEDNOST VAZDUŠNOG SAOBRAĆAJA** |
| | / |
| | |
| 15 | **USLOVI ZA OBJEKTE KOJI MOGU UTICATI NA PROMJENE U VODNOM REŽIMU** |
| | Prilikom izrade tehničke dokumentacije poštovati Zakon o vodama („Sl.list RCG", br.27/07 i „Sl.list CG", br.73/10, 32/11, 47/11, 48/15, 52/16, 55/16, 02/17, 80/17, 84/18). |
| | |
| 16 | **MOGUĆNOST FAZNOG GRAĐENJA OBJEKTA** |
| | Moguća je faznost gradnje, kojom se određuje tehničko-tehnološka i funkcionalna cjelina građenja objekta a sve u skladu sa članom 76 Zakona o planiranju prostora i izgradnji objekata (Sl.list CG 64/17, 44/18, 63/18, 11/19, 82/20, 86/22 i 04/23). |
| | |
| 17 | **USLOVI ZA PRIKLJUČENJE NA INFRASTRUKTURU** |
| 17.1. | **Uslovi priključenja na elektroenergetsku infrastrukturu** |

| | |
|---|---|
| | Tehnička dokumentacija treba da sadrži razradu priključka objekta na niskonaponsku mrežu koji je neophodno projektovati shodno uslovima datim u Tehničkim preporukama EPCG i to:<br>-Tehnička preporuka za priključenje potrošača na niskonaponsku mrežu TP-2 (dopunjeno izdanje)<br>-Tehnička preporuka – Tipizacija mjernih mjesta<br>-Uputstvo i tehnički uslovi TP-1b-Distributivna transformatorska stanica DTS-EPCG 10/04 kV.<br><br>Električne instalacije projektovati i izvesti u skladu sa važećim propisima i standardima.<br>Pri izgradnji objekata pridržavati se propisa o minimalnom rastojanju od vodova pod naponom svih naponskih nivoa prema važećim pravilnicima o tehničkim normativima za izgradnju nadzemnih i podzemnih elektroenergetskih vodova napona od 1 kV do 400 kV („Službeni list SFRJ", broj 65/88 i „Službeni list SRJ", broj 18/92), a koji govori o minimalnoj sigurnosnoj horizontalnoj udaljenosti i siguronosnoj visini objekata od vodova pod naponom. Zabranjuje se izgradnja stambenih, ugostiteljskih objekata, proizvodnih objekata i ostalih objekata u zaštitnoj zoni dalekovoda.Prilikom izgradnje objekata držati se važećih tehničkih propisa za izgradnju nadzemnih elektroenergetskih vodova nazivnog napona od 1 kV do 400 kV i objekata elektroenergetske infrastrukture.<br>Zaštitni pojas za elektrovodove<br>Dalekovod 400 kV: širina koridora min 40 m obostrano od horizontalne projekcije dalekovoda.<br>Dalekovod 220 kV: širina koridora min 30 m obostrano od horizontalne projekcije dalekovoda.<br>Dalekovod 110 kV: širina koridora min 25m obostrano od horizontalne projekcije dalekovoda.<br>Dalekovod 35 kV: širina koridora min 10 m obostrano od horizontalne projekcije dalekovoda.<br>Dalekovod 10 kV: širina koridora min 5 m obostrano od horizontalne projekcije dalekovoda.<br><br>Sve objekte, a naročito objekte za stalan boravak ljudi, treba graditi što dalje od dalekovoda 400 kV, 220 kV i 110 kV (min. 25 m od DV 110 kV, odnosno 30 m od DV 220 kV). Za dobijanje odobrenja za izgradnju objekata u blizini vodova navedenog naponskog nivoa potrebno je pribaviti saglasnost od nadležnog JP za prenos el. energije, koje će kao subjekat koji koristi el.energetske objekte utvrditi uslove za izgradnju.Ukoliko se iz nekih opravdanih razloga mora graditi u navedenoj zoni, potrebno je prije početka izgradnje pribaviti saglasnost od nadležnog JP na elaborat koji treba da uradi ovlašćena projektantska organizacija za takve poslove a koji treba da sadrži:<br>-uzdužni i poprečni profil trase dalekovoda u rasponu ukrštanja (geodetski snimak) sa prikazom visine stubova i provodnika iznad zemlje;<br>-situacioni prikaz položaja objekata u odnosu na dalekovod;<br>-potreban proračun;<br>-zaključak o ispunjenosti svih uslova iz tehničkih propisa i mišljenje da li se izgradnjom u blizini el. energetskog objekta ugrožava bezbjednost ljudi i imovine. |
| 17.2. | **Uslovi priključenja na vodovodnu i kanalizacionu infrastrukturu** |

Hidrotehničke instalacije projektovati prema važećim tehničkim propisima i standardima.

Tretman otpadnih voda za infrastrukturno nepristupačne lokacije

Ekološki bioprečistači - septičke bio jame

Ekološka osviješćenost vodi ka traženju čišćih, energetski učinkovitijih i jednostavnih rješenja kada je u pitanju odvođenje otpadnih voda. Biološki uređaji su zamjena za klasične septičke jame, koje su ekološki neprihvatljive. Iz biološkog uređaja ispušta se pročišćena voda koja ne opterećuje okoliš, za razliku od klasične septičke jame. Biološki uređaji iziskuju i manje troškove, pogotovo s obzirom na septičke jame, koje je potrebno čistiti svakih nekoliko mjeseci. Investicija u biološki uređaj je podjednaka investiciji u zbirne septičke jame odgovarajućeg potrebnog volumena.

Septička biojama je izrađena od polietilena, kao jedinstvena cjelina sa središnjim otvorom na vrhu, za koji je predviđen nepropusni poklopac s navojima. Središnji otvor namijenjen je za reviziju i za odstranjivanje otpada i mulja. U unutrašnjosti biološke jame nalazi se konusni lijevak sa ljevkastim završetkom za izlazak pročišćenih voda od PVC-a, promjera u zavisnosti od veličine i kapaciteta jame, s gumenom (NEOPREN) spoljnom brtvom. Ovaj se proizvod koristi za potrebe stanovnika sa potrošnjom vode od 100 do 400 l/osobi, a izveden je od reciklirajućeg materijala.

Preporučuje se za sakupljanje kućnih otpadnih (sanitarnih) voda i kod manjih industrijskih postrojenja.

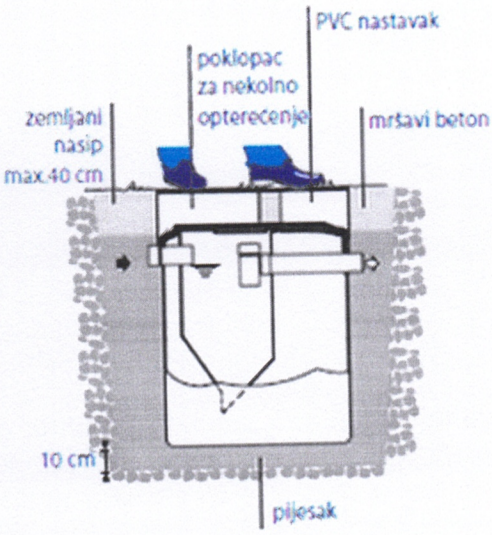


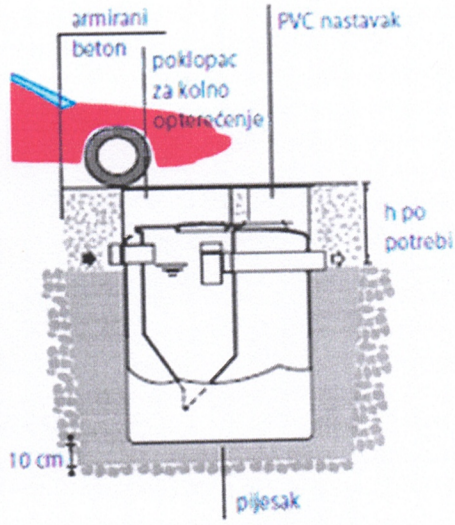


| | |
|---|---|
| 17.3. | **Uslovi priključenja na saobraćajnu infrastrukturu** |
| | Objekat se priključuje na put koji nije javni, označen na podlogama kao kat.parc.br. 1057 KO Mioče. |
| 17.4. | **Ostali infrastrukturni uslovi** |

| | |
|---|---|
| | **Mjesto, način i uslovi priključenja objekta na telekomunikacionu infrastrukturnu mrežu:**<br>Priključak novih objekata na TK infrastrukturu predviđen je iz samostojećih koncentracionih ormana ili direktno do TK ormana postavljenih u samom objektu. Priključak izvesti kroz prethodno položene PVC cijevi 110mm, odnosno PE cijevi prečnika 40mm do objekata. Unutrašnju telekomunikacionu instalaciju izvoditi u svemu prema Uputstvu o izradi telefonskih instalacija i uvoda - ZJPTT i važećih propisa i standarda iz ove oblasti.<br>Prilikom izrade tehničke dokumentacije potrebno je poštovati propise koji se odnose na zaštitu i izgradnju elektronske komunikacione infrastrukture i elektronskih komunikacionih mreža, odnosno Zakona o elektronskim komunikacijama ("Sl.list CG", br.40/13, 56/13, 2/17 i 49/19) i ostalih propisa koji su doneseni na osnovu njega.<br>Takođe koristiti sledeće sajtove:<br>-sajt na kome se nalaze relevantni propisi u skladu sa kojim se obavlja izrada tehničke dokumentacije http://www.ekip.me/regulativa/;<br>-sajt na kome Agencija objavljuje podatke o postojećem stanju elaktronske komunikacione infrastrukture http://ekinfrastruktura.ekip.me/ekip.me kao i<br>-adresu web portala http://ekinfrastruktura.ekip.me/ekip/login.isp preko koga sve zainteresovane strane od Agencije za telekomunikacije i poštansku djelatnost mogu da zatraže otvaranje korisničkog naloga, kako bi pristupili georeferentnoj bazi podataka elektronske komunikacione infrastrukture.<br>**Uslovi za kablovske distributivne sisteme RTV programa**:<br>Priključak objekata na KDS izvesti podzemnim optičkim ili koaksialnim kablom ostavljenog kroz odgovarajuću PVC cijev do unutrašnjeg priključka (KDS distributivni orman ili direktan priključak za individualni objekat). |
| | |
| 18 | **POTREBA IZRADE GEODETSKIH, GEOLOŠKIH (GEOTEHNIČKIH, INŽENJERSKO-GEOLOŠKIH, HIDROGEOLOŠKIH, GEOMEHANIČKIH I SEIZMIČKIH) PODLOGA, KAO I VRŠENJA GEOTEHNIČKIH ISTRAŽNIH RADOVA I DRUGIH ISPITIVANJA** |
| | **Potrebe za geološkim, hidrološkim, geodetskim ispitivanjima**:<br>Svi objekti moraju biti izgrađeni prema važećim propisima i u skladu sa geomehaničkim ispitivanjima u zoni građenja.<br><br>U skladu sa Zakonom o geološkim istraživanjima („Službeni list RCG“, br.28/93, 27/94, 26/07) i Pravilnikom o sadržaju projekata geoloških istraživanja („Službeni list RCG“, br.68/23) uzraditi:<br><br>1. Elaborat o geofizičkim istraživanjima tla, kojim se detaljno utvrđuju geološke, seizmološke i seizmotektonske karakteristike lokacije, seizmičke karakteristike geološkog modela lokacije lokacije, proračun dinamičkog odziva geološkog modela tla lokacije na seizmičku pobudu, amplitudno – frekventne karakteristike seizmičkog odziva, projektne seizmičke parametre za analizu konstrukcije po eurokodu MEST EN 1998/1NA, kao i drugi podaci neophodni za seizmičku sigurnost objekta.<br>2. Elaborat o inženjersko – geološkim karakteristikama tla, kojim se detaljno određuju geomehaničke karakteristike tla, nivo podzemnih voda i drugi geomehanički podaci od značaja za sigurnost objekta i diferencijalno slijeganje tla. |

Meteorološki podaci:
Područje opštine Bijelo Polje ima umereno kontinentalnu klimu u prostornom dolinskom dijelu. Dolinski dio karakteriše umereno topla i vlažna klima sa toplim ljetima. Srednja godišnja temperatura iznosi 9,4 C. Najtopliji mjesec je jul sa srednjom temperaturom 19,1 C, a najhladniji mjesec je januar sa temperaturom -0,9 C.
Najtopliji mjesec je jul sa srednjom temperaturom 19,1 C, a najhladniji mjesec je januar sa temperaturom -0,9 C. Srednja godišnja vrednost insolacije je 1 635,3 časova, srednji mjesečni maksimum je u julu mjesecu i iznosi 228,4 časova, a minimum je u decembru sa 39 časova.
Veći dio područja odlikuje se modifikovanim fluviometrijskim režimom padavina, pri čemu se maksimalne količine izlučuju u kasnoj jeseni i u prvom dijlu zime (oktobar-januar), a minimalne tokom ljeta (jun-avgust). Za područje opštine Bijelo Polje, obimnije snežne padavine karakteristične su od sredine novembra, a najintenzivnije su u razdoblju decembar-mart.
Snežni pokrivač traje oko 5 meseci. Srednja godišnja suma padavina je 920mm. Srednja mjesečna suma padavina najveća je u novembru i iznosi 112,8mm, a najmanja u avgustu 55,1mm. Na osnovu podataka mjernih stanica može se konstatovati da se relativna vlažnost vazduha u Bijelom Polju nalazi u granicama umjerene povišenosti. Relativna vlažnost vazduha je veća zimi nego ljeti. Na planinama ljeti raste sa visinom. Srednja godišnja vrijednost vlažnosti je 77,3%, maksimum je u decembru 84,1%, dok je minimum u julu 72,6%.
U Bijelom Polju su izrazitije zastupljeni vjetrovi iz jugozapadnog, jugoistočnog i sjeveroistočnog pravca jer se tim pravcima pruža dolina Lima i njene pritoke s jedne i bjelopoljska kotlina sa druge strane. U vrijeme duvanja zapadnih i sjeverozapadnih vjetrova ima dosta padavina, a za vrijeme juga temperature vazduha rastu.

| | |
|---|---|
| 19 | **POTREBA IZRADE URBANISTIČKOG PROJEKTA** |
| | / |

| | | |
|---|---|---|
| 20 | **ZA ZGRADE URBANISTIČKO-TEHNIČKI USLOVI SADRŽE I URBANISTIČKE PARAMETRE** | |
| | Oznaka urbanističke parcele | Lokacija koju čini katastarska parcela 1048 KO Mioče |
| | Površina urbanističke parcele | 3239 m² |
| | Maksimalni indeks zauzetosti | 0,4 |
| | Maksimalni indeks izgrađenosti | 0,8 |
| | Bruto građevinska površina objekata (max BGP) | 500m² |
| | Maksimalna spratnost objekata | -P (jedna nadzemna etaža – pomoćni objekti). |
| | Maksimalna visinska kota objekta | / |
| | U obračun urbanističkih parametara ulaze svi objekti sa parcele bili oni u službenoj evidenciji ili ne. | |

| | | |
|---|---|---|
| | Parametri za parkiranje odnosno garažiranje vozila | Parkiranje, odnosno garažiranje vozila obavezno je u okviru sopstvene parcele ili po osnovu ugovora o korišćenju parcele nekog drugog vlasnika za tu svrhu.<br>Parkiranje treba obezbijediti isključivo na sopstvenoj parceli po principu :<br>-poslovanje (na 1000m2 poslovnog prostora)----------30 PM.<br>-stanovanje (jedan stan)---------- 1 PM<br>Minimalna širina kolskog prilaza sa javne saobraćajnice je 3m. |
| | Smjernice za oblikovanje i materijalizaciju, posebno u odnosu na ambijentalna svojstva područja | Smjernicama za arhitektonsko oblikovanje i materijalizaciju objekata, utvrđeno je da kod objekata treba primjenjivati arhitektonske oblike i forme, kao i materijale koji odgovaraju arhitektonskom nasleđu pojedinih naselja. Arhitektura i materijalizacija objekta treba da bude usklađena sa funkcijom, klimatskim i graditeljskim kontekstom, kao i sa pejzažem. Oblikovanje krovnih ravni i izbor krovnog pokrivača, tekstura i boja važan su element arhitektonike građene sredine. U tom smislu voditi računa o primjeni onih formi i načina pokrivanja koji su dominantni u postojećim strukturama. |
| | Uslovi za unapređenje energetske efikasnosti | Održivoj potrošnji energije treba dati prioritet racionalnim planiranjem potrošnje, te implementacijom mjera energetske efikasnosti u sve segmente energetskog sistema.<br>Održiva gradnja je svakako jedan od značajnijih segmenata održivog razvoja koji uključuje:<br>-Upotrebu građevinskih materijala koji nisu štetni po životnu sredinu<br>-Energetsku efikasnost zgrada<br>-Upravljanje otpadom nastalim prilikom izgradnje ili rušenja objekata<br>U cilju energetske i ekološki održive izgradnje objekata treba težiti :<br>-Smanjenju gubitaka toplote iz objekta poboljšanjem toplotne zaštite spoljnih elemenata i povoljnim odnosom osnove i volumena zgrade |

| | | |
|---|---|---|
| 25 | **PRILOZI** | |
| | - Grafički prilog iz planskog dokumenta;<br>- List nepokretnosti i kopija plana. | |

| | | |
|---|---|---|
| | | -Povećanju toplotnih dobitaka u objektu povoljnom orijentacijom zgrade i korišćenjem sunčeve energije<br>-Korišćenju obnovljivih izvora energije u zgradama (biomasa, sunce, vjetar itd)<br>-Povećanju energetske efikasnosti termoenergetskih sistema. U cilju racionalnog korišćenja energije treba iskoristiti sve mogućnosti smanjenja korišćenja energije u objektima. Pri izgradnji objekata koristiti savremene termoizolacione materijale, kako bi se smanjila potrošnja toplotne energije.<br>-Predvidjeti mogućnost korišćenja solarne energije.<br>-Kao sistem protiv preterane insolacije korititi održive sisteme (zasenu škurama, gradjevinskim elementima, zelenilom i sl.) kako bi se smanjila potrošnja energije za veštačku klimatizaciju.<br>-Pri proračunu koeficijenta prolaza toplote objekata uzeti vrednosti za 20-25% niže od maksimalnih dozvoljenih vrijednosti za ovu klimatsku zonu.<br>-Drvoredima i gustim zasadima smanjiti uticaj vjetra i obezbjediti neophodnu zasjenu u ljetnjim mjesecima.<br>Kod gradnje novih objekata važno je već u fazi idejnog rešenja u saradnji sa projektantom predvideti sve što je potrebno da se dobije kvalitetna i optimalna energetski efikasna zgrada.<br>Zato je potrebno:<br>-Analizirati lokaciju, orjentaciju i oblik kuće<br>-Primeniti visoki nivo toplotne izolacije kompletnog spoljnjeg omotača objekta i izbegavati toplotne mostove. U cilju racionalnog korišćenja energije treba iskoristiti sve mogućnosti smanjenja korišćenja energije u objektima. Pri izgradnji objekata koristiti savremene termoizolacione materijale, kako bi se smanjila potrošnja toplotne energije<br>-Iskoristiti toplotne dobitke od sunca i zaštititi se od preteranog osunčanja. Kao sisitem protiv preterane insolacije korititi održive sisteme (zasenu škurama, građevinskim elementima, zelenilom i sl) kako bi se |

| | | |
|---|---|---|
| | | smanjila potrošnja energije za veštačku klimatizaciju. Drvoredima i gustim zasadima smanjiti uticaj vetra i obezbediti neophodnu zasenu u letnjim mesecima<br>-Rashladno opterećenje treba smanjiti putem mera projektovanja pasivnih kuća. To može uključiti izolovane površine, zaštitu od sunca putem npr. brisoleja, konzolne strukture, ozelenjene nadstrešnice ili njihove kombinacije<br>-Pri proračunu koeficijenta prolaza toplote objekata uzeti vrijednosti za 20-25% niže od maksimalnih dozvoljenih vrednosti za ovu klimatsku zonu<br>-Niskoenergetske tehnologije za grejanje i hlađenje se trebaju uzeti u obzir gde god je to moguće<br>-Kad god je to moguće, višak toplote iz drugih procesa će se koristiti za predgrejavanje tople vode za hotel, vile i dr.<br>-Održivost fotovoltaičnih ćelija treba ispitati u svrhu snabdevanja niskonaponskom strujom za rasvetu naselja, kao i druge mogućnosti, poput punjenja električnih vozila. |
| 21 | **DOSTAVLJENO:**<br>- Podnosiocu zahtjeva<br>- Direktoratu za inspekcijski nadzor i licenciranje<br>- U spise predmeta | |
| 22 | **OBRAĐIVAČI URBANISTIČKO-TEHNIČKIH USLOVA:** | |
| | **Abdulah Dobardžić** | |
| 23 | **OVLAŠĆENO SLUŽBENO LICE:** | **Haris Šahman** |
| 24 | **M.P.** Opština Bijelo Polje Crna Gora Sekretarijat za planiranje i uređenje prostora BIJELO POLJE | **potpis ovlašćenog službenog lica** |

ELEKTROVOD 35 KV UKIDANJE

LEGENDA :

- N — POVRŠINE NASELJA za koje je predvidena generalna urbanistička razrad
- N — Površine ostalih naselja
- IGZ — Izdvojeno gradjevinsko zemljište
- P — Poljoprivredne površine
- Š — Šumske površine
- OP — Ostale prirodne površine
- V — Vodene površine
- ZP — Zaštićena područja
- TIS — Površine i koridori saobračajne infrastrukture
- TOI — Površine i koridori ostale infrastrukture

MREŽA NASELJA:

- Centar regionalnog značaja
- Opštinski centar
- Lokalni centar
- Sekundarni lokalni centar
- Ostala naselja

- DPP — Detaljni prostorni plan auto puta Bar-Boljari (zona uticaja auto puta)
- PPPN — Prostorni plan posebne namjene Bjelasica-Komovi

SIMBOLI :

- AUTOBUSKA STANICA
- ŽELJEZNIČKA STANICA
- ŽELJEZNIČKO STAJALIŠTE
- BENZINSKA STANICA
- PETLJA
- STALNI GRANIČNI PRELAZI
- OSTALI PRELAZI
- PREKOGRANIČNA SARADNJA
- HELIODROM
- PLANIRANO ODLAGALIŠTE OTPADA
- KP — KONCESIONA PODRUČJA
- MS — LEŽIŠTA MINERALNIH SIROVINA (šljunak,pijesak,građevinski kamen,bigar i mineralne vode)
- ŽIČARA
- TS — TS 400/100kV
- TS — TS 110/35kV
- TS — TS 35/10kV
- TS — TS 110/35kV PLAN
- TS — TS 35/10kV PLAN
- I — Rasklopno postrojenje
- mHE PLAN
- TC — Elektronski komunikacioni čvor CT postojeći
- MT — Bazna stanica mobilne telefonije postojeća
- MT — Bazna stanica mobilne telefonije PLANIRANA

# IZMJENE I DOPUNE PROSTORNO-URBANISTIČKOG PLANA OPŠTINE BIJELO POLJE

Legenda

- Granica PUP-a
- Opštinska granica
- Državna granica

IZMJENE I DOPUNE PROSTORNO-URBANISTIČKOG PLANA OPŠTINE BIJELO POLJE

## Planirana namjena površina

| INVESTITOR | Oznaka sjevera |
|---|---|
| VLADA CRNE GORE | N |
| OBRAĐIVAČ | Razmjera |
| MINISTARSTVO EKOLOGIJE, PROSTORNOG PLANIRANJA I URBANIZMA | R 1:30000 |
| | Broj lista |
| | 01 |

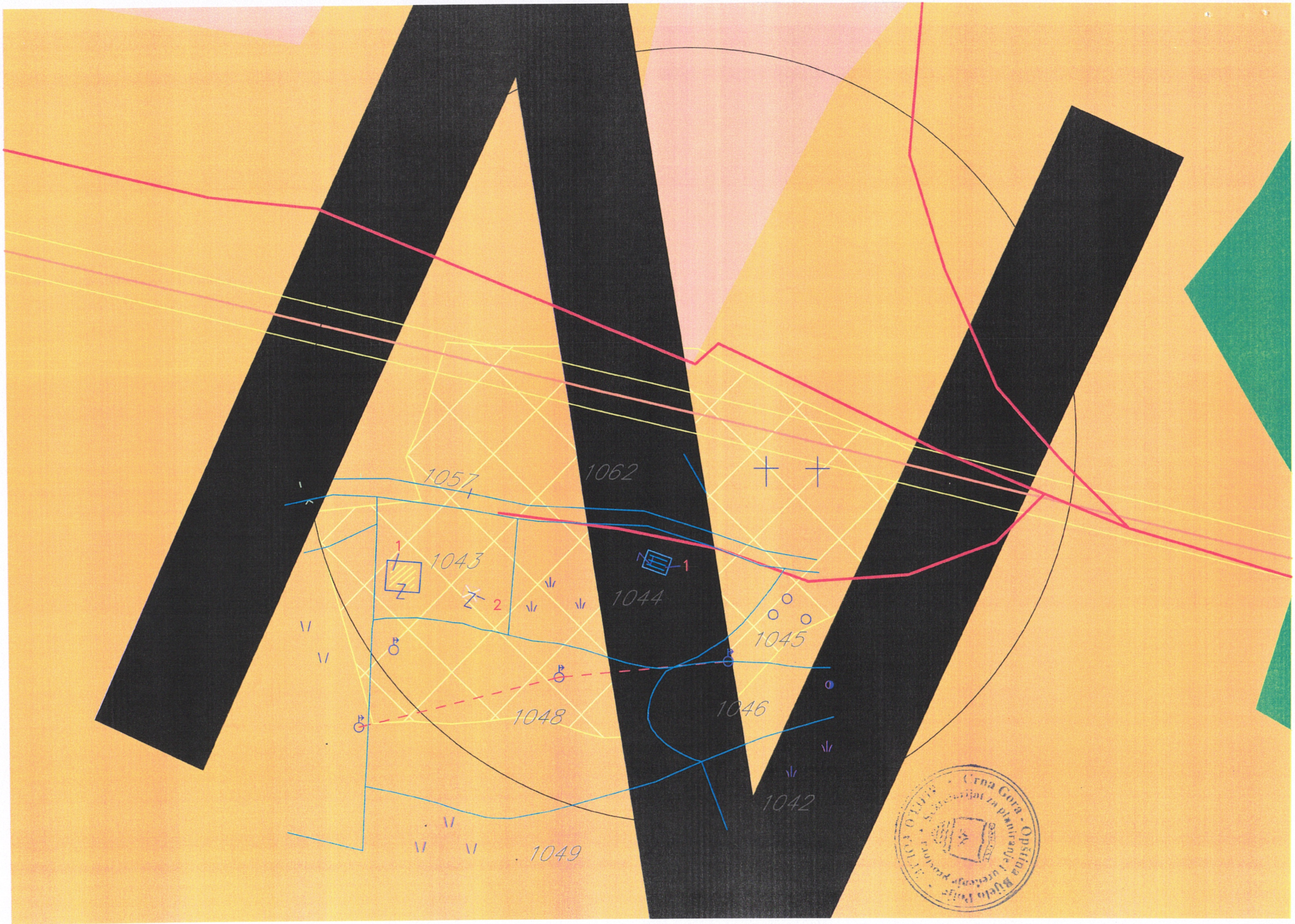
1057
1062
1043
1044
1045
1046
1048
1042
1049
1
2
1
Crna Gora
Opština Bijelo Polje
Sekretarijat za planiranje prostora i urbanizam
Bijelo Polje

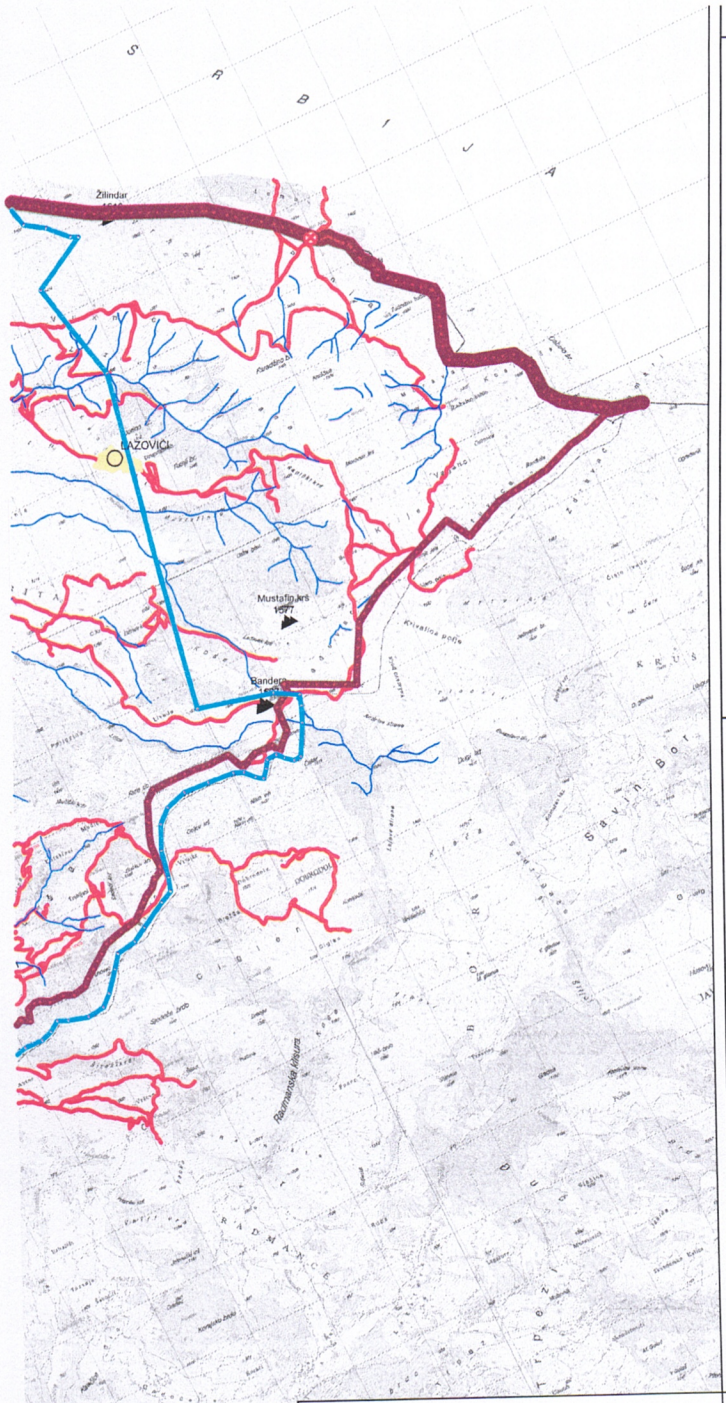


SAOBRAĆAJ

- MAGISTRALNA SAOBRAĆAJNICA
- LOKALNI PUT
- VAŽNIJI PUTEVI KOJI NISU JAVNI
- ULICE U NASELJIMA
- ZAŠTITNI POJASEVI OBILAZNOG PUTA M-21 ····60m; ····25m; (clan 4 i clan 70 Zakon o putevima Sl.list RCG, br. 42/04)
- ŽELJEZNIČKA PRUGA BEOGRAD-BAR sa infrastrukturnim i pružnim pojasom (Zakon o željeznici Sl list RCG, br. 27/2013)
- IDEJNO REŠENJE TRASE PRUGE PLJEVLJA-BIJELO POLJE VAR1.7(L=56.42KM)
- IDEJNO REŠENJE TRASE PRUGE BIJELO POLJE-BERANE-PEĆ VAR2.2 (L=56.89KM)
- IDEJNO REŠENJE TRASE PRUGE BIJELO POLJE-BERANE-PEĆ VAR2.3(L=55.50LM)
- KORIDOR TRASE PRUGE PLJEVLJA-BIJELO POLJE V1.7 (Š=400,0M)
- KORIDORTRASE PRUGE BIJELO POLJE-BERANE-PEĆ V2.2 i V2.3 (Š=400.0M)
- KORIDOR AUTO PUTA L=2.0KM
- ZONA UTICAJA AUTOPUTA
- ŽICARA

PLANSKI DOKUMENTI I STUDIJE

- DPP — DETALJNI PROSTORNI PLAN
- PPPN — PROSTORNI PLAN POSEBNE NAMJENE
- DSL — DRŽAVNA STUDIJA LOKACIJE
- DUP — DETALJNI URBANISTIČKI PLAN
- LSL — LOKALNA STUDIJA LOKACIJE
- UP — URBANISTIČKI PROJEKAT
- ST — IZRADA STUDIJE
- ZELENI POJAS U CRNOJ GORI -Nacionalni biokoridor

LEGENDA

GRANICE GENERALNE URBANISTIČKE RAZRADE
1 Bijelo Polje
2 Pavino Polje
3 Tosisalevu
4 Zaton
5 Lozna
6 Kanje
7 Bistrica

ZAŠTIĆENA PODRUČJA
- Državni značaj
- Spomenik prirode
- 1 Spomenik prirode - Djalovića klisura
- 2 Spomenik prirode - Novakovića pećina sa kanjonom Stožemos
- 3 Park prirode - Bistrica

SPORTSKO REKREATIVNE POVRŠINE VAN URBANOG JEZGRA
- 1 Park - šuma - Nedakusi
- 2 Park - šuma - Obrov

TURIZAM
- 1 Planinarski turistički centar - Torine (PPPN Bjelasica-Komovi)
- 2 Planinarski turistički centar - Crnijaća (PPPN Bjelasica-Komovi)
- 3 Turističko-rekreativna zona Stožer
- 4 Turističko-rekreativna zona Kovren
- 5 Utoče
- 6 Lozna Luka

KULTURNO-ISTORIJSKI LOKALITETI
- 1 Samograd

KOMUNALNA I OSTALA INFRASTRUKTURA
- IO Azil za pse

GRANICA STALNOG REZERVATA DIVLJAČI

REZERVAT DIVLJAČI

ORIJENTACIONA GRANICA KONKURSA

SIMBOLI:

- AUTOBUSKA STANICA
- ŽELJEZNIČKA STANICA
- ŽELJEZNIČKO STAJALIŠTE
- BENZINSKA STANICA
- PETLJA
- STALNI GRANIČNI PRELAZI
- OSTALI PRELAZI
- PREKOGRANIČNA SARADNJA
- PLANINSKI VRHOVI
- PEĆINE
- SAKRALNA ARHITEKTURA
- INŽINJERSKA ARHITEKTURA
- KP PLANIRANO ODLAGALIŠTE OTPADA
- KONCESIONA PODRUČJA
- HELIODROM

Predlog lokacija za regionalnu deponiju čvrstog otpada, deponiju građevinskog otpada i otpada životinjskog porijekla

- Planirana deponija "Čelinska kosa" KO Majstorovina
- Lokacija na kat.par.:252/1 KO Majstorovina
- Postojeće odlagalište Kumanica - kat.par.1 KO Dobrakovo
- Lokacija na kat.parc.534 KO Zaton
- Lokacija Ramčina dio kat.parc.1728 KO Femića Krš
- Lokacija "Goja" dio kat.parc.2/2 KO Metanjac -deponija za građevinski otpad

# PROSTORNO URBANISTIČKI PLAN OPŠTINE BIJELO POLJE

## PLAN

LEGENDA

MREŽA NASELJA:

- CENTAR REGIONALNOG ZNAČAJA
- OPŠTINSKI CENTAR
- LOKALNI CENTAR
- SEKUNDARNI LOKALNI CENTAR
- OSTALA NASELJA
- IZDVOJENO GRAĐEVINSKO ZEMLJIŠTE
- GRANICA FUP-A
- OPŠTINSKA GRANICA
- DRŽAVNA GRANICA

| | | |
|---|---|---|
| NARUČILAC | OPŠTINA BIJELO POLJE | |
| NOSILAC IZRADE | MONTENEGROPROJEKT PLANET CLUSTER | |
| PRILOG | REŽIM UREĐENJA | |
| RUKOVODILAC TIMA | mr Jadranka Popović ,dipl.ing.arh.urb.<br>Antonio Jansana Vega, arhitekta | |
| ODGOVORNI PLANER | Ojdanić Svetlana,dipl.prost.planer | |
| datum:mart 2014.god. | R: 1:25000 | list br.4 |

Crna Gora - Opština Bijelo Polje
Sekretarijat za planiranje i uređenje prostora
BIJELO POLJE

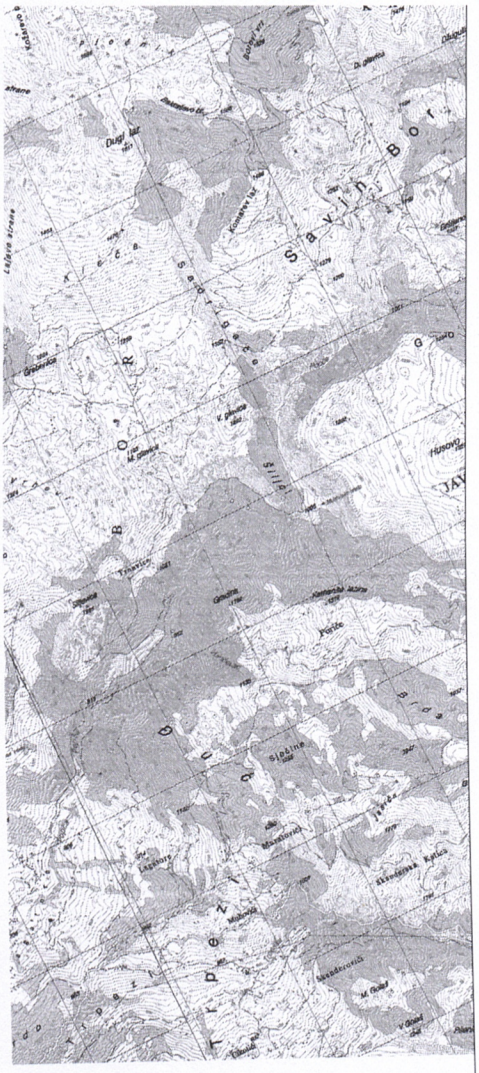

LEGENDA

SAOBRAĆAJ

- MAGISTRALNA SAOBRAĆAJNICA
- LOKALNI PUT
- VAŽNIJI PUTEVI KOJI NISU JAVNI
- ULICE U NASELJIMA
- ZAŠTITNI POJASEVI OBILAZNOG PUTA M-21 - - - 60m; - - - 25m; (član 4 i član 70 Zakon o putevima Sl.list RCG, br. 42/04)
- ŽELJEZNIČKA PRUGA BEOGRAD-BAR sa infrastrukturnim i pružnim pojasom (Zakon o željeznici Sl.list RCG, br. 27/2013)
- IDEJNO REŠENJE TRASE PRUGE PLJEVLJA-BIJELO POLJE VAR1.7(L=56.42KM)
- IDEJNO REŠENJE TRASE PRUGE BIJELO POLJE-BERANE-PEĆ VAR2.2 (L=56,89KM)
- IDEJNO REŠENJE TRASE PRUGE BIJELO POLJE-BERANE-PEĆ VAR2.3(L=55.50LM)
- KORIDOR TRASE PRUGE PLJEVLJA-BIJELO POLJE V1.7 (Š=400,0M)
- KORIDORTRASE PRUGE BIJELO POLJE-BERANE-PEĆ V2.2 i V2.3 (Š=400,0M)
- KORIDOR AUTO PUTA L=2.0KM
- ZONA UTICAJA AUTOPUTA
- AUTOBUSKA STANICA
- ŽELJEZNIČKA STANICA
- ŽELJEZNIČKO STAJALIŠTE
- BENZINSKA STANICA
- PETLJA
- STALNI GRANIČNI PRELAZI
- OSTALI PRELAZI
- HELIODROM
- ŽIČARA

**PROSTORNO-URBANISTIČKI PLAN**
**OPŠTINE BIJELO POLJE**

**PLAN**

LEGENDA

- GRANICA ZAHVATA PUP-a
- OPŠTINSKA GRANICA
- DRŽAVNA GRANICA

ODLUKA O DONOŠENJU PUP-a Bijelo Polje BR. 02 - 728 od 06.03.2014 godine
PREDSJEDNIK SKUPŠTINE Džemal Ljukković

| | | | |
|---|---|---|---|
| NARUČILAC | OPŠTINA BIJELO POLJE | | |
| NOSILAC IZRADE | MONTENEGROPROJEKT | PLANET CLUSTER | |
| PRILOG | TEHNIČKA INFRASTRUKTURA Saobraćaj | | |
| RUKOVODILAC TIMA | mr Jadranka Popović, dipl.ing.arh.urb. Antonio Jansana Vega, arhitekta | | |
| ODGOVORNI PLANER | Zoran Dašić, dipl.inž.grad. | | |
| datum: mart 2014.god. | R 1:25000 | list br. 8 | |

Crna Gora - Opština Bijelo Polje - Sekretarijat za planiranje i uređenje prostora - BIJELO POLJE

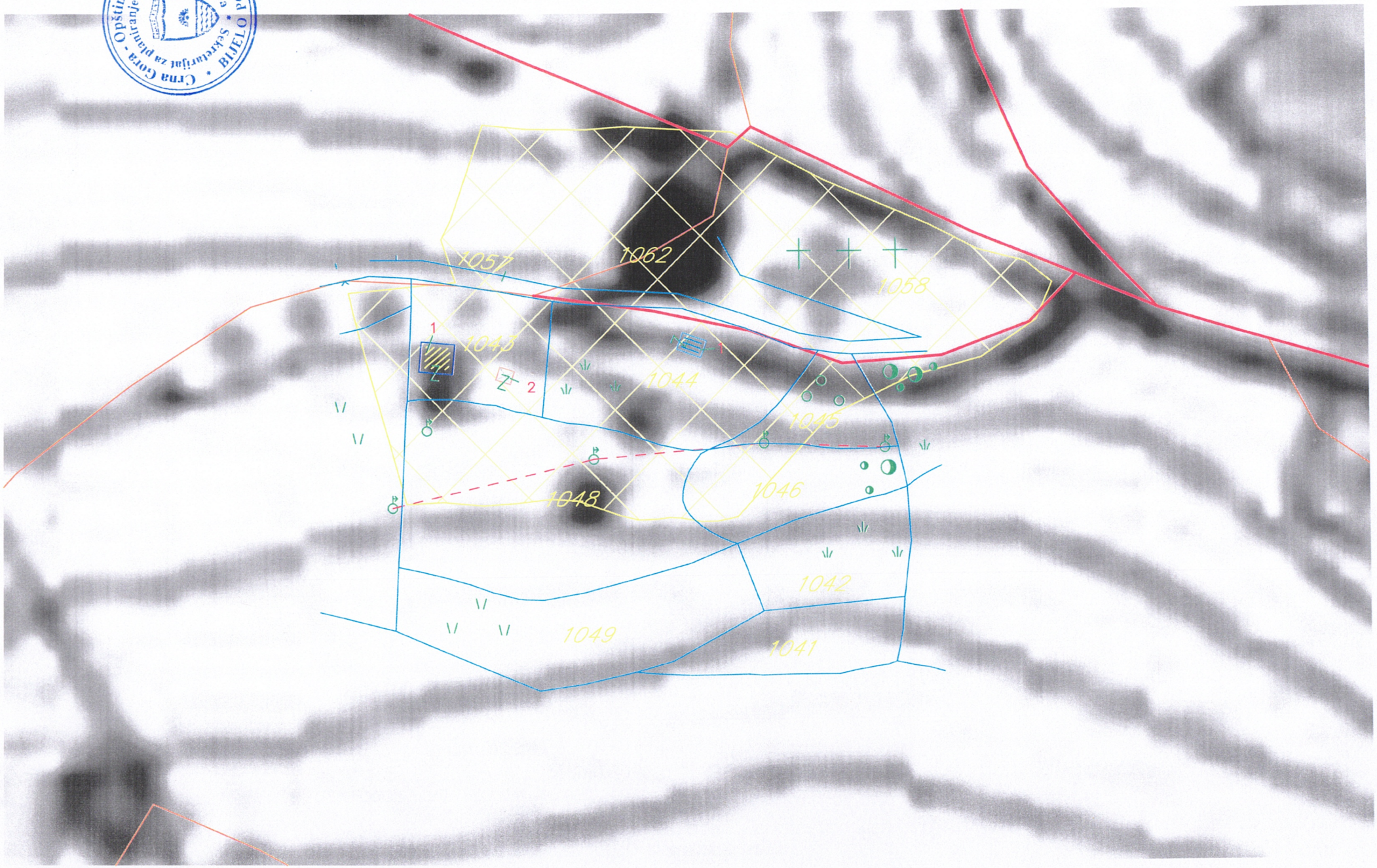

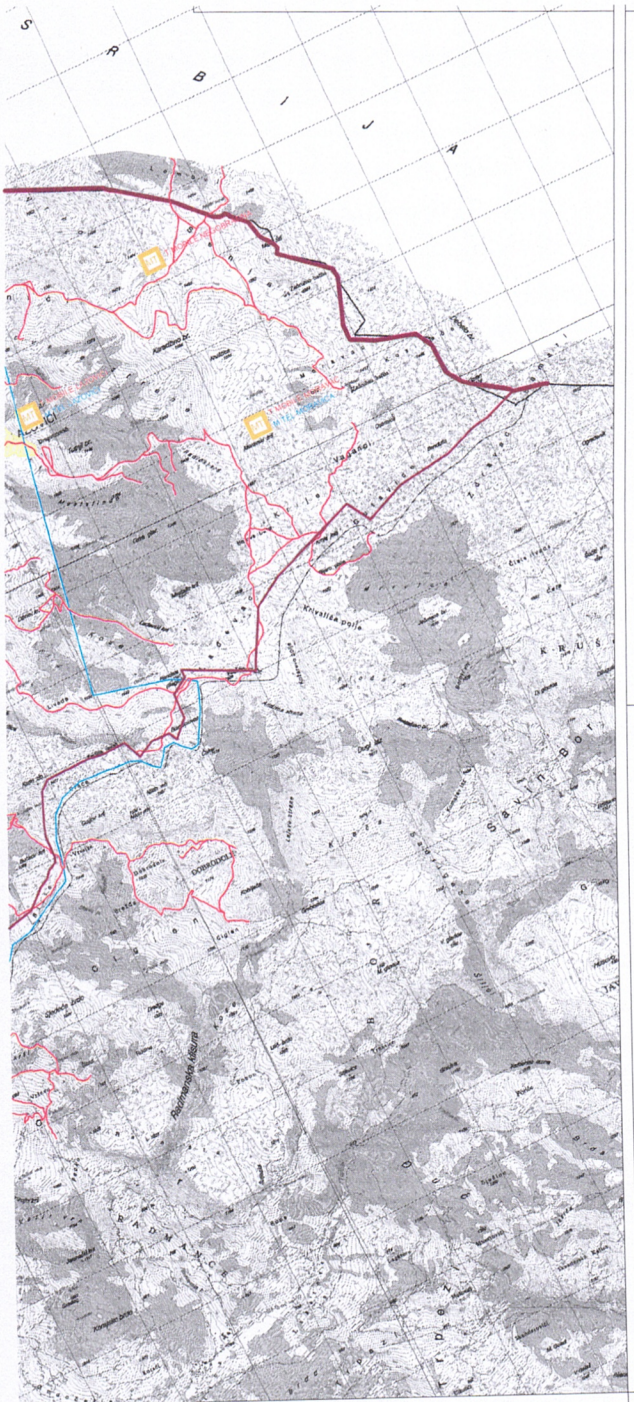


## LEGENDA

### TELEKOMUNIKACIJE

- TC — ELEKTRONSKI KOMUNIKACIONI ČVOR CT POSTOJEĆI
- MT — BAZNA STANICA MOBILNE TELEFONIJE POSTOJEĆA
- MT — BAZNA STANICA MOBILNE TELEFONIJE **PLANIRANA**
- TELEKOMUNIKACIONA KANALIZACIJA SA MAGISTRALNIM OPTIČKIM KABLOM **POSTOJEĆA**
- POSTOJEĆI OPTIČKI KABAL U VLASNIŠTVU ŽICG

### ELEKTROENERGETIKA

- ELEKTROVOD 400 kV
- ELEKTROVOD 220 kV
- ELEKTROVOD 110 kV
- ELEKTROVOD 110 kV PLAN
- ELEKTROVOD 35 kV
- ELEKTROVOD 35 kV PLAN
- KV VOD 35 kV PLAN
- ELEKTROVOD 35 KV UKIDANJE
- TS — TS 400/110 kV
- TS — TS 110/35 kV
- TS — TS 35/10 kV
- TS — TS 110/35 kV PLAN
- TS — TS 35/10 kV PLAN
- I — RASKLOPNO POSTROJENJE
- mHE PLAN

## LEGENDA

### SAOBRAĆAJ

- MAGISTRALNA SAOBRAĆAJNICA
- LOKALNI PUT
- VAŽNIJI PUTEVI KOJI NISU JAVNI
- ULICE U NASELJIMA
- ZAŠTITNI POJASEVI OBILAZNOG PUTA M-21 - - - 60m, - - - 25m; (član 4 i član 70 Zakon o putevima Sl list RCG, br. 42/04)
- ŽELJEZNIČKA PRUGA BEOGRAD BAR sa infrastrukturnim i pružnim pojasom (Zakon o železnici Sl list RCG, br. 27/2013)
- IDEJNO REŠENJE TRASE PRUGE PLJEVLJA-BIJELO POLJE VAR1.7(L=56.42KM)
- IDEJNO REŠENJE TRASE PRUGE BIJELO POLJE-BERANE-PEĆ VAR2.2 (L=56.89KM)
- IDEJNO REŠENJE TRASE PRUGE BIJELO POLJE-BERANE-PEĆ VAR2.3(L=55.50LM)
- KORIDOR TRASE PRUGE PLJEVLJA-BIJELO POLJE V1.7 (Š=400,0M)
- KORIDORTRASE PRUGE BIJELO POLJE-BERANE-PEĆ V2.2 i V2.3 (Š=400,0M)
- KORIDOR AUTO PUTA L=2.0KM
- ZONA UTICAJA AUTOPUTA
- ŽIČARA
- AUTOBUSKA STANICA
- ŽELJEZNIČKA STANICA
- ŽELJEZNIČKO STAJALIŠTE
- BENZINSKA STANICA
- PETLJA
- STALNI GRANIČNI PRELAZI
- OSTALI PRELAZI

## LEGENDA

### HIDROTEHNIKA

- R — REZERVOAR
- GLAVNI CEVOVOD POSTOJEĆI
- POSTOJEĆA VODOVODNA MREŽA
- REGULISANI VODOTOK
- Izvor vode preko 1000 L/s
- Izvor vode od 100-1000 L/s
- Izvor vode od 10-100 L/s
- CS1 — GLAVNA CRPNA STANICA ZA OTPADNU VODU
- POSTROJENJE ZA OTPADNE VODE "NEDAKUSI"
- PLANIRANA ODVODNI KANAL ZA ATMOSFERSKE VODE (U SKLOPU OBILAZNE SAOBRAĆAJNICE)
- GLAVNI CEVOVOD PLANIRANI
- PLANIRANA VODOVODNA MREŽA

# PROSTORNO URBANISTIČKI PLAN OPŠTINE BIJELO POLJE

PLAN

N

## LEGENDA

- GRANICA ZAHVATA PUP-a
- OPŠTINSKA GRANICA
- DRŽAVNA GRANICA

OBJAVLJENO U SLUŽBENOM LISTU CG br. 1/2014 od 06.01.2014 godine

PREDSJEDNIK SKUPŠTINE
Ibrahim Ljuhar-m

| | |
|---|---|
| NARUČILAC | OPŠTINA BIJELO POLJE |
| NOSILAC IZRADE | MONTENEGROPROJEKT PLANET CLUSTER |
| PRILOG | TEHNIČKA INFRASTRUKTURA<br>Saobraćaj, Hidrotehnika Elektronska komunikaciona infrastruktura (Telekomunikacije) i Elektroenergetika |
| RUKOVODILAC TIMA | mr Jadranka Popović, dipl.ing.arh.urb.<br>Antonio Jansana Vega, arhitekta |
| ODGOVORNI PLANER | Zoran Dašić, dipl.ing.građ.<br>Nataša Novović, dipl.ing.građ.<br>Željko Maraš, dipl.ing.el.<br>Nada Dašić, dipl.ing.el. |
| datum: mart 2014.god. | R 1:25000 — list br. 9 |

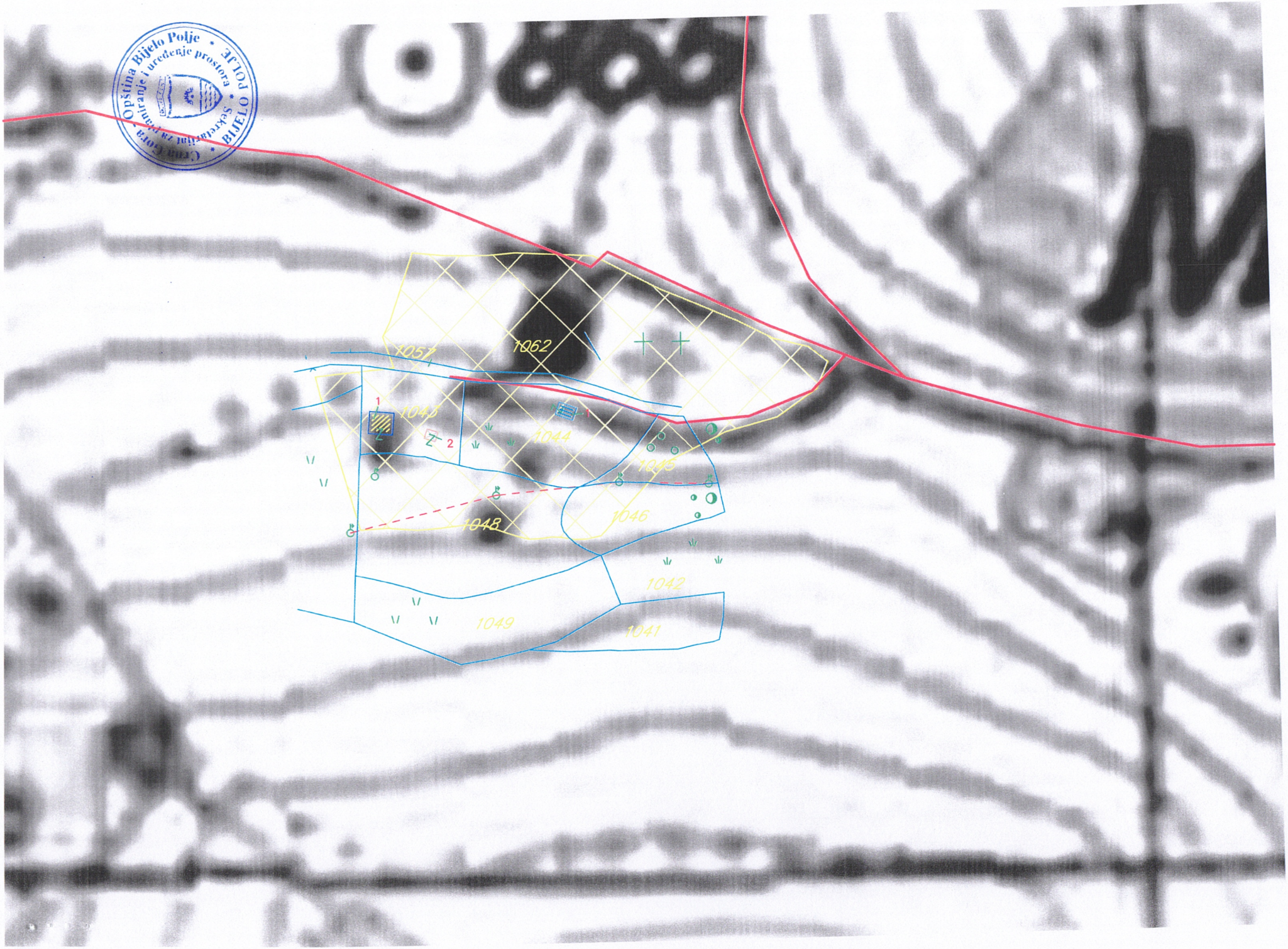


Opština Bijelo Polje
Sekretarijat za planiranje i uređenje prostora
BIJELO POLJE

28000000021

105-919-6588/2024

**UPRAVA ZA NEKRETNINE**

**CRNA GORA**

**PODRUČNA JEDINICA**
**BIJELO POLJE**

Broj: 105-919-6588/2024
Datum: 22.08.2024.
KO: MIOČE

Na osnovu člana 173 Zakona o državnom premjeru i katastru nepokretnosti ("Sl. list RCG" br. 29/07, "Sl. list CG" br. 73/10, 032/11, 040/11, 043/15, 037/17 i 17/18), postupajući po zahtjevu OPŠTINE B. POLJE BR.06/5-332/24-524/1-196, , za potrebe izdaje se

# LIST NEPOKRETNOSTI 146 - IZVOD

## Podaci o parcelama

| Broj Podbroj | Broj zgrade | Plan Skica | Datum upisa | Potes ili ulica i kućni broj | Način korišćenja Osnov sticanja | Bon. klasa | Površina m$^2$ | Prihod |
|---|---|---|---|---|---|---|---|---|
| 1048 | | 3<br>11 | | MAHALA | Njiva 6. klase<br>NASLJEĐE | | 3239 | 16.52 |
| | | | | | | | 3239 | 16.52 |

## Podaci o vlasniku ili nosiocu

| Matični broj - ID broj | Naziv nosioca prava - adresa i mjesto | Osnov prava | Obim prava |
|---|---|---|---|
| | KOSOVIĆ DRAGOLJUB BOGOLJUB | Svojina | 1/1 |

Naplata takse je oslobođena na osnovu člana 17 Zakona o administrativnim taksama ("Sl.list CG, br. 18/19). Naplata naknade oslobođena je na osnovu člana 174 Zakona o državnom premjeru i katastru nepokretnosti ("Sl. list RCG" br. 29/07, "Sl. list CG" br. 73/10, 032/11, 040/11, 043/15, 037/17 i 17/18).

Crna Gora UPRAVA ZA NEKRETNINE 15 PODGORICA

Načelnik:

Madžgalj Rajko, dipl pravnik

## SPISAK PODNIJETIH ZAHTIJEVA NA NEPOKRETNOSTIMA

| Br. parcele podbroj | Zgrada PD | Predmet | Datum i vrijeme | Podnosilac | Sadržina |
|---|---|---|---|---|---|
| 1048/0 | | 105-2-919-894/1-2024 | 18.07.2024 10:32 | KOSOVIĆ BOGOLJUB IZ BIJELOG POLJA | ZA UPIS HIPOTEKE U LN.BR.1169,4198 KO BIJELO POLJE ,LN.BR.146 KO MIOČE I LN.BR.281 KO PAVINO POLJE |



0378537

CRNA GORA
UPRAVA ZA NEKRETNINE
PODRUČNA JEDINICA: BIJELO POLJE
Broj: 105-917/24-2/310-DJ
Datum: 21.08.2024.

Katastarska opština: MIOČE
Broj lista nepokretnosti:
Broj plana: 3
Parcela: 1048

# KOPIJA PLANA

Razmjera 1: 2500

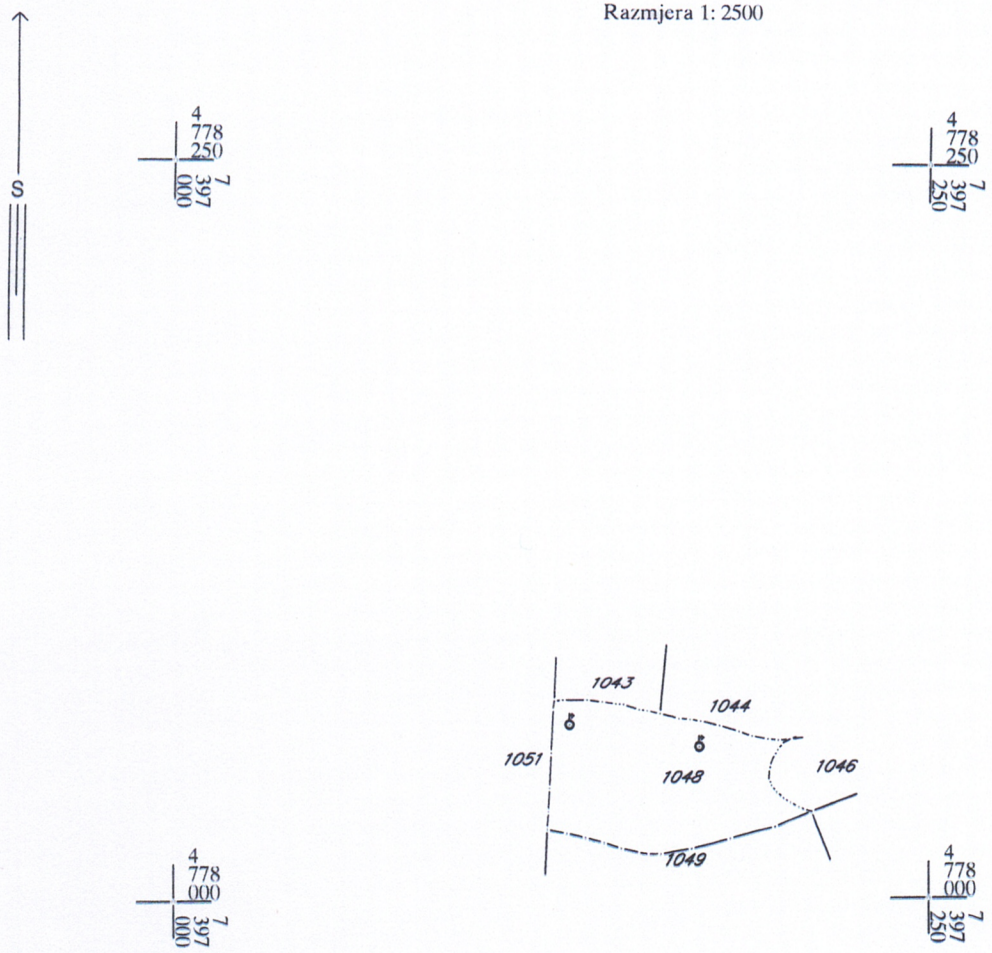


IZVOD IZ DIGITALNOG PLANA
Obradio:

Ovjerava
Službeno lice:

Crna Gora UPRAVA ZA NEKRETNINE PODGORICA 14