URBANISTIČKO - TEHNIČKI USLOVI

1	**CRNA GORA** **OPŠTINA BIJELO POLJE** **Broj:06/5-332/24-553/1-201** **Bijelo Polje, 30.08.2024.godine**	**OPŠTINA BIJELO POLJE**
2	**Sekretarijat za planirenje i uređenje prostora Opštine Bijelo Polje**, na osnovu člana 74 Zakona o planiranju prostora i izgradnji objekata (,,Sl. list CG", br. 64/17, 44/18, 63/18, 11/19, 82/20, 86/22, 04/23), Uredbe o povjeravanju dijela poslova Ministarstva prostornog planiranja, urbanizma i državne imovine jedinicama lokalne samouprave ("Službeni list Crne Gore", br.012/24, 073/24) i podnijetog zahtjeva **Šebek Ivana** iz Bijelog Polja, izdaje:	
3	**URBANISTIČKO-TEHNIČKE USLOVE** **za izradu tehničke dokumentacije**	
4	za izgradnju objekata za smještaj u seoskom turizmu i pomoćnih objekata koji su u funkciji turističkog smještaja na lokaciji koju čini katastarska parcela br.1385 KO Zaton, u zahvatu Prostorno urbanističkog plana Opštine Bijelo Polje ("Sl.list CG-opštinski propisi", br. 7/14), Izmjena i dopuna Prostorno – urbanističkog plana opštine Bijelo Polje ("Službeni list Crne Gore", br. 96/22).	
5	**PODNOSILAC ZAHTJEVA:**	**Šebek Ivan**
6	**POSTOJEĆE STANJE**	
	Katastarska evidencija U listu nepokretnosti 445 – izvod KO Zaton katastarska parcela br.1385 evidentirana je kao njiva 3.klase površine 4462 m².	
7	**PLANIRANO STANJE**	
7.1.	**Namjena parcele odnosno lokacije**	
	Predmetna lokacija, nalazi se u zoni planiranoj za izgradnju izvan građevinskog područja na poljoprivrednom zemljištu. Izvan građevinskog područja naselja moguća je izgradnja privrednih, turističkih i drugih objekata, uključujući stambene objekte poljoprivrednih domaćinstava, mini hidroelektrana, a naročito farmi i drugih poljoprivrednih i ekonomskih objekata koji ne mogu da se lociraju unutar građevinskog zemljišta, centralnih djelova naselja i urbanog područja.	

	Na negrađevinskom zemljištu – Ruralmo individualno stanovanje na poljoprivrednom zemljištu - osim dozvoljenih sadržaja i objekata, daje se mogućnost izgradnje i objekata za potrebe turizma (eko turizam - eko hotel, motel, objekti turističkog smještaja u domaćinstvu, seoskom domaćinstvu, smještaj u seoskom turizmu, etno-sela, kampovi i sl.) čiji su sadržaji u skladu sa opštim smjernicama koje se odnose na sadržaje i vrstu turizma za određena područja i njihove karakteristike. Za građenje objekata turističkog smještaja u domaćinstvu, seoskom domaćinstvu, smještaj u seoskom turizmu predvidjeti mogućnost izgradnje novih objekata i/ili rekonstrukciju i adaptaciju postojećih objekata za smještaj turista i pomoćnih objekata koji su u funkciji turističkog smještaja (zatvoreni i otvoreni objekti za pripremu i usluživanje hrane i pića, prezentaciju i degustaciju lokalnih gastronomskih specijaliteta, sanitarni čvorovi, nadstrešnice i sl.) Parametri definisani planskim dokumentom su maksimalno dozvoljeni, ukoliko se mogu postići obzirom da je potrebno ispoštovati Pravilnike kojim se definišu ove vrste smještajnih i ugostiteljskih objekata.
7.2.	**Pravila parcelacije**
	Ukupna površina lokacije iznosi 4462 m².
7.3.	**Građevinska i regulaciona linija, odnos prema susjednim parcelama**
	Regulaciona linija je linija koja dijeli javnu površinu od površina za druge namjene. Regulaciona linija se poklapa sa granicom katastarske parcele br. 1385 KO Zaton. Građevinska linija (građevinska linija predstavlja liniju na, ispod i iznad površine zemlje do koje može da se planira najistureniji dio objekta. Minimalno rastojanje objekata od susjedne parcele iznosi 5,0 m, rastojanje od susjednih objekata iznosim 5,0m.
8	**PREPORUKE ZA SMANJENJE UTICAJA I ZAŠTITU OD ZEMLJOTRESA, KAO I DRUGE USLOVE ZA ZAŠTITU OD ELEMENTARNIH NEPOGODA I TEHNIČKO-TEHNOLOŠKIH I DRUGIH NESREĆA**
	Uslovi i mjere za zaštitu od zemljotresa: Proračune raditi na VII (sedmi) stepen seizmičkog inteziteta po MCS skali. Objekat mora biti izgrađen prema važećim propisima za građenje u seizmičkim područjima. Mjere zaštite od seizmičkih razaranja obuhvataju planiranje, projektovanje i izviđenje objekata i građevinskih radova, u skladu sa standardima MEST EN 1998-1 i nacionalnim standardom MEST EN 1998-1/NA , kako bi se obezbijedili da su: ljudski životi zaštićeni, oštećenja ograničena, objekti od značaja za civilnu zaštitu ostanu u upotrebljivom stanju. Da bi se obezbijedila stabilnost objekta, kao prihvatljiv nivo seizmičkog rizika obavezno je: 1. U skladu sa Zakonom o geološkim istraživanjima („Službeni list RCG“, br.28/93, 27/94, 26/07) i Pravilnikom o sadržaju projekata geoloških istraživanja („Službeni list RCG“, BR. 68/23) izraditi Elaborat o geofizičkim istraživanjima tla, kojim se detaljno utvrđuju geološke, seizmološke i seizmotektonske karakteristike lokacije, seizmičke karakteristike geološkog modela lokacije, proračun dinamičkog odziva geološkog modela tla lokacije na seizmičku pobudu, amplitudno – frekventne karakteristike seizmičkog odziva, projektne seizmičke parametre za analizu

	konstrukcije po eurokodu MEST EN 1998/1NA, kao i drugi podaci neophodni za seizmičku sigurnost objekta. U skladu sa Zakonom o geološkim istraživanjima („Službeni list RCG“, BR.28/93, 27/94, 26/07) i Pravilnikom o sadržaju projekata geoloških istraživanja („Službeni list RCG“, BR.68/23) IZRADITI Elaborat o inženjersko – geološkim karakteristikama tla, kojim se detaljno određuju geomehaničke karakteristike tla, nivo podzemnih voda i drugi geomehanički podaci od značaja za sigurnost objekta i diferencijalno slijeganje tla. **Zaštita od požara:** Tehničkom dokumentacijom predvidjeti mjere zaštite od požara shodno propisima za ovu vrstu objekata. U cilju zaštite od elementarnih nepogoda postupiti u skladu sa Zakonom o zaštiti i spašavanju ("Sl.list Crne Gore", br.13/07, 05/08, 86/09, 32/11, 54/16, 146/21) i Pravilnikom o mjerama zaštite od elementarnih nepogoda (" Sl.list CG ", br.8/93). **Zaštita na radu** Projektant koji izrađuje projektnu dokumentaciju dužan je da shodno čl.9 Zakona o zaštiti i zdravlju na radu ("Sl.list CG",br.34/14, 44/18) pri izradi tehničke dokumentacije ugradi propisane mjere zaštite na radu u skladu sa tehnološkim projektnim zadatkom. Pri izgradnji objekta poslodavac koji izvodi radove dužan je izradi Plan mjera zaštite i zdravlja na radu u skladu sa aktom nadležnog ministarstva shodno članu 10 Zakona o zaštiti i zdravlju na radu.
9	**USLOVI I MJERE ZAŠTITE ŽIVOTNE SREDINE**
	Nove objekte graditi u skladu sa zahtijevanim visokim stepenom zaštite prirode, bez krčenja šuma, bez ugrožavanja vodotokova, sa primjenom visokih tehnologija u zaštiti zemljišta, voda, vazduha , flore i faune. Regulisati otpadne vode na adekvatan način da se eliminiše svako potencijalno zagađenje. Tehničkom dokumentacijiom predvidjeti uslove i mjere za zaštitu životne sredine u skladu sa odredbama Zakona o životnoj sredini, Zakona o proceni uticaja na životnu sredinu, Zakona o zaštiti prirode kao i svim važećim pravilnicima vezanim za ovu oblast.
10	**USLOVI ZA PEJZAŽNO OBLIKOVANJE**
	Za površine planirane za turizam različitih kategorija neophodno je: - izvršiti potpunu inventarizaciju postojećeg biljnog fonda i kompozicionih ansambala; - izvršiti taksaciju biljnog materijala, vrednovanje zdravstveno i dekorativno, sa predloženim mjerama njege; - turistički objekti treba da sadrže min. 40% zelenih površina; - kompoziciono rješenje zelenih i slobodnih površina stilski uskladiti sa prirodnim pejzažom i tradicijom vrtne arhitekture; - u okviru slobodnih površina mogući su bazeni, pergole, sportski tereni, igrališta za djecu itd.
11	**USLOVI I MJERE ZAŠTITE NEPOKRETNIH KULTURNIH DOBARA I NJIHOVE ZAŠTIĆENE OKOLINE**
	U okviru predmetnog prostora potrebno je poštovati odredbe i metodologiju zaštite spomenika kulture koji su postavljeni u Zakonu o zaštiti kulturnih dobara ("Sl.list CG" 49/10, 40/11, 44/17, 18/19), posebno članovi 87 i 88. U slučaju pronalaženja nalaza od arheološkog značaja, sve radove treba prekinuti i obavestiti Ministarstvo kulture i Upravu

	za zaštitu kulturnih dobara, kako bi se preduzele sve potrebne mjere za njihovu zaštitu, shodno zakonu.
12	**USLOVI ZA LICA SMANJENE POKRETLJIVOSTI I LICA SA INVALIDITETOM**
	Tehničkom dokumentacijom obezbijediti prilaz i upotrebu objekta/objekata licima smanjene pokretljivosti u skladu sa članom 71 Zakona o planiranju prostora i izgradnji objekata ("Sl. list CG" br. 64/17, 44/18, 63/18, 11/19, 82/20) i Pravilnikom o bližim uslovima i načinu prilagođavanja objekata za pristup i kretanje lica smanjene pokretljivosti („Sl.list CG", br.48/13 i 44/15).
13	**USLOVI ZA POSTAVLJANJE I GRADNJU POMOĆNIH OBJEKATA**
	/
14	**USLOVI ZA OBJEKTE KOJI MOGU UTICATI NA BEZBJEDNOST VAZDUŠNOG SAOBRAĆAJA**
	/
15	**USLOVI ZA OBJEKTE KOJI MOGU UTICATI NA PROMJENE U VODNOM REŽIMU**
	Prilikom izrade tehničke dokumentacije poštovati Zakon o vodama („Sl.list RCG", br.27/07 i „Sl.list CG", br.73/10, 32/11, 47/11, 48/15, 52/16, 55/16, 02/17, 80/17, 84/18).
16	**MOGUĆNOST FAZNOG GRAĐENJA OBJEKTA**
	Moguća je faznost gradnje, kojom se određuje tehničko-tehnološka i funkcionalna cjelina građenja objekata a sve u skladu sa članom 76 Zakona o planiranju prostora i izgradnji objekata (Sl.list CG 64/17, 44/18, 63/18, 11/19, 82/20).
17	**USLOVI ZA PRIKLJUČENJE NA INFRASTRUKTURU**
17.1.	**Uslovi priključenja na elektroenergetsku infrastrukturu**
	Tehnička dokumentacija treba da sadrži razradu priključka objekta na niskonaponsku mrežu koji je neophodno projektovati shodno uslovima datim u Tehničkim preporukama EPCG i to: - Tehnička preporuka za priključenje, potrošača na niskonaponsku mrežu TP-2 (dopunjeno izdanje) - Tehnička preporuka –Tipizacija mjernih mjesta - Upustvo i tehnički uslovi TP-1b-Distributivna transformatorska stanica DTS-EPCG 10/04 kV. Električne instalacije projektovati i izvesti u skladu sa važećim propisima i standardima. Pri izgradnji objekta pridržavati se propisa o minimalnom rastojanju od vodova pod naponom svih naponskih nivoa prema važećim pravilnicima o tehničkim normativima za izgradnju nadzemnih i podzemnih elektroenergetskih vodova napona od 1 kV do 400 kV.

	(„Službeni list SFEJ“, broj 65/88 i „Službeni list SRJ“, broj 18/92), a koji govori o minimalnoj sigurnosnoj horizontalnoj udaljenosti i sigurnosnoj visini objekata od vodova pod naponom. Zabranjuje se izgradnja stambenih, ugostiteljskih objekata, proizvodnih objekata i ostalih objekata u zaštitnoj zoni dalekovoda. Prilikom izgradnje objekata držati se važećih tehničkih propisa za izgradnju nadzemnih elektroenergetskih vodova nazivnog napona od 1 kV i objekata elektroenergetske infrastrukture. Zaštitni pojas za elektrovodove Dalekovod 400 kV: širina koridora min 40m obostrano od horizontalne projekcije dalekovoda. Dalekovod 200 kV: širina koridora min 30m obostrano od horizontalne projekcije dalekovoda. Dalekovod 110 kV: širina koridora min 25m obostrano od horizontalne projekcije dalekovoda. Dalekovod 35 kV: širina koridora min 10m obostrano od horizontalne projekcije dalekovoda. Dalekovod 10kV: širina koridora min 5m obostrano od horizontalne projekcije dalekovoda. Sve objekte, a naročito objekte za stalan boravak ljudi, treba graditi što dalje od dalekovoda 400kV, 220 kV, i 110 kV (min. 25m od DV 110 kV, odnosno 30m od DV 220 kV). Za dobijanje odobrenja za izgradnju objekata u blizini vodova navedenog naponskog nivoa potrebno je pribaviti saglasnost od nadležnog JP za prenos el. energije, koje će kao subjekat koji koristi el. energetske objekte utvrditi uslove za izgradnju. Gradnju objekta za stalan boravak ljudi, kao i drugih objekata treba izbjegavati i u blizini vodova 35 kV i 10 kV, odnosno u zoni od min. 5m lijevo i desno horizontalno od projekcije najbližeg provodnika u neotklonjenom stanju. Ukoliko se iz nekih opravdanih razloga mora graditi u navedenoj zoni, potrebno je prije početka izgradnje pribaviti saglasnost od nadležnog JP na elaborat koji treba da uradi ovlašćena projektantska organbizacija za takve poslove a koji treba da sadrži: - uzdužni i poprečni profil trase dalekovoda u rasponu ukrštanja (geodetski snimak) sa prikazom visine stubova i provodnika iznad zemlje; - situacioni prikaz položaja objekta u odnosu na dalekovod; - potreban proračun; zaključak o ispunjenosti svih usova iz tehničkih propisa i mišljenje da li se izgradnjom u blizini el. energetskog objekta ugrožava bezbjednost ljudi i imovine.
17.2.	**Uslovi priključenja na vodovodnu i kanalizacionu infrastrukturu**
	Hidrotehničke instalacije projektovati prema važećim tehničkim propisima i standardima <u>Tretman otpadnih voda za infrastrukturno nepristupačne lokacije</u> <u>Ekološki bioprečistači - septičke bio jame</u> Ekološka osviješćenost vodi ka traženju čišćih, energetski učinkovitijih i jednostavnih rješenja kada je u pitanju odvođenje otpadnih voda. Biološki uređaji su zamjena za klasične septičke jame, koje su ekološki neprihvatljive. Iz biološkog uređaja ispušta se pročišćena voda koja ne opterećuje okoliš, za razliku od klasične septičke jame. Biološki uređaji iziskuju i manje troškove, pogotovo s obzirom na septičke jame, koje je potrebno čistiti svakih nekoliko mjeseci. Investicija u biološki uređaj je podjednaka investiciji u zbirne septičke jame odgovarajućeg potrebnog volumena. **Septička biojama je** izrađena od polietilena, kao jedinstvena cjelina sa središnjim otvorom na vrhu, za koji je predviđen nepropusni poklopac s navojima. Središnji otvor

namijenjen je za reviziju i za odstranjivanje otpada i mulja. U unutrašnjosti biološke jame nalazi se konusni lijevak sa ljevkastim završetkom za izlazak pročišćenih voda od PVC-a, promjera u zavisnosti od veličine i kapaciteta jame, s gumenom (NEOPREN) spoljnom brtvom. Ovaj se proizvod koristi za potrebe stanovnika sa potrošnjom vode od 100 do 400 l/osobi, a izveden je od reciklirajućeg materijala.
Preporučuje se za sakupljanje kućnih otpadnih (sanitarnih) voda i kod manjih industrijskih postrojenja.

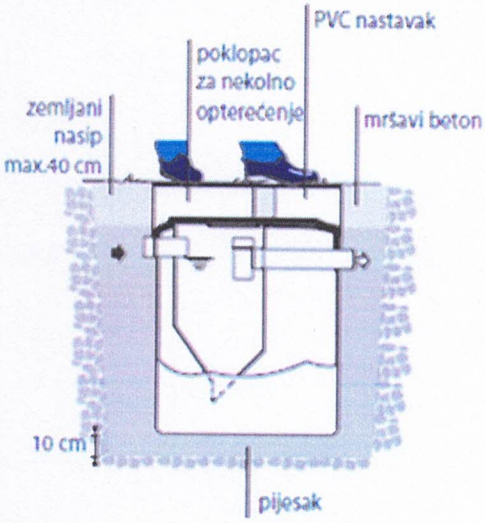

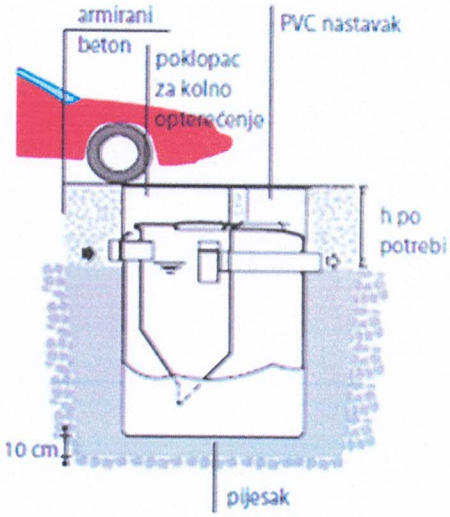

17.3. **Uslovi priključenja na saobraćajnu infrastrukturu**

Objekat se preko pristupnog puta priključuje na javni put označen katastarskom parcelom br.2859 KO Zaton.

17.4. **Ostali infrastrukturni uslovi**

Mjesto, način i uslovi priključenja objekta na telekomunikacionu infrastrukturnu mrežu:
Priključak novih objekata na TK infrastrukturu predviđen je iz samostojećih koncentracionih ormana ili direktno do TK ormana postavljenih u samom objektu. Priključak izvesti kroz prethodno položene PVC cijevi 110mm, odnosno PE cijevi prečnika 40mm do objekata. Unutrašnju telekomunikacionu instalaciju izvoditi u svemu prema Uputstvu o izradi telefonskih instalacija i uvoda - ZJPTT i važećih propisa i standarda iz ove oblasti.
Prilikom izrade tehničke dokumentacije potrebno je poštovati propise koji se odnose na zaštitu i izgradnju elektronske komunikacione infrastrukture i elektronskih komunikacionih mreža, odnosno Zakona o elektronskim komunikacijama ("Sl.list CG", br.40/13, 56/13, 2/17 i 49/19) i ostalih propisa koji su doneseni na osnovu njega.

Takođe koristiti sledeće sajtove:

-sajt na kome se nalaze relevantni propisi u skladu sa kojim se obavlja izrada tehničke dokumentacije http://www.ekip.me/regulativa/;
-sajt na kome Agencija objavljuje podatke o postojećem stanju elaktronske komunikacione infrastrukture http://ekinfrastruktura.ekip.me/ekip.me kao i

	-adresu web portala http://ekinfrastruktura.ekip.me/ekip/login.isp preko koga sve zainteresovane strane od Agencije za telekomunikacije i poštansku djelatnost mogu da zatraže otvaranje korisničkog naloga, kako bi pristupili georeferentnoj bazi podataka elektronske komunikacione infrastrukture. **Uslovi za kablovske distributivne sisteme RTV programa:** Priključak objekata na KDS izvesti podzemnim optičkim ili koaksialnim kablom ostavljenog kroz odgovarajuću PVC cijev do unutrašnjeg priključka (KDS distributivni orman ili direktan priključak za individualni objekat).
18	**POTREBA IZRADE GEODETSKIH, GEOLOŠKIH (GEOTEHNIČKIH, INŽENJERSKO-GEOLOŠKIH, HIDROGEOLOŠKIH, GEOMEHANIČKIH I SEIZMIČKIH) PODLOGA, KAO I VRŠENJA GEOTEHNIČKIH ISTRAŽNIH RADOVA I DRUGIH ISPITIVANJA**
	Potrebe za geološkim, hidrološkim, geodetskim ispitivanjima: Svi objekti moraju biti izgrađeni prema važećim propisima i u skladu sa geomehaničkim ispitivanjima u zoni građenja. U skladu sa Zakonom o geološkim istraživanjima („Službeni list RCG", br.28/93, 27/94, 26/07) i Pravilnikom o sadržaju projekata geoloških istraživanja („Službeni list RCG", br.68/23) uzraditi: 1. Elaborat o geofizičkim istraživanjima tla, kojim se detaljno utvrđuju geološke, seizmološke i seizmotektonske karakteristike lokacije, seizmičke karakteristike geološkog modela lokacije lokacije, proračun dinamičkog odziva geološkog modela tla lokacije na seizmičku pobudu, amplitudno – frekventne karakteristike seizmičkog odziva, projektne seizmičke parametre za analizu konstrukcije po eurokodu MEST EN 1998/1NA, kao i drugi podaci neophodni za seizmičku sigurnost objekta. 2. Elaborat o inženjersko – geološkim karakteristikama tla, kojim se detaljno određuju geomehaničke karakteristike tla, nivo podzemnih voda i drugi geomehanički podaci od značaja za sigurnost objekta i diferencijalno slijeganje tla. Meteorološki podaci: Područje opštine Bijelo Polje ima umereno kontinentalnu klimu u prostornom dolinskom dijelu. Dolinski dio karakteriše umereno topla i vlažna klima sa toplim ljetima. Srednja godišnja temperatura iznosi 9,4 C. Najtopliji mjesec je jul sa srednjom temperaturom 19,1 C, a najhladniji mjesec je januar sa temperaturom -0,9 C. Srednja godišnja vrednost insolacije je 1 635,3 časova, srednji mjesečni maksimum je u julu mjesecu i iznosi 228,4 časova, a minimum je u decembru sa 39 časova. Veći dio područja odlikuje se modifikovanim fluviometrijskim režimom padavina, pri čemu se maksimalne količine izlučuju u kasnoj jeseni i u prvom dijlu zime (oktobar-januar), a minimalne tokom ljeta (jun-avgust). Za područje opštine Bijelo Polje, obimnije snežne padavine karakteristične su od sredine novembra, a najintenzivnije su u razdoblju decembar-mart. Snežni pokrivač traje oko 5 meseci. Srednja godišnja suma padavina je 920mm. Srednja mjesečna suma padavina najveća je u novembru i iznosi 112,8mm, a najmanja u avgustu 55,1mm. Na osnovu podataka mjernih stanica može se konstatovati da se relativna vlažnost vazduha u Bijelom Polju nalazi u granicama umjerene povišenosti. Relativna vlažnost vazduha je veća zimi nego ljeti. Na planinama ljeti raste sa visinom. Srednja godišnja vrijednost vlažnosti je 77,3%, maksimum je u decembru 84,1%, dok je minimum u julu 72,6%.

	U Bijelom Polju su izrazitije zastupljeni vjetrovi iz jugozapadnog, jugoistočnog i sjeveroistočnog pravca jer se tim pravcima pruža dolina Lima i njene pritoke s jedne i bjelopoljska kotlina sa druge strane. U vrijeme duvanja zapadnih i sjeverozapadnih vjetrova ima dosta padavina, a za vrijeme juga temperature vazduha rastu.	
19	**POTREBA IZRADE URBANISTIČKOG PROJEKTA**	
	/	
20	**ZA ZGRADE URBANISTIČKO-TEHNIČKI USLOVI SADRŽE I URBANISTIČKE PARAMETRE**	
	Oznaka urbanističke parcele	Katastarska parcela br. 1385 KO Zaton
	Površina urbanističke parcele	4462 m²
	Maksimalni indeks zauzetosti	0,4 na ukupnoj parceli
	Maksimalni indeks izgrađenosti	0,8 na ukupnoj parceli
	Bruto građevinska površina objekata (max BGP)	Ukoliko se rade zasebni objekti tipa bungalova BRGP pojedinačnog objekta je 48 m², a maksimalna površina pod objektom je 24 m².
	Maksimalna spratnost objekata	dvije nadzemne etaže pomoćni objekti- jedna nadzemna etaža
	Maksimalna visinska kota objekta	/
	Objekat može imati podrumski dio ako ne postoje smetnje geotehničke ili hidrotehničke prirode. Najveća visina etaže za obračun visine građevine, mjerena između gornjih kota međuetažnih konstrukcija iznosi za stambene etaže 3,50m a za poslovne etaže 4,50m. Potkrovlje (Pk) je dio građevine čiji se prostor nalazi neposredno ispod kosog ili zaobljenog krovišta. Najveće moguće dimenzije potkrovlja određene su visinom nadzidka od 1,60m, te visinom sljemena krovišta od 4,5m mjerenih od gornje kote podne konstrukcije potkrovlja.	
	Parametri za parkiranje odnosno garažiranje vozila	Parkiranje riješiti u okviru parcele.
	Smjernice za oblikovanje i materijalizaciju, posebno u odnosu na ambijentalna svojstva područja	Smjernice za arhitektonsko oblikovanje i materijalizaciju objekata, utvrđeno je da kod objekat atreba primjenjivati arhitektonske oblike i forme, kao i materijale koji odgovaraju arhitektonskom nasleđu pojedinih naselja. Arhitektura i materijalizacija objekta treba da bude usklađena sa funkcijom, klimatskim i graditeljskim kontekstom kao i sa pejzažem.

		Oblikovanje krovnih ravni i izbor krovnog pokrivača , tekstura i boja važan su element arhitektonike građene sredine. U tom smislu voditi računa o primjeni onih formi i načini pokrivanja koji su dominantni u postojećim strukturama, pri oblikovanju objekata ostvariti vizuelnu harmoniju sa prirodnim okruženjem, interakciju sa prirodnim ekološko-geološkim karakteristikama, izgled objekta u skladu sa kulturnim okruženjem u kojem funkcioniše, sjediniti kulturne motive i tradicionalne stilove, izvorne arhitekture u projektovanju i asimiliranju u lokalni kulturni koncept.
	Uslovi za unapređenje energetske efikasnosti	Održivoj potrošnji energije treba dati prioritet racionalnim planiranjem potrošnje, te implementacijom mjera energetske efikasnosti u sve segmente energetskog sistema. Održiva gradnja je svakako jedan od značajnijih segmenata održivog razvoja koji uključuje: -Upotrebu građevinskih materijala koji nisu štetni po životnu sredinu -Energetsku efikasnost zgrada -Upravljanje otpadom nastalim prilikom izgradnje ili rušenja objekata U cilju energetske i ekološki održive izgradnje objekata treba težiti : -Smanjenju gubitaka toplote iz objekta poboljšanjem toplotne zaštite spoljnih elemenata i povoljnim odnosom osnove i volumena zgrade -Povećanju toplotnih dobitaka u objektu povoljnom orijentacijom zgrade i korišćenjem sunčeve energije -Korišćenju obnovljivih izvora energije u zgradama (biomasa, sunce, vjetar itd) -Povećanju energetske efikasnosti termoenergetskih sistema. U cilju racionalnog korišćenja energije treba iskoristiti sve mogućnosti smanjenja korišćenja energije u objektima. Pri izgradnji objekata koristiti savremene termoizolacione materijale, kako bi se smanjila potrošnja toplotne energije.

		-Predvidjeti mogućnost korišćenja solarne energije. -Kao sistem protiv preterane insolacije korititi održive sisteme (zasenu škurama, gradjevinskim elementima, zelenilom i sl.) kako bi se smanjila potrošnja energije za veštačku klimatizaciju. -Pri proračunu koeficijenta prolaza toplote objekata uzeti vrednosti za 20-25% niže od maksimalnih dozvoljenih vrijednosti za ovu klimatsku zonu. -Drvoredima i gustim zasadima smanjiti uticaj vjetra i obezbjediti neophodnu zasjenu u ljetnjim mjesecima. Kod gradnje novih objekata važno je već u fazi idejnog rešenja u saradnji sa projektantom predvideti sve što je potrebno da se dobije kvalitetna i optimalna energetski efikasna zgrada. Zato je potrebno: -Analizirati lokaciju, orjentaciju i oblik kuće -Primeniti visoki nivo toplotne izolacije kompletnog spoljnjeg omotača objekta i izbegavati toplotne mostove. U cilju racionalnog korišćenja energije treba iskoristiti sve mogućnosti smanjenja korišćenja energije u objektima. Pri izgradnji objekata koristiti savremene termoizolacione materijale, kako bi se smanjila potrošnja toplotne energije -Iskoristiti toplotne dobitke od sunca i zaštititi se od preteranog osunčanja. Kao sisitem protiv preterane insolacije korititi održive sisteme (zasenu škurama, građevinskim elementima, zelenilom i sl) kako bi se smanjila potrošnja energije za veštačku klimatizaciju. Drvoredima i gustim zasadima smanjiti uticaj vetra i obezbediti neophodnu zasenu u letnjim mesecima -Rashladno opterećenje treba smanjiti putem mera projektovanja pasivnih kuća. To može uključiti izolovane površine, zaštitu od sunca putem npr. brisoleja, konzolne strukture, ozelenjene nadstrešnice ili njihove kombinacije -Pri proračunu koeficijenta prolaza toplote objekata uzeti vrijednosti za 20-25% niže od

		maksimalnih dozvoljenih vrednosti za ovu klimatsku zonu -Niskoenergetske tehnologije za grejanje i hlađenje se trebaju uzeti u obzir gde god je to moguće -Kad god je to moguće, višak toplote iz drugih procesa će se koristiti za predgrejavanje tople vode za hotel, vile i dr. -Održivost fotovoltaičnih ćelija treba ispitati u svrhu snabdevanja niskonaponskom strujom za rasvetu naselja, kao i druge mogućnosti, poput punjenja električnih vozila.
21	**DOSTAVLJENO:** - Podnosiocu zahtjeva - Direktoratu za inspekcijski nadzor i licenciranje - U spise predmeta	
22	**OBRAĐIVAČI URBANISTIČO-TEHNIČKIH USLOVA:**	
	Nevena Čabarkapa	N. Čabarkapa
23	**OVLAŠĆENO SLUŽBENO LICE:**	**Haris Šahman**
24	**M.P.** Crna Gora - Opština Bijelo Polje Sekretarijat za planiranje i uređenje prostora BIJELO POLJE	**potpis ovlašćenog službenog lica** Šahman Haris
25	**PRILOZI**	
	- Grafički prilozi iz planskog dokumenta - List nepokretnosti i kopija plana	

28000000021
105-919-6845/2024

UPRAVA ZA NEKRETNINE

CRNA GORA

PODRUČNA JEDINICA
BIJELO POLJE

Broj: 105-919-6845/2024
Datum: 27.08.2024.
KO: ZATON

Na osnovu člana 173 Zakona o državnom premjeru i katastru nepokretnosti ("Sl. list RCG" br. 29/07, "Sl. list CG" br. 73/10, 032/11, 040/11, 043/15, 037/17 i 17/18), postupajući po zahtjevu OPŠTINE B. POLJE BR.06/5-332/24-553/1-201, , za potrebe izdaje se

LIST NEPOKRETNOSTI 445 - IZVOD

Podaci o parcelama

Broj Podbroj	Broj zgrade	Plan Skica	Datum upisa	Potes ili ulica i kućni broj	Način korišćenja Osnov sticanja	Bon. klasa	Površina m²	Prihod
1385		5 14		OKRUGLINA	Njiva 3. klase VIŠE OSNOVA		4462	44.62
							4462	44.62

Podaci o vlasniku ili nosiocu

Matični broj - ID broj	Naziv nosioca prava - adresa i mjesto	Osnov prava	Obim prava
	ŠEBEK MILOŠ DANKO	Susvojina	3/8
	ŠEBEK VIDO LJUBICA	Susvojina	1/4
	ŠEBEK VELIMIR VESNA	Susvojina	3/8

Ne postoje tereti i ograničenja.

Naplata takse je oslobođena na osnovu člana 17 Zakona o administrativnim taksama ("Sl.list CG, br. 18/19). Naplata naknade oslobođena je na osnovu člana 174 Zakona o državnom premjeru i katastru nepokretnosti ("Sl. list RCG" br. 29/07, "Sl. list CG" br. 73/10, 032/11, 040/11, 043/15, 037/17 i 17/18).

Načelnik:

Madžgalj Rajko, dipl pravnik

Datum i vrijeme: 27.08.2024. 12:25:55

0378988

CRNA GORA
UPRAVA ZA NEKRETNINE
PODRUČNA JEDINICA: BIJELO POLJE
Broj: 105-917/24-2/319-DJ
Datum: 27.08.2024.

Katastarska opština: ZATON
Broj lista nepokretnosti:
Broj plana: 5
Parcela: 1385

KOPIJA PLANA

Razmjera 1: 2500

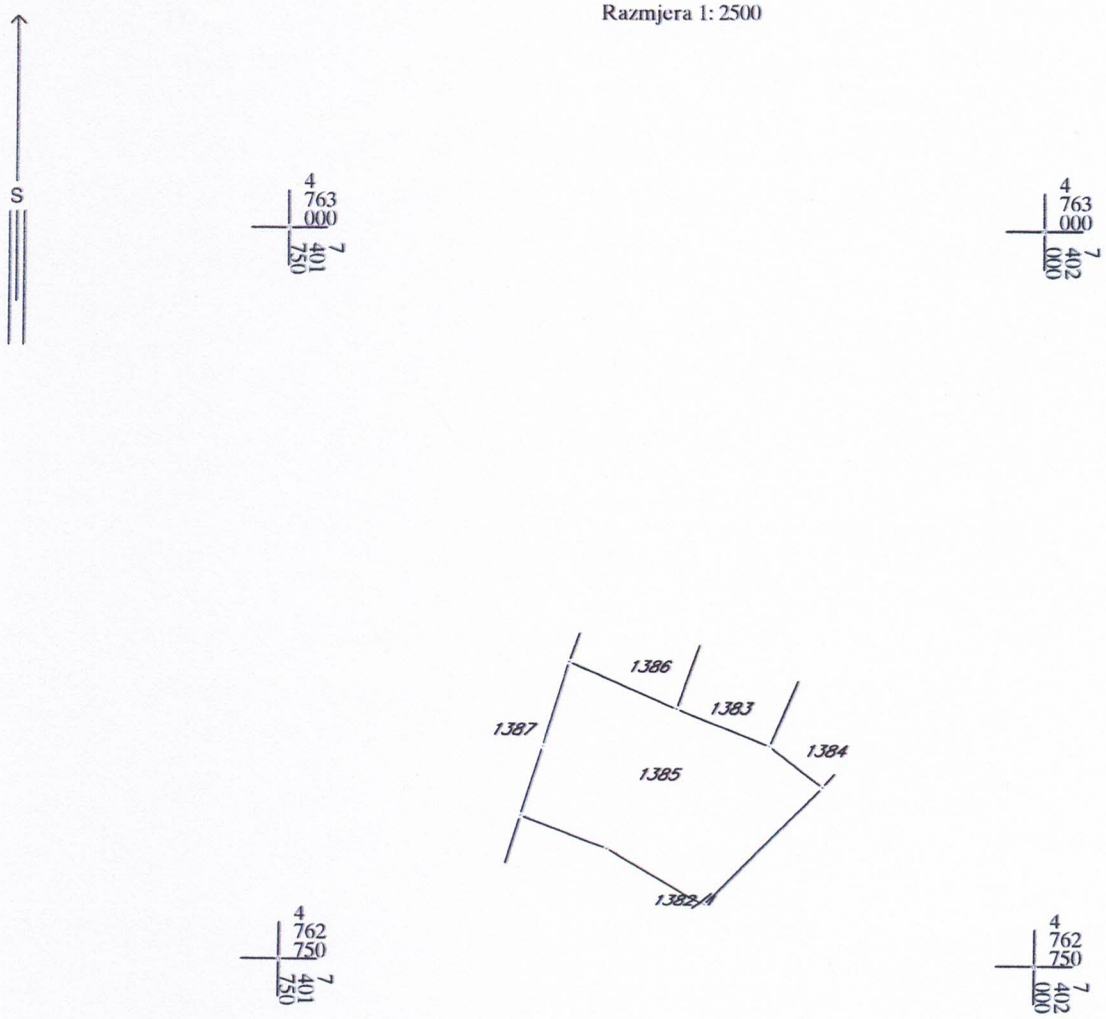

IZVOD IZ DIGITALNOG PLANA
Obradio:

Ovjerava
Službeno lice:

Crna Gora
UPRAVA ZA NEKRETNINE
14
PODGORICA

SIMBOLI:
AUTOBUSKA STANICA
ŽELJEZNIČKA STANICA
ŽELJEZNIČKO STAJALIŠTE
BENZINSKA STANICA
PETLJA
STALNI GRANIČNI PRELAZI
OSTALI PRELAZI
PREKOGRANIČNA SARADNJA
HELIODROM
PLANIRANO ODLAGALIŠTE OTPADA
KONCESIONA PODRUČJA
LEŽIŠTA MINERALNIH SIROVINA
(Bijunak pyjenak,gradevinski kamen,bigar i mineralne vode)
ŽIČARA
TS 400/100kV
TS 110/35kV
TS 35/10kV
TS 110/35kV PLAN
TS 35/10kV PLAN
Rasklopne postrojenje
mHE PLAN
Opštinski centar
Lokalni centar
Sekundarni lokalni centar
Ostala naselja
DPP
PPPN
Detaljni prostorni plan auto puta Bar-Boljari (zona uticaja auto puta)
Prostorni plan posebne namjene Bjelasica-Komovi
PROSTORNO URBANISTIČKI PLAN
OPŠTINE BIJELO POLJE
PREDLOG PLANA
Ležišta
N
Granica PUP-a
Opštinska granica
Državna granica
NARUČILAC
OPŠTINA BJELO POLJE
NOSILAC IZRADE
MONTENEGROPROJEKT
PRILOG
NAMJENA POVRŠINA
PLANET CLUSTER
RUKOVODILAC TIMA
mr ladislava Popović, dipl.ing.arh.urb.
ODGOVORNI PLANER
Antonio Jansana Vega, arhitekta
Svetlana Ojdanić,dipl.prost.planer
datum:mart 2014 god.
R 1:25000
list br 3

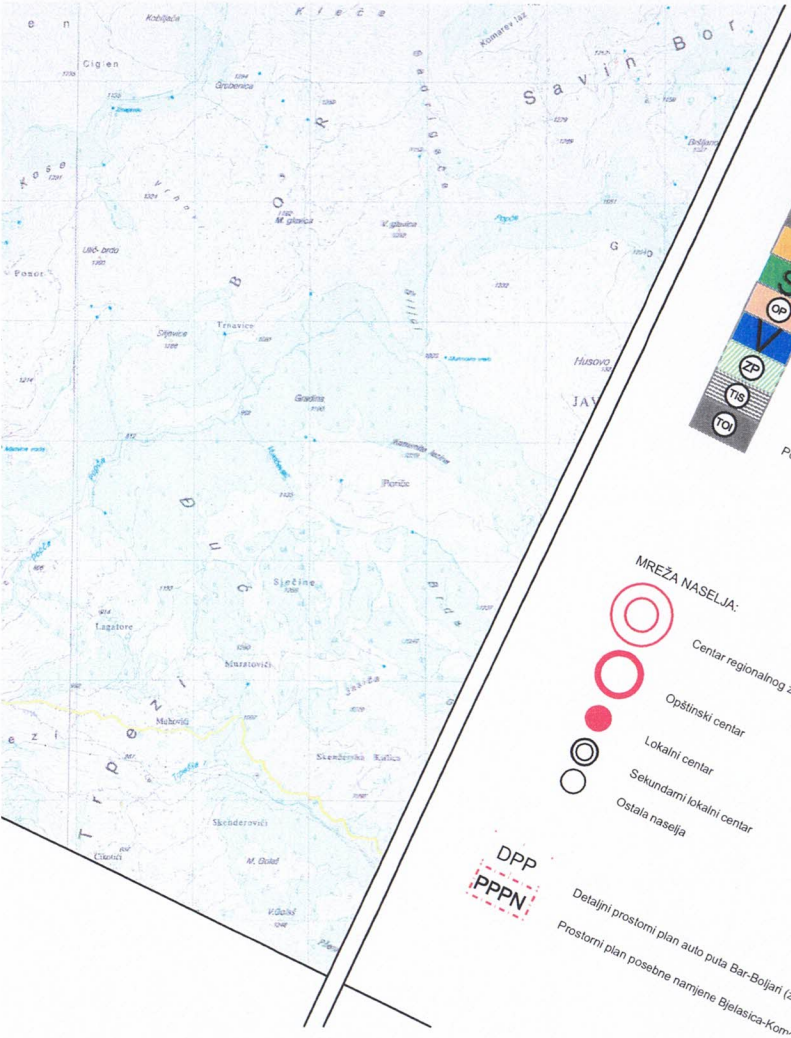

Elektrovod 35kV PLAN

KV vod 35kV PLAN

Elektrovod 35kV UKIDANJE

LEGENDA :

N — POVRŠINE NASELJA za koje je predviđena generalna urbanistička razrad

IGZ — Površine ostalih naselja

P — Izdvojeno gradjevinsko zemljište

Š — Poljoprivredne površine

OP — Šumske površine

V — Ostale prirodne površine

ZP — Vodene površine

TIS — Zaštićena područja

TOI — Površine i koridori saobraćajne infrastrukture

Površine i koridori ostale infrastrukture

MREŽA NASELJA:

Centar regionalnog značaja

Opštinski centar

Lokalni centar

Sekundarni lokalni centar

Ostala naselja

DPP — Detaljni prostorni plan auto puta Bar-Boljari (zona uticaja auto -

PPPN — Prostorni plan posebne namjene Bjelasica-Kom

Crna Gora - Opština Bijelo Polje
Sekretarijat za planiranje i uređenje prostora
BIJELO POLJE

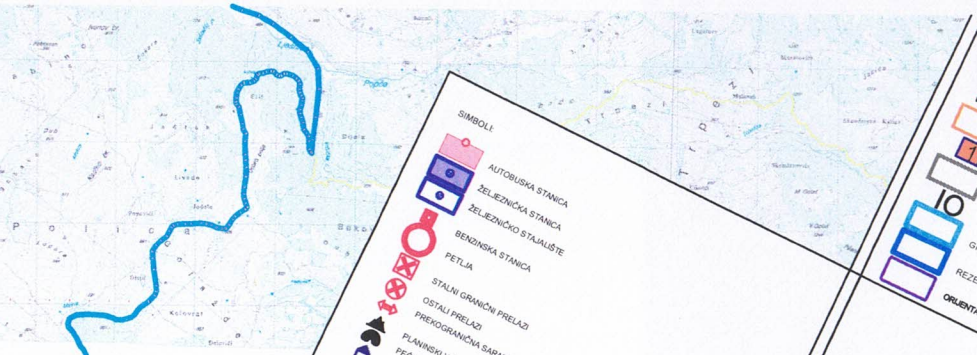

SIMBOLI:

- AUTOBUSKA STANICA
- ŽELJEZNIČKA STANICA
- ŽELJEZNIČKO STAJALIŠTE
- BENZINSKA STANICA
- PETLJA
- STALNI GRANIČNI PRELAZI
- OSTALI PRELAZI
- PREKOGRANIČNA SARADNJA
- PLANINSKI VRHOVI
- FEĆINE
- SAKRALNA ARHITEKTURA
- INŽINJERSKA ARHITEKTURA
- PLANIRANO ODLAGALIŠTE OTPADA
- KONCESIONA PODRUČJA
- HELIODROM

Predlog lokacija za regionalnu deponiju čvrstog otpada, deponiju građevinskog otpada i otpada životinjskog porijekla

- Planirana deponija "Čelevska kosa " KO Majdorovina
- Lokacija na kat.par.252/1 KO Majdorovina
- Postojeća odlagališta: Kumanica - kat.par.1 KO Dobrakovo
- Lokacija na kat.parc.534 KO Zaton
- Lokacija Rančina dio kat.parc.1728 KO Fernica Krš
- Lokacija "Goja" dio kat.parc.2/2 KO Mostanjsc -deponija za građevinski otpad

- 3 – Turistički turistički centar - Torine
- 4 – Planinski turistički centar (PPPN Bjelasica-Komovi)
- 5 – Turistički centar - Crnilaža (PPPN Bjelasica-Komovi)
- 6 – Turistično-rekreativna zona Studer
- Ulčje
- Lazna Luka
- 7 – KULTURNO-ISTORIJSKI LOKALITETI
- Samograd
- 10 – KOMUNALNA I OSTALA INFRASTRUKTURA
- Azil za pas
- GRANICA STALNOG REZERVATA DIVLJAČI
- REZERVAT DIVLJAČI
- ORIJENTACIONA GRANICA KONKURSA

PROSTORNO URBANISTIČKI PLAN OPŠTINE BIJELO POLJE

- PREDLOG PLANA -

LEGENDA

MREŽA NASELJA:

- CENTAR REGIONALNOG ZNAČAJA
- OPŠTINSKI CENTAR
- LOKALNI CENTAR
- SEKUNDARNI LOKALNI CENTAR
- OSTALA NASELJA
- IZDVOJENO GRAĐEVINSKO ZEMLJIŠTE
- GRANICA PUP-A
- OPŠTINSKA GRANICA
- DRŽAVNA GRANICA

N

NARUČILAC	OPŠTINA BIJELO POLJE
NOSILAC IZRADE	MONTENEGROPROJEKT
PRILOG	REŽIM UREĐENJA
RUKOVODILAC TIMA	mr Jadranka Popović, dipl.ing.arh.urb.
ODGOVORNI PLANER	Antonio Jansana Vega, arhitekta Ojdanić Svetlana dipl.prost.planer
datum:mart 2014.god.	R 1:2500

PLANET CLUSTER

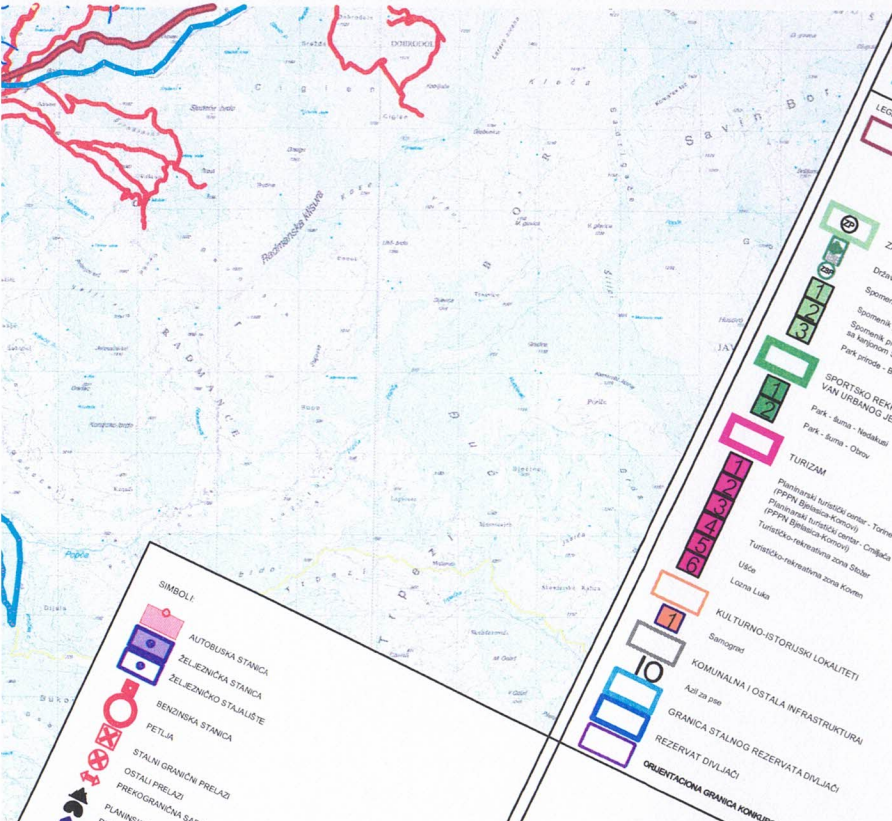
Savin Bor
Radmanske Mlinari
RADMANCE
Kiseli
Ozrenovici
Bijelo Polje
Pepca
Kamenici Brdo
Kamenici Kaline
Kamenici Vrelo
Kamenici Ljeskovac
Kamenici Ljeskovac
Kamenici Ljeskovac

Crna Gora - Opština Bijelo Polje
Sekretarijat za planiranje i uređenje prostora
BIJELO POLJE

...ALNI GRANIČNI PRELAZI

OSTALI PRELAZI

HELIODROM

ŽIČARA

PROSTORNO URBANISTIČKI PLAN OPŠTINE BIJELO POLJE
- PREDLOG PLANA -

LEGENDA

GRANICA ZAHVATA PUP-a

OPŠTINSKA GRANICA

DRŽAVNA GRANICA

NARUČILAC	OPŠTINA BIJELO POLJE
NOSILAC IZRADE	MONTENEGROPROJEKT PLANET CLUSTER
PRILOG	TEHNIČKA INFRASTRUKTURA
RUKOVODILAC TIMA	Saobraćaj mr Vladranka Popović, dipl.ing.arh.urb. Antonio Jansana Vega, arhitekta
ODGOVORNI PLANER	Zoran Dašić, dipl.inž.grad.
datum: mart 2014 god.	R 1:25000
	list br. 6

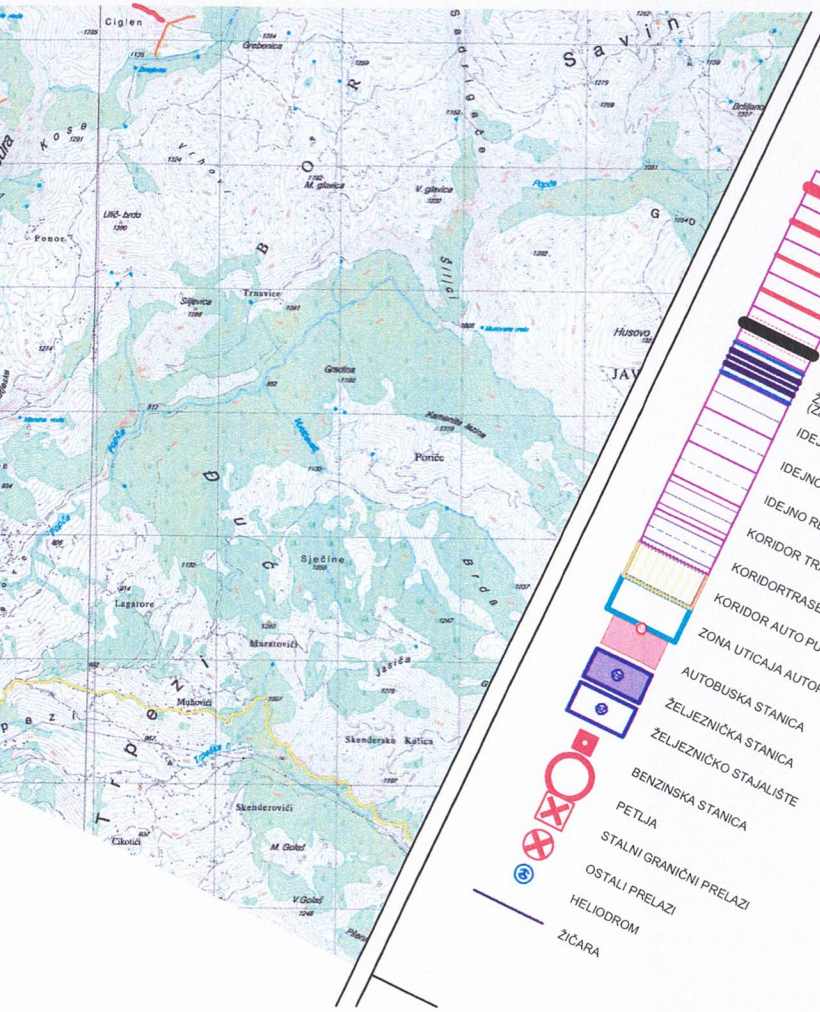

LEGENDA

SAOBRAĆAJ

- MAGISTRALNA SAOBRAĆAJNICA
- LOKALNI PUT
- VAŽNIJI PUTEVI KOJI NISU JAVNI
- ULICE U NASELJIMA
- ZAŠTITNI POJASEVI OBILAZNOG PUTA M-21 - - - 60m; - - - 25m;
- ŽELJEZNIČKA PRUGA BEOGRAD-BAR sa infrastrukturnim i pružnim pojasom (član 4 i član 70 Zakon o putevima Sl.list RCG, br. 42/04) (Zakon o željeznici Sl.list RCG, br. 27/2013)
- IDEJNO REŠENJE TRASE PRUGE PLJEVLJA-BIJELO POLJE VAR1.7(L=56.42KM)
- IDEJNO REŠENJE TRASE PRUGE BIJELO POLJE-BERANE-PEĆ VAR2.2 (L=56,89KM)
- IDEJNO REŠENJE TRASE PRUGE BIJELO POLJE-BERANE-PEĆ VAR2.3(L=55.50LM)
- KORIDOR TRASE PRUGE PLJEVLJA-BIJELO POLJE V1.7 (Š=400,0M)
- KORIDORTRASE PRUGE BIJELO POLJE-BERANE-PEĆ V2.2 i V2.3 (Š=400,0M)
- KORIDOR AUTO PUTA L=2.0KM
- ZONA UTICAJA AUTOPUTA
- AUTOBUSKA STANICA
- ŽELJEZNIČKA STANICA
- ŽELJEZNIČKO STAJALIŠTE
- BENZINSKA STANICA
- PETLJA
- STALNI GRANIČNI PRELAZI
- OSTALI PRELAZI
- HELIODROM
- ŽIČARA

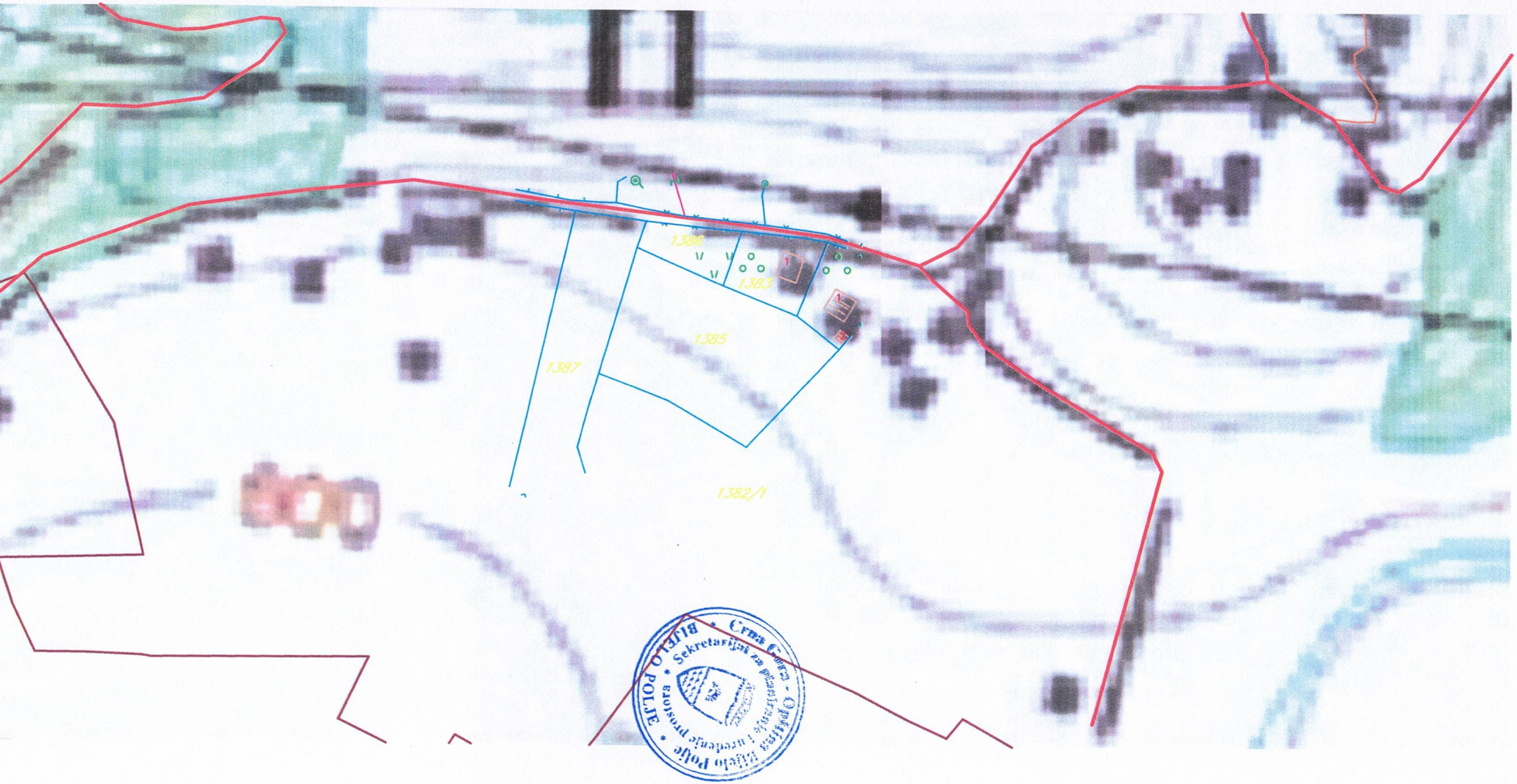
1386
1383
1385
1387
1382/1
1
1
Crna Gora
Opština Bijelo Polje
Sekretarijat za prostorno planiranje i urbanizam
BIJELO POLJE

LEGENDA

HIDROTEHNIKA

REZERVOAR

GLAVNI CEVOVOD POSTOJEĆI

POSTOJEĆA VODOVODNA MREŽA

REGULISANI VODOTOK

Izvor vode preko 1000 L/s

Izvor vode od 100-1000 L/s

Izvor vode od 10-100 L/s

CS1

GLAVNA CRPNA STANICA ZA OTPADNU VODU

POSTROJENJE ZA OTPADNE VODE "NEDAKUSI"

PLANIRANA ODVODNI KANAL ZA ATMOSFERSKE VODE (U SKLOPU OBILAZNE SAOBRAĆAJNICE)

GLAVNI CEVOVOD PLANIRANI

PLANIRANA VODOVODNA MREŽA

...ŽNIČKA STANICA

ŽELJEZNIČKO STAJALIŠTE

BENZINSKA STANICA

PETLJA

STALNI GRANIČNI PRELAZI

OSTALI PRELAZI

PROSTORNO URBANISTIČKI PLAN OPŠTINE BIJELO POLJE

- PREDLOG PLANA -

N

LEGENDA

GRANICA ZAHVATA PUP-a

OPŠTINSKA GRANICA

DRŽAVNA GRANICA

NARUČILAC	OPŠTINA BIJELO POLJE
NOSILAC IZRADE	MONTENEGROPROJEKT TEHNIČKA INFRASTRUKTURA (Saobraćaj, Hidrotehnika, Elektronska komunikaciona infrastruktura i Telekomunikacije) i Elektroenergetika
PRILOG	PLANET CLUSTER
RUKOVODILAC TIMA	mr Jadranka Popović, dipl.ing.arh.urb.
ODGOVORNI PLANER	Antonio Jahsana Vega, arhitekta Zoran Dašić, dipl.ing.grad. Natalija Novović, dipl.ing.grad. Željko Maraš, dipl.ing.el. Nada Dašić, dipl.ing.el.
datum: mart 2014.god.	R 1:25000
	list br. 9

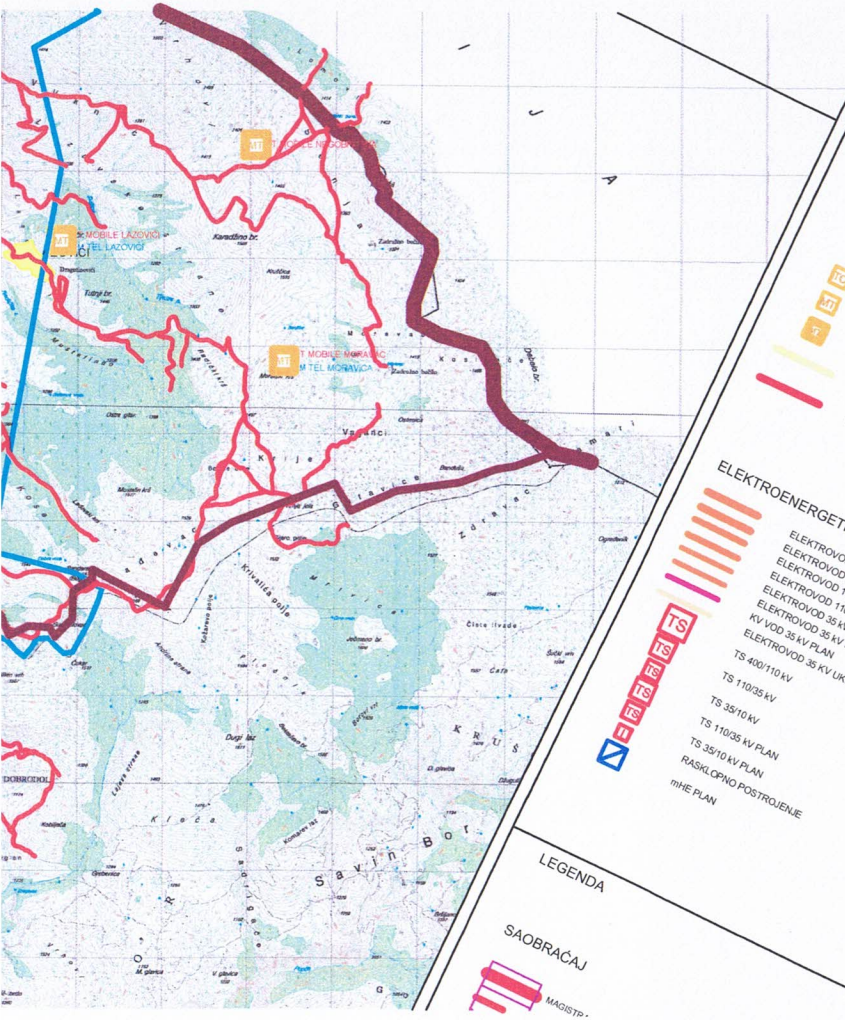

LEGENDA

TELEKOMUNIKACIJE

ELEKTRONSKI KOMUNIKACIONI ČVOR CT POSTOJEĆI

BAZNA STANICA MOBILNE TELEFONIJE POSTOJEĆA

BAZNA STANICA MOBILNE TELEFONIJE **PLANIRANA**

TELEKOMUNIKACIONA KANALIZACIJA SA MAGISTRALNIM OPTIČKIM KABLOM **POSTOJEĆA**

POSTOJEĆI OPTIČKI KABAL U VLASNIŠTVU ŽICG

ELEKTROENERGETIKA

ELEKTROVOD 400 kV

ELEKTROVOD 220 kV

ELEKTROVOD 110 kV

ELEKTROVOD 110 kV PLAN

ELEKTROVOD 35 kV

ELEKTROVOD 35 kV PLAN

KV VOD 35 kV PLAN

ELEKTROVOD 35 KV UKIDANJE

TS 400/110 kV

TS 110/35 kV

TS 35/10 kV

TS 110/35 kV PLAN

TS 35/10 kV PLAN

RASKLOPNO POSTROJENJE

mHE PLAN

LEGENDA

SAOBRAĆAJ

MAGISTR

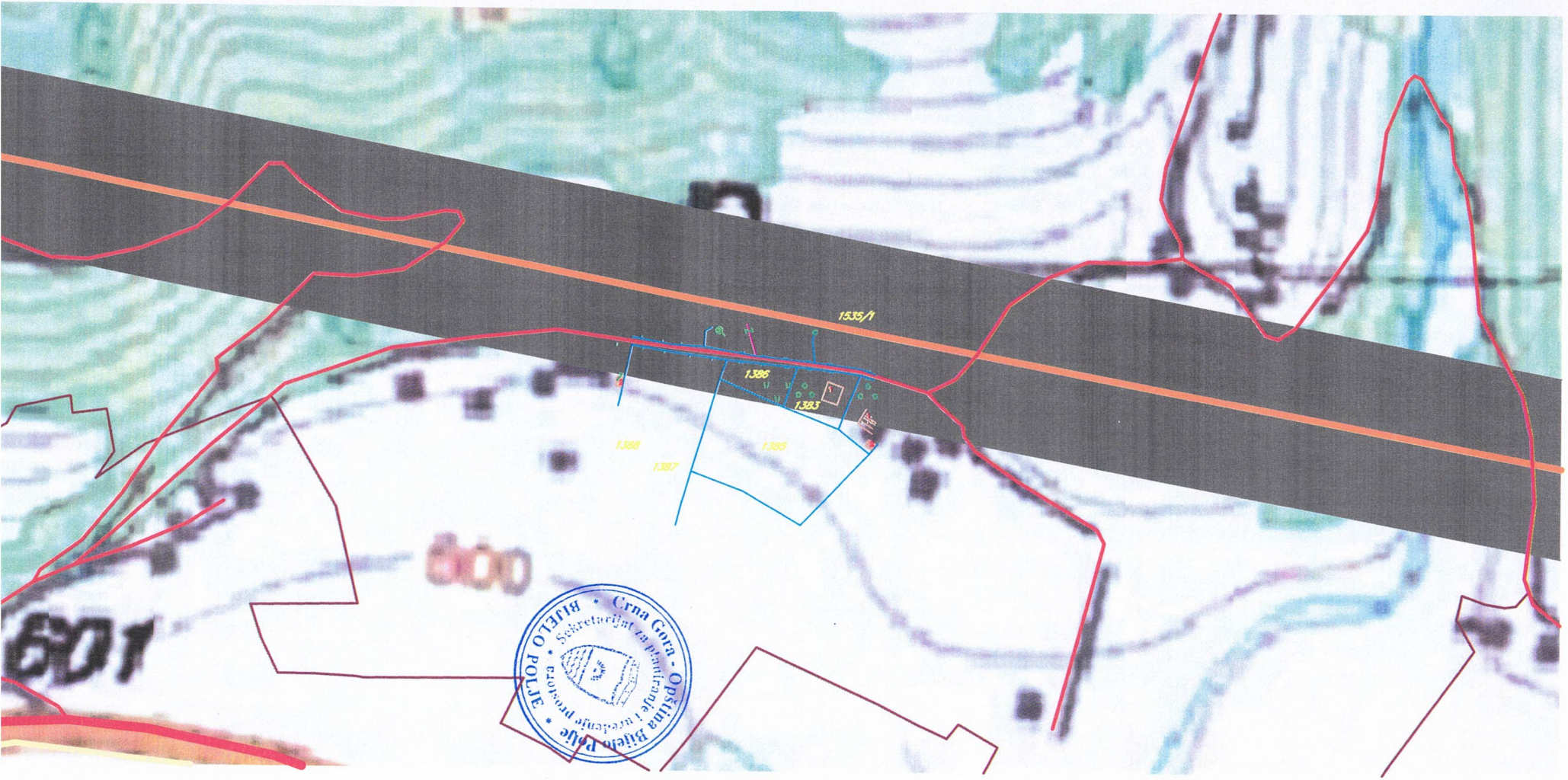
1535/1
1386
1383
1388
1387
1385
600
601
Crna Gora - Opština Bijelo Polje
Sekretarijat za planiranje prostora i uređenje prostora
BIJELO POLJE