URBANISTIČKO - TEHNIČKI USLOVI

1	**CRNA GORA** **OPŠTINA BIJELO POLJE** **Sekretarijat za planiranje i uređenje prostora** **Broj:06/5-332/23-198/3-48** **Bijelo Polje, 16.06.2023.godine**	**OPŠTINA BIJELO POLJE**
2	**Sekretarijat za planiranje i uređenje prostora Opštine Bijelo Polje**, na osnovu člana 74 Zakona o planiranju prostora i izgradnji objekata (,,Sl. list CG" br. 64/17, 44/18, 63/18, 11/19 i 82/20), Uredbe o povjeravanju dijela poslova Ministarstva ekologije, prostornog planiranja i urbanizma jedinicama lokalne samouprave ("Sl.list CG", br.87/18, 75/19,116/20, 76/21, 141/21 i 151/22), Prostorno urbanističkog plana Opštine Bijelo Polje("Sl.list CG-opštinski propisi", br. 7/14 i „Sl.list CG", br.96/22). i podnijetog zahtjeva od strane **Menana Mucevića,** izdaje:	
3	**URBANISTIČKO-TEHNIČKE USLOVE** **za izradu tehničke dokumentacije**	
4	za izgradnju objekta na lokaciji koju čine katastarske parcele br.818/1, 819 i 820/1 KO Poda u zahvatu Prostorno urbanističkog plana Opštine Bijelo Polje("Sl.list CG-opštinski propisi", br. 7/14 i „Sl.list CG", br.96/22).	
5	**PODNOSILAC ZAHTJEVA:**	**Menan Mucević,**
6	**POSTOJEĆE STANJE**	
	Katastarska evidencija: U listu nepokretnosti 246 – PREPIS, KO Poda, kat. parcela br. 818/1 evidentirana je kao livada 3. 4. i 5. klase, površine 9978m^2; kat. parcela br. 819 evidentirana je kao voćnjak 3. klase, površine 430m^2 i kat.parcela br. 820/1 evidentirana kao šuma 4. klase, površine 3826m^2.	
7	**PLANIRANO STANJE**	
7.1.	**Namjena parcele odnosno lokacije**	
	Predmetna lokacija, dijelom se nalaze na poljoprivrednom zemljištu i to parcele 818/1 i 819, van zahvata Generalnog urbanističkog rješenja u području za koje se primjenjuju smjernice za izgradnju u okviru građevinskog područja seoskih naselja na	

	negrađevinskom zemljištu, dok je katastarska parcela broj 820/1 izvan građevinskog područja naselja na šumskom zemljištu.
7.2.	**Pravila parcelacije**
	Ukupna površina lokacije koju čine katastarske parcele br.818/1, 819 i 820/1 KO Poda iznosi 14234m². Površina dijela parcele za individualno stanovanje, stambeni dio dvorišta, iznosi minimalno 400m², a maksimalno 625m². Unutar građevinskog područja naselja (sela) u nekim slučajevima je i poljoprivredno zemljište koje je definisano kao negrađevinsko. Na parceli je dozvoljena izgradnja stambenih objekata porodičnog stanovanja, poljoprivrednih i ekonomskih objekata poljoprivrednog domaćinstva, a kao zasebni objekti mogu se graditi i pomoćni objekti i garaže. Na parceli se može graditi drugi objekat ukoliko ukupna gradnja na parceli zadovoljava propisane urbanističke parametre. **Izgradnja na poljoprivrednom zemljištu** Indeks zauzetosti 0,4 Indeks izgrađenosti 0,8 Maksimalna spratnost objekata P+1 (dvije nadzemne etaže), pomoćni objekti P (jedna nadzemna etaža). Minimalno rastojanje objekata od susjedne parcele 10 m . Sve u skladu sa propisima za vrstu i namjenu objekata. Izvan građevinskih područja naselja moguća je izgradnja privrednih, turističkih i drugih objekata, uključujući stambene objekte poljoprivrednih domaćinstava, mini hidroelektrana, a naročito farmi i drugih poljoprivrednih i ekonomskih objekata koji ne mogu da se lociraju unutar građevinskog zemljišta, centralnih djelova naselja i urbanog područja. **Izgradnja na šumskom zemljištu:** Na šumskom zemljištu zabranjena je izgradnja, osim u izuzetnim slučajevima, i to: - za izgradnju objekata u funkciji šumske privrede; - za izgradnju objekata infrastrukture u skladu sa Planom; - za izgradnju objekata u funkciji turizma, rekreacije, lova i ribolova prema rješenjima Plana. Vrsta i namjena objekata koji se mogu graditi: 1. objekti turističkog, vodnog i rekreativnog karaktera; 2. objekti za održavanje i eksploataciju šuma; 3. pristupne saobraćajne površine i prateća infrastruktura. Pravila za izgradnju objekata Veličinu objekta, gabarite, spratnost, primijenjene materijale, arhitektonske oblike i forme prilagoditi šumskom ambijentu i okruženju na kome će se pojedini objekti graditi. Preporučuje se da veličina objekta bude max. 100 m2 u osnovi bruto, a visina objekta do P+1. Izuzetak su objekti za turističko-rekreativne svrhe koji mogu biti maksimalne GBP 400 m2, maksimalne spratnosti P+1+Pk.

	Zabranjeni su, u skladu sa Zakonom o šumama, izgradnja i rad postrojenja za mehaničku preradu drveta u šumi i na udaljenosti manjoj od 200 metara od ivice šume. Zabranjeni su izgradnja objekata i izvođenje drugih radova u šumi koji nijesu u funkciji gazdovanja šumama.
7.3.	**Građevinska i regulaciona linija, odnos prema susjednim parcelama**
	Regulaciona linija (linija koja dijeli javnu površinu od površina drugih namjena) i to je granica katastarskih parcela i putne parcele. Građevinska linija (građevinska linija predstavlja liniju na, ispod i iznad površine zemlje do koje može da se planira najistureniji dio objekta) na predmetnom potezu može da se formira minimum 10m od regulacione linije. Minimalna udaljenost **stambenog objekta** iznosi 2,5m od granice susjedne parcele. Međusobna udaljenost objekata na parceli je minimum 4m. Minimalna udaljenost **ekonomskog objekta** od porodično stambenog, odnosno poslovnog objekta je 20m a od susjedne parcele minimalna udaljenost je 10m. Minimalna udaljenost ostalih objekata od granice susjedne parcele je 10m. Objekat se postavlja na ili iza građevinske linije.
8	**PREPORUKE ZA SMANJENJE UTICAJA I ZAŠTITU OD ZEMLJOTRESA, KAO I DRUGE USLOVE ZA ZAŠTITU OD ELEMENTARNIH NEPOGODA I TEHNIČKO-TEHNOLOŠKIH I DRUGIH NESREĆA**
	Uslovi i mjere za zaštitu od zemljotresa: Proračune raditi na VII (sedmi) stepen seizmičkog inteziteta po MCS skali.Objekat mora biti izgrađen prema važećim propisima za građenje u seizmičkim područjima. **Zaštita od požara:** Tehničkom dokumentacijom predvidjeti mjere zaštite od požara shodno propisima za ovu vrstu objekata.U cilju zaštite od elementarnih nepogoda postupiti u skladu sa Zakonom o zaštiti i spašavanju ("Sl.list CG", br.13/07,05/08, 86/09, 32/11 i 54/16, 146/21) i Pravilnikom o mjerama zaštite od elementarnih nepogoda (" Sl.list CG ", br.8/93). **Zaštita na radu** Projektant koji izrađuje projektnu dokumentaciju dužan je da shodno čl.9 Zakona o zaštiti i zdravlju na radu ("Sl.list CG",br.34/14, 44/18) pri izradi tehničke dokumentacije ugradi propisane mjere zaštite na radu u skladu sa tehnološkim projektnim zadatkom. Pri izgradnji objekta poslodavac koji izvodi radove dužan je izradi Plan mjera zaštite i zdravlja na radu u skladu sa aktom nadležnog ministarstva shodno članu 10 Zakona o zaštiti i zdravlju na radu.
9	**USLOVI I MJERE ZAŠTITE ŽIVOTNE SREDINE**
	Mjere zaštite životne sredine obavezno sadrže: autonomno prečišćavanje otpadnih voda, posebno tretiranje otpadnih voda sa površina na kojima može doći do izlivanja motornog ulja, nafte, benzina ili drugih naftnih derivata, monitoring uređaja i prečišćene vode prije ispuštanja u dozvoljeni recipijent, selektivno odlaganje komunalnog otpada i odvoz na

najbližu sanitarnu deponiju, deponovanje mulja iz uređaja za prečišćavanje na najbližu sanitarnu deponiju.
Nove objekte graditi u skladu sa zahtijevanim visokim stepenom zaštite prirode, bez krčenja šuma, bez ugrožavanja vodotokova, sa primjenom visokih tehnologija u zaštiti zemljišta, voda, vazduha , flore i faune. Regulisati otpadne vode na adekvatan način da se eliminiše svako potencijalno zagađenje. Tehničkom dokumentacijiom predvidjeti uslove i mjere za zaštitu životne sredine u skladu sa odredbama Zakona o životnoj sredini, Zakona o proceni uticaja na životnu sredinu, Zakona o zaštiti prirode kao i svim važećim pravilnicima vezanim za ovu oblast.

Ocjenu o potrebi procjene uticaja zahvata na životnu sredinu pribaviti od nadležnog opštinskog organa za zaštitu životne sredine u zavisnosti od namjene objekta, a u skladu sa odredbama Uredbe o projektima za koje se vrši procjena uticaja na životnu sredinu ("Sl.list CG", br.20/07, 47/13, 53/14 i 37/18).

10	**USLOVI ZA PEJZAŽNO OBLIKOVANJE**

Pejzažno oblikovanje lokacije treba da bude u skladu sa namjenom i korišćenjem objekta, u funkciji zaštite objekta od buke i aerozagađenja, formiranja kvalitetnog ambijenta na lokaciji i povezivanja sa okolnim pejzažom u smislu isticanja konkretnih pejzažnih vrijednosti. Posebno treba voditi računa da se primjenjuju prirodni materijali za staze, podzide i popločane površine, kao i autohtone biljne vrste za ozelenjavanje. Rasporedom biljnih vrsta treba obezbijediti koloritnu raznovrsnost pejzaža u različitim godišnjim dobima.

Zelenilo individualnih stambenih objekata (okućnice - SMG stanovanje) - ZO
U zonama sa kućama za individualno stanovanje, prostor između regulacione i građevinske linije treba da bude slobodan i ozelenjen. Za ograđivanje se preporučuje živa ograda, naročito u ulicama koje zbog širine nemaju drvored.
U starim naseljima, gdje su zgrade uglavnom postavljene na regulacionu liniju, na zelenim površinama između kuća, na prostoru prema ulici, mogu se saditi vrste iz kategorije niskog ili srednjevisokog drveća.
sU okviru individualnog stanovanja neophodno je obezbijediti min. 30-40% zelenih površina, u zavisnosti od položaja parcele, zone stanovanja, namjene šireg prostora itd.
U okviru kompleksa neophodno je obezbijediti minimalno 30% ozelenjene površine.

Arhitektura i materijalizacija objekta treba da budu usklađene sa funkcijom, klimatskim i graditeljskim kontekstom, kao i sa pejzažem.
Oblikovanje krovnih ravni i izbor krovnog pokrivača, tekstura i boja važan su element arhitektonike građene sredine. U tom smislu preporučuje se korišćenje onih formi krovova i načina pokrivanja koji su dominantni u postojećim fizičkim strukturama.
Oblikovanje objekata treba da proizilazi iz potreba konkretne funkcije (stambeni, privredni, društveni i dr.), bioklimatskog konteksta i poštovanja pejzažnih karakteristika i graditeljskih vrijednosti.
Oblikovanje objekata vizuelna harmonija sa prirodnim okruženjem, vizuelna održivost, interakcija sa prirodnim ekološko-geološkim karakteristikama, izgled objekta u skladu sa kulturnim okruženjem u kojem funkcioniše, sjediniti kulturne motive i tradicionalne stilove gdje god je to moguće, poštovanje principa tradicionalne, izvorne arhitekture u projektovanju, asimiliranje u lokalni kulturni kontekst.

11	**USLOVI I MJERE ZAŠTITE NEPOKRETNIH KULTURNIH DOBARA I NJIHOVE ZAŠTIĆENE OKOLINE**
	U okviru predmetnog prostora potrebno je poštovati odredbe i metodologiju zaštite spomenika kulture koji su postavljeni u Zakonu o zaštiti kulturnih dobara ("Sl.list CG", br.49/10, 40/11, 44/17, 18/19), posebno članovi 87 i 88. U slučaju pronalaženja nalaza od arheološkog značaja, sve radove treba prekinuti i obavjestiti Ministarstvo kulture i Upravu za zaštitu kulturnih dobara, kako bi se preduzele sve potrebne mjere za njihovu zaštitu, shodno Zakonu.
12	**USLOVI ZA LICA SMANJENE POKRETLJIVOSTI I LICA SA INVALIDITETOM**
	Tehničkom dokumentacijom obezbijediti prilaz i upotrebu objekta/objekata licima smanjene pokretljivosti u skladu sa članom 71 Zakona o planiranju prostora i izgradnji objekata ("Sl. list CG", br. 64/17, 44/18, 63/18, 11/19, 82/20) i Pravilnikom o bližim uslovima i načinu prilagođavanja objekata za pristup i kretanje lica smanjene pokretljivosti ("Sl.list CG", br.48/13 i 44/15).
13	**USLOVI ZA POSTAVLJANJE I GRADNJU POMOĆNIH OBJEKATA**
	/
14	**USLOVI ZA OBJEKTE KOJI MOGU UTICATI NA BEZBJEDNOST VAZDUŠNOG SAOBRAĆAJA**
	/
15	**USLOVI ZA OBJEKTE KOJI MOGU UTICATI NA PROMJENE U VODNOM REŽIMU**
	Prilikom izrade tehničke dokumentacije poštovati Zakon o vodama ("Sl.list RCG", br.27/07 i "Sl.list" CG, br.73/10, 32/11, 47/1148/15, 52/16, 55/16, 02/17, 80/17, 84/18).
16	**MOGUĆNOST FAZNOG GRAĐENJA OBJEKTA**
	Moguća je faznost gradnje, kojom se određuje tehničko-tehnološka i funkcionalna cjelina građenja objekta a sve u skladu sa članom 76 Zakona o planiranju prostora i izgradnji objekata ("Sl.list CG", br. 64/17, 44/18, 63/18, 11/19 i 82/20).
17	**USLOVI ZA PRIKLJUČENJE NA INFRASTRUKTURU**
17.1.	**Uslovi priključenja na elektroenergetsku infrastrukturu**
	Tehnička dokumentacija treba da sadrži razradu priključka objekta na niskonaponsku mrežu koji je neophodno projektovati shodno uslovima datim u Tehničkim preporukama EPCG i to: -Tehnička preporuka za priključenje potrošača na niskonaponsku mrežu TP-2 (dopunjeno izdanje) -Tehnička preporuka – Tipizacija mjernih mjesta

-Uputstvo i tehnički uslovi TP-1b-Distributivna transformatorska stanica DTS-EPCG 10/04 kV.

Shodno dopisu Ministarstva održivog razvoja i turizma Crne Gore broj 06-51/12 od 11.02.2020.godine nisu traženi posebni tehnički uslovi CEDIS-a.
Električne instalacije projektovati i izvesti u skladu sa važećim propisima i standardima.

Pri izgradnji objekata pridržavati se propisa o minimalnom rastojanju od vodova pod naponom svih naponskih nivoa prema važećim pravilnicima o tehničkim normativima za izgradnju nadzemnih i podzemnih elektroenergetskih vodova napona od 1 kV do 400 kV („Službeni list SFRJ", broj 65/88 i „Službeni list SRJ", broj 18/92), a koji govori o minimalnoj sigurnosnoj horizontalnoj udaljenosti i siguronosnoj visini objekata od vodova pod naponom. Zabranjuje se izgradnja stambenih, ugostiteljskih objekata, proizvodnih objekata i ostalih objekata u zaštitnoj zoni dalekovoda.Prilikom izgradnje objekata držati se važećih tehničkih propisa za izgradnju nadzemnih elektroenergetskih vodova nazivnog napona od 1 kV do 400 kV i objekata elektroenergetske infrastrukture.
Zaštitni pojas za elektrovodove
Dalekovod 400 kV: širina koridora min 40 m obostrano od horizontalne projekcije dalekovoda.
Dalekovod 220 kV: širina koridora min 30 m obostrano od horizontalne projekcije dalekovoda.
Dalekovod 110 kV: širina koridora min 25m obostrano od horizontalne projekcije dalekovoda.
Dalekovod 35 kV: širina koridora min 10 m obostrano od horizontalne projekcije dalekovoda.
Dalekovod 10 kV: širina koridora min 5 m obostrano od horizontalne projekcije dalekovoda.
Sve objekte, a naročito objekte za stalan boravak ljudi, treba graditi što dalje od dalekovoda 400 kV, 220 kV i 110 kV (min. 25 m od DV 110 kV, odnosno 30 m od DV 220 kV). Za dobijanje odobrenja za izgradnju objekata u blizini vodova navedenog naponskog nivoa potrebno je pribaviti saglasnost od nadležnog JP za prenos el. energije, koje će kao subjekat koji koristi el.energetske objekte utvrditi uslove za izgradnju.Ukoliko se iz nekih opravdanih razloga mora graditi u navedenoj zoni, potrebno je prije početka izgradnje pribaviti saglasnost od nadležnog JP na elaborat koji treba da uradi ovlašćena projektantska organizacija za takve poslove a koji treba da sadrži:

- uzdužni i poprečni profil trase dalekovoda u rasponu ukrštanja (geodetski snimak) sa prikazom visine stubova i provodnika iznad zemlje;
- situacioni prikaz položaja objekata u odnosu na dalekovod;
- potreban proračun;
- zaključak o ispunjenosti svih uslova iz tehničkih propisa i mišljenje da li se izgradnjom u blizini el. energetskog objekta ugrožava bezbjednost ljudi i imovine.

17.2.	**Uslovi priključenja na vodovodnu i kanalizacionu infrastrukturu**
	Hidrotehničke instalacije projektovati prema važećim tehničkim propisima i standardima. <u>Tretman otpadnih voda za infrastrukturno nepristupačne lokacije</u> <u>Ekološki bioprečistači - septičke bio jame</u> Ekološka osviješćenost vodi ka traženju čišćih, energetski učinkovitijih i jednostavnih rješenja kada je u pitanju odvođenje otpadnih voda. Biološki uređaji su zamjena za klasične septičke jame, koje su ekološki neprihvatljive. Iz biološkog uređaja ispušta se pročišćena voda koja ne opterećuje okoliš, za razliku od klasične septičke jame. Biološki uređaji iziskuju i manje troškove, pogotovo s obzirom na septičke jame, koje je potrebno čistiti svakih nekoliko mjeseci. Investicija u biološki uređaj je podjednaka investiciji u zbirne septičke jame odgovarajućeg potrebnog volumena. Septička biojama je izrađena od polietilena, kao jedinstvena cjelina sa središnjim otvorom na vrhu, za koji je predviđen nepropusni poklopac s navojima. Središnji otvor namijenjen je za reviziju i za odstranjivanje otpada i mulja. U unutrašnjosti biološke jame nalazi se konusni lijevak sa ljevkastim završetkom za izlazak pročišćenih voda od PVC-a, promjera u zavisnosti od veličine i kapaciteta jame, s gumenom (NEOPREN) spoljnom brtvom. Ovaj se proizvod koristi za potrebe stanovnika sa potrošnjom vode od 100 do 400 l/osobi, a izveden je od reciklirajućeg materijala. Preporučuje se za sakupljanje kućnih otpadnih (sanitarnih) voda i kod manjih industrijskih postrojenja. 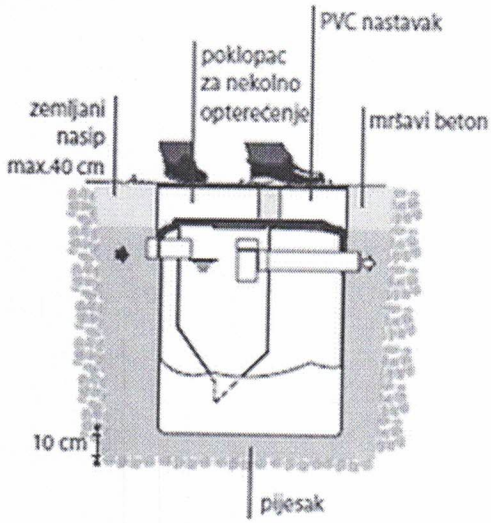 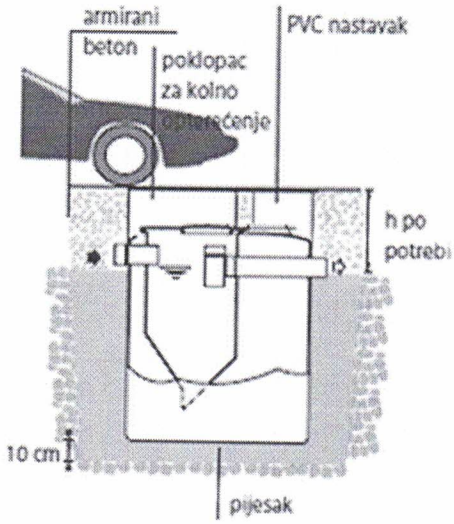
17.3.	**Uslovi priključenja na saobraćajnu infrastrukturu**
	Objekat se priključuje na lokalni put Srđevac – Sušica, označen u planu kao L4 (kat. parcela br. 787/1 KO Poda), prema saobraćajno-tehničkim uslovima za izradu projektne dokumentacije Sekretarijata za stambeno komunalne poslove i saobraćaj iz Bijelog Polja broj 14-332/23-261/1 od 13.06.2023.godine, koji čine sastavni dio ovih uslova.
17.4.	**Ostali infrastrukturni uslovi**
	Mjesto, način i uslovi priključenja objekta na telekomunikacionu infrastrukturnu mrežu: Priključak novih objekata na TK infrastrukturu predviđen je iz samostojećih koncentracionih ormana ili direktno do TK ormana postavljenih u samom objektu.

	Priključak izvesti kroz prethodno položene PVC cijevi 110mm, odnosno PE cijevi prečnika 40mm do objekata. Unutrašnju telekomunikacionu instalaciju izvoditi u svemu prema Uputstvu o izradi telefonskih instalacija i uvoda - ZJPTT i važećih propisa i standarda iz ove oblasti. Prilikom izrade tehničke dokumentacije potrebno je poštovati propise koji se odnose na zaštitu i izgradnju elektronske komunikacione infrastrukture i elektronskih komunikacionih mreža, odnosno Zakona o elektronskim komunikacijama ("Sl.list CG", br.40/13, 56/13, 2/17 i 49/19) i ostalih propisa koji su doneseni na osnovu njega. Takođe koristiti sledeće sajtove: -sajt na kome se nalaze relevantni propisi u skladu sa kojim se obavlja izrada tehničke dokumentacije http://www.ekip.me/regulativa/; -sajt na kome Agencija objavljuje podatke o postojećem stanju elaktronske komunikacione infrastrukture http://ekinfrastruktura.ekip.me/ekip.me kao i -adresu web portala http://ekinfrastruktura.ekip.me/ekip/login.isp preko koga sve zainteresovane strane od Agencije za telekomunikacije i poštansku djelatnost mogu da zatraže otvaranje korisničkog naloga, kako bi pristupili georeferentnoj bazi podataka elektronske komunikacione infrastrukture. **Uslovi za kablovske distributivne sisteme RTV programa:** Priključak objekata na KDS izvesti podzemnim optičkim ili koaksialnim kablom ostavljenog kroz odgovarajuću PVC cijev do unutrašnjeg priključka (KDS distributivni orman ili direktan priključak za individualni objekat).
18	**POTREBA IZRADE GEODETSKIH, GEOLOŠKIH (GEOTEHNIČKIH, INŽENJERSKO-GEOLOŠKIH, HIDROGEOLOŠKIH, GEOMEHANIČKIH I SEIZMIČKIH) PODLOGA, KAO I VRŠENJA GEOTEHNIČKIH ISTRAŽNIH RADOVA I DRUGIH ISPITIVANJA**
	Potrebe za geološkim, hidrološkim, geodetskim ispitivanjima: Svi objekti moraju biti izgrađeni prema važećim propisima i u skladu sa geomehaničkim ispitivanjima u zoni građenja. Prije izrade tehničke dokumentacije potrebno je, shodno članu 7 Zakona o geološkim istraživanjima ("Sl.list RCG", br.28/93, 27/94, 42/94, 26/07, "Sl.list CG" , br.28/11), izraditi Projekat geoloških istraživanja tla za predmetnu lokaciju i Elaborat o rezultatima izvršenih geoloških istraživanja. Meteorološki podaci: Područje opštine Bijelo Polje ima umereno kontinentalnu klimu u prostornom dolinskom dijelu. Dolinski dio karakteriše umereno topla i vlažna klima sa toplim ljetima. Srednja godišnja temperatura iznosi 9,4 C. Najtopliji mjesec je jul sa srednjom temperaturom 19,1 C, a najhladniji mjesec je januar sa temperaturom -0,9 C. Srednja godišnja vrednost insolacije je 1 635,3 časova, srednji mjesečni maksimum je u julu mjesecu i iznosi 228,4 časova, a minimum je u decembru sa 39 časova. Veći dio područja odlikuje se modifikovanim fluviometrijskim režimom padavina, pri čemu se maksimalne količine izlučuju u kasnoj jeseni i u prvom dijlu zime (oktobar-januar), a minimalne tokom ljeta (jun-avgust). Za područje opštine Bijelo Polje, obimnije snežne padavine karakteristične su od sredine novembra, a najintenzivnije su u razdoblju decembar-mart.Snježni pokrivač traje oko 5 meseci. Srednja godišnja suma padavina je 920mm. Srednja mjesečna suma padavina najveća je u novembru i iznosi 112,8mm, a najmanja u avgustu 55,1mm. Na osnovu podataka mjernih stanica može se konstatovati da se relativna vlažnost vazduha u Bijelom Polju nalazi u granicama umjerene povišenosti.

	Relativna vlažnost vazduha je veća zimi nego ljeti. Na planinama ljeti raste sa visinom. Srednja godišnja vrijednost vlažnosti je 77,3%, maksimum je u decembru 84,1%, dok je minimum u julu 72,6%.U Bijelom Polju su izrazitije zastupljeni vjetrovi iz jugozapadnog, jugoistočnog i sjeveroistočnog pravca jer se tim pravcima pruža dolina Lima i njene pritoke s jedne i bjelopoljska kotlina sa druge strane. U vrijeme duvanja zapadnih i sjeverozapadnih vjetrova ima dosta padavina, a za vrijeme juga temperature vazduha rastu.	
19	**POTREBA IZRADE URBANISTIČKOG PROJEKTA**	
	/	
20	**ZA ZGRADE URBANISTIČKO-TEHNIČKI USLOVI SADRŽE I URBANISTIČKE PARAMETRE**	
	Oznaka urbanističke parcele	Lokaciju čine katastarske parcele br.818/1, 819 i 820/1 KO Poda
	Površina urbanističke parcele	Ukupna površina lokacije iznosi 14234m²
	Maksimalni indeks zauzetosti	0,4 na ukupnoj parceli 0,3 na stambenom dijelu parcele
	Maksimalni indeks izgrađenosti	0,8 na ukupnoj parceli 1,0 na stambenom dijelu parcele
	Bruto građevinska površina objekata (max BGP)	500m² (max BGP stambenog objekta)
	Maksimalna spratnost objekata	-P+1+Pk (tri etaže bez obzira na njihovu nomenklaturu-stambeni objekat). -dvije nadzemne etaže (u skladu sa namjenom objekta) -jedna nadzemna etaža – pomoćni i ekonomski objekti
	Maksimalna visinska kota objekta	/
	Objekat može imati podrumski ili suterenski dio ako ne postoje smetnje geotehničke ili hidrotehničke prirode. Najveća visina etaže za obračun visine građevine, mjerena između gornjih kota međuetažnih konstrukcija iznosi za stambene etaže 3,50m a za poslovne etaže 4,50m. Potkrovlje (Pk) je dio građevine čiji se prostor nalazi neposredno ispod kosog ili zaobljenog krovišta. Najveće moguće dimenzije potkrovlja određene su visinom nadzidka od 1,60m, te visinom sljemena krovišta od 4,5m mjerenih od gornje kote podne konstrukcije potkrovlja. U obračun urbanističkih parametara ulaze svi objekti sa parcele bili oni u službenoj evidenciji ili ne	
	Parametri za parkiranje odnosno garažiranje vozila	Parkiranje riješiti u okviru parcele. Parkiranje treba obezbijediti isključivo na sopstvenoj parceli po principu :

		-poslovanje (na 1000m2 poslovnog prostora)----------30 PM. -stanovanje (jedan stan)---------- 1 PM Minimalna širina kolskog prilaza sa javne saobraćajnice je 3m.
	Smjernice za oblikovanje i materijalizaciju, posebno u odnosu na ambijentalna svojstva područja	Smjernicama za arhitektonsko oblikovanje i materijalizaciju objekata, utvrđeno je da kod objekata treba primjenjivati arhitektonske oblike i forme, kao i materijale koji odgovaraju arhitektonskom naslijeđu pojedinih naselja. Arhitektura i materijalizacija objekta treba da bude usklađena sa funkcijom, klimatskim i graditeljskim kontekstom, kao i sa pejzažem. Oblikovanje krovnih ravni i izbor krovnog pokrivača, tekstura i boja važan su element arhitektonike građene sredine. U tom smislu voditi računa o primjeni onih formi i načina pokrivanja koji su dominantni u postojećim strukturama. Pri oblikovanju objekata ostvariti vizuelnu harmoniju sa prirodnim okruženjem, interakciju sa prirodnim ekološko-geološkim karakteristikama, izgled objekta u skladu sa kulturnim okruženjem u kojem funkcioniše, sjediniti kulturne motive i tradicionalne stilove gdje god je to moguće, poštovati principe tradicionalne, izvorne arhitekture u projektovanju i asimiliranje u lokalni kulturni kontekst.
	Uslovi za unapređenje energetske efikasnosti	Održivoj potrošnji energije treba dati prioritet racionalnim planiranjem potrošnje, te implementacijom mjera energetske efikasnosti u sve segmente energetskog sistema. Održiva gradnja je svakako jedan od značajnijih segmenata održivog razvoja koji uključuje: -Upotrebu građevinskih materijala koji nisu štetni po životnu sredinu -Energetsku efikasnost zgrada -Upravljanje otpadom nastalim prilikom izgradnje ili rušenja objekata U cilju energetske i ekološki održive izgradnje objekata treba težiti : -Smanjenju gubitaka toplote iz objekta poboljšanjem toplotne zaštite spoljnih

		elemenata i povoljnim odnosom osnove i volumena zgrade -Povećanju toplotnih dobitaka u objektu povoljnom orijentacijom zgrade i korišćenjem sunčeve energije -Korišćenju obnovljivih izvora energije u zgradama (biomasa, sunce, vjetar itd) -Povećanju energetske efikasnosti termoenergetskih sistema. U cilju racionalnog korišćenja energije treba iskoristiti sve mogućnosti smanjenja korišćenja energije u objektima. Pri izgradnji objekata koristiti savremene termoizolacione materijale, kako bi se smanjila potrošnja toplotne energije. -Predvidjeti mogućnost korišćenja solarne energije. -Kao sistem protiv preterane insolacije korititi održive sisteme (zasenu škurama, gradjevinskim elementima, zelenilom i sl.) kako bi se smanjila potrošnja energije za veštačku klimatizaciju. -Pri proračunu koeficijenta prolaza toplote objekata uzeti vrednosti za 20-25% niže od maksimalnih dozvoljenih vrijednosti za ovu klimatsku zonu. -Drvoredima i gustim zasadima smanjiti uticaj vjetra i obezbjediti neophodnu zasjenu u ljetnjim mjesecima. Kod gradnje novih objekata važno je već u fazi idejnog rešenja u saradnji sa projektantom predvideti sve što je potrebno da se dobije kvalitetna i optimalna energetski efikasna zgrada. Zato je potrebno: -Analizirati lokaciju, orjentaciju i oblik kuće -Primeniti visoki nivo toplotne izolacije kompletnog spoljnjeg omotača objekta i izbegavati toplotne mostove. U cilju racionalnog korišćenja energije treba iskoristiti sve mogućnosti smanjenja korišćenja energije u objektima. Pri izgradnji objekata koristiti savremene termoizolacione materijale, kako bi se smanjila potrošnja toplotne energije -Iskoristiti toplotne dobitke od sunca i zaštititi se od preteranog osunčanja. Kao sisitem

		protiv preterane insolacije korititi održive sisteme (zasenu škurama, građevinskim elementima, zelenilom i sl) kako bi se smanjila potrošnja energije za veštačku klimatizaciju. Drvoredima i gustim zasadima smanjiti uticaj vetra i obezbediti neophodnu zasenu u letnjim mesecima -Rashladno opterećenje treba smanjiti putem mera projektovanja pasivnih kuća. To može uključiti izolovane površine, zaštitu od sunca putem npr. brisoleja, konzolne strukture, ozelenjene nadstrešnice ili njihove kombinacije -Pri proračunu koeficijenta prolaza toplote objekata uzeti vrijednosti za 20-25% niže od maksimalnih dozvoljenih vrednosti za ovu klimatsku zonu -Niskoenergetske tehnologije za grejanje i hlađenje se trebaju uzeti u obzir gde god je to moguće -Kad god je to moguće, višak toplote iz drugih procesa će se koristiti za predgrejavanje tople vode za hotel, vile i dr. -Održivost fotovoltaičnih ćelija treba ispitati u svrhu snabdevanja niskonaponskom strujom za rasvetu naselja, kao i druge mogućnosti, poput punjenja električnih vozila.
21	**DOSTAVLJENO:** - Podnosiocu zahtjeva - Direktoratu za inspekcijski nadzor i licenciranje - Arhivi	
22	**OBRAĐIVAČI URBANISTIČKO-TEHNIČKIH USLOVA:**	**Ljiljana Ojdanić**
		Ljojdanić
23	**OVLAŠĆENO SLUŽBENO LICE:**	**Haris Šahman**

24	**M.P.** Crna Gora - Opština Bijelo Polje Sekretarijat za planiranje i uređenje prostora BIJELO POLJE	**potpis ovlašćenog službenog lica** Šahman Halis
25	**PRILOZI**	
	- Grafički prilozi iz planskog dokumenta - Kopija plana i list nepokretnosti - Tehnički uslovi u skladu sa posebnim propisom	1. Saobraćajno–tehnički uslovi br. 14-332/23-261/1 od 13.06.2023.godine, izdati od strane Sekretarijata za stambeno komunalne poslove i saobraćaj Opštine Bijelo Polje.

Crna Gora - Opština Bijelo Polje
Sekretarijat za planiranje i uređenje prostora
BIJELO POLJE

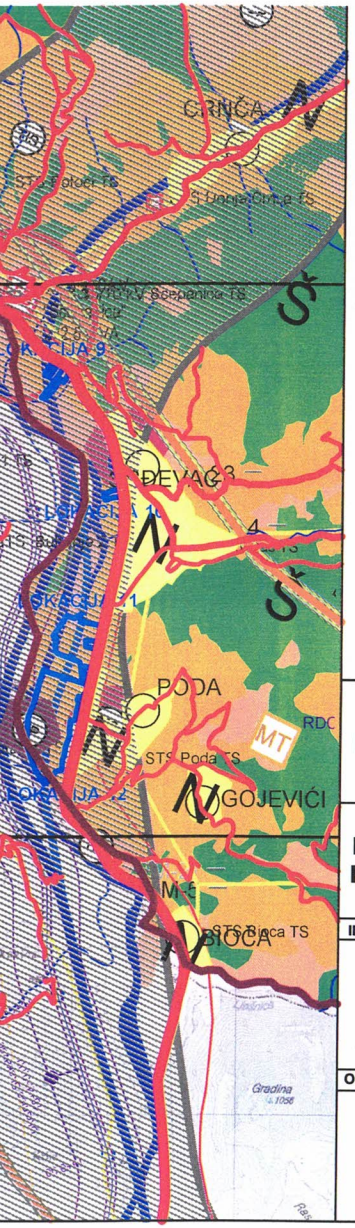

LEGENDA

- Granice lokacija u zoni Ribarevine - Poda
- Granica zahvata PUP-a
- Opštinska granica
- PPPN — Prostorni plan posebne namjene Bjelasica-Komovi
- Površine naselja za koje je predviđena generalna urbanistička razrada
- Površine ostalih naselja
- Izdvojeno gradjevinsko zemljište
- Poljoprivredne površine
- Šumske površine
- Ostale prirodne površine
- Vodene površine
- Površine i koridori saobraćajne infrastrukture
- Površine i koridori ostale infrastrukture
- Sekundarni lokalni centar

SIMBOLI

- Benzinska stanica
- Koncesiona područja
- Ležišta mineralnih sirovina (šljunak,pijesak, građevinski kamen,bigar i mineralne vode)
- Petlja
- mHE PLAN

SAOBRAĆAJ

- Magistralna saobraćajnica
- Lokalni put
- Važniji putevi koji nisu javni
- Ulice u naseljima
- Ostali putevi koji nisu javni
- Željeznička pruga Beograd - Bar sa infrastrukturnim i pružnim pojasom
- Koridor trase pruge Bijelo Polje-Berane-Pe ć V2.2 i V2.3 (Š=400,0m)
- Koridor trase petlja autoput - Bijelo Polje V-80 (Š=50,0m)
- Koridor trase petlja autoput - Bijelo Polje V-60 (Š=50,0m)
- Koridor autoputa (sa varijantama idejnog rješenja trase) L=2.0km
- Zona uticaja autoputa (sa varijantama idejnog rješenja trase)

TELEKOMUNIKACIJE

- Elektronski komunikacioni čvor CT postojeći
- Bazna stanica mobilne telefonije postojeća
- Bazna stanica mobilne telefonije PLANIRANA
- Telekomunikaciona kanalizacija sa magistralnim optičkim kablom postojeća
- Postojeći optički kabal u vlasništvo ŽICG

ELEKTROENERGETIKA

- Elektrovod 400kV postojeći
- Elektrovod 110kV postojeći
- Elektrovod 35 kV postoćeći
- Elektrovod 10kV postojeći
- TS 110/35kV
- TS 110/35kV PLAN
- TS 35/10kV
- TS 35/10kV PLAN
- TS 10/0.4kV

IZMJENE I DOPUNE PROSTORNO-URBANISTIČKOG PLANA OPŠTINE BIJELO POLJE

Planirana namjena površina za lokacije u zoni Ribarevine - Poda

INVESTITOR	Oznaka sjevera
VLADA CRNE GORE	N
OBRAĐIVAČ	**Razmjera**
MINISTARSTVO EKOLOGIJE, PROSTORNOG PLANIRANJA I URBANIZMA	R 1:25000
	Broj lista
	01.3

A 1
PALO^EK
818
819
820
778
779
780
781
782
817
816
815
814
813
821
822/1
822/2
823/1
823/2
823/3
824/1
824/2
824/3
824/4
825/1
825/2
825/3
825/4
Palo
Spasoje
Crna Gora - Opština Bijelo Polje
Sekretarijat za planiranje i uređenje prostora
BIJELO POLJE

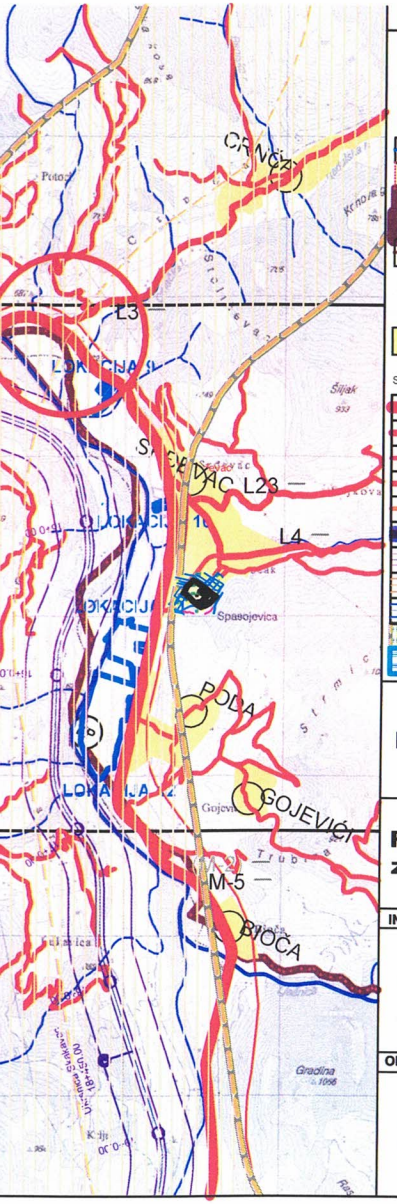

LEGENDA

Granice lokacija u zoni Ribarevine - Poda

Granica zahvata PUP-a

Opštinska granica

Državna granica

Granica generalne urbanističke razrade
1 Bijelo Polje
4 Zaton

Centar regionalnog značaja

Ostala naselja

IGZ Izdvojeno građevinsko zemljište

SAOBRAĆAJ:

Magistralna saobra ćajnica

Lokalni put

Važniji putevi koji nisu javni

Ulice u naseljima

Ostali putevi koji nisu javni

Željeznička pruga Beograd - Bar sa infrastrukturnim i pružnim pojasom

Koridor trase pruge Bijelo Polje-Berane-Pe ć V2.2 i V2.3 (Š=400,0m)

Koridor trase petlja autoput - Bijelo Polje V-80 (Š=50,0m)

Koridor trase petlja autoput - Bijelo Polje V-60 (Š=50,0m)

Koridor autoputa (sa varijantama idejnog rješenja trase) L=2.0km

Zona uticaja autoputa (sa varijantama idejnog rješenja trase)

Predlog lokacija za regionalnu deponiju čvrstog otpada, deponiju građevinskog otpada i otpada životinjskog porijekla

4 **Lokacija na kat.parc.534 KO Zaton**

5 **Lokacija Ramčina dio kat.parc.1728 KO Femića Krš**

SIMBOLI:

Autobuska stanica

Željezničko stajalište

Benznska stanica

Planinski vrhovi

Sakralna arhitektura

KP Koncesiona područja

Petlja

PLANSKI DOKUMENTI I STUDIJE

PPPN Prostorni plan posebne namjene

DUP Detaljni urbanistički plan

LSL Lokalna studija lokacije

UP Urbanistički projekat

ST Izrada studije

Turizam

1 Planinarski turistički centar - Torine (PPPN Bjelasica-Komovi)

Kulturno-istorijski lokaliteti

1 Samograd

Sportsko rekreativne površine van urbanog jezgra

2 Park - šuma - Obrov

Komunalna i ostala infrastruktura

IO Azil za pse

IZMJENE I DOPUNE PROSTORNO-URBANISTIČKOG PLANA OPŠTINE BIJELO POLJE

REŽIM UREĐENJA
za lokacije u zoni Ribarevine - Poda

INVESTITOR	Oznaka sjevera
VLADA CRNE GORE	N
OBRAĐIVAČ	**Razmjera**
MINISTARSTVO EKOLOGIJE, PROSTORNOG PLANIRANJA I URBANIZMA	**R 1:25000**
	Broj lista
	02.3

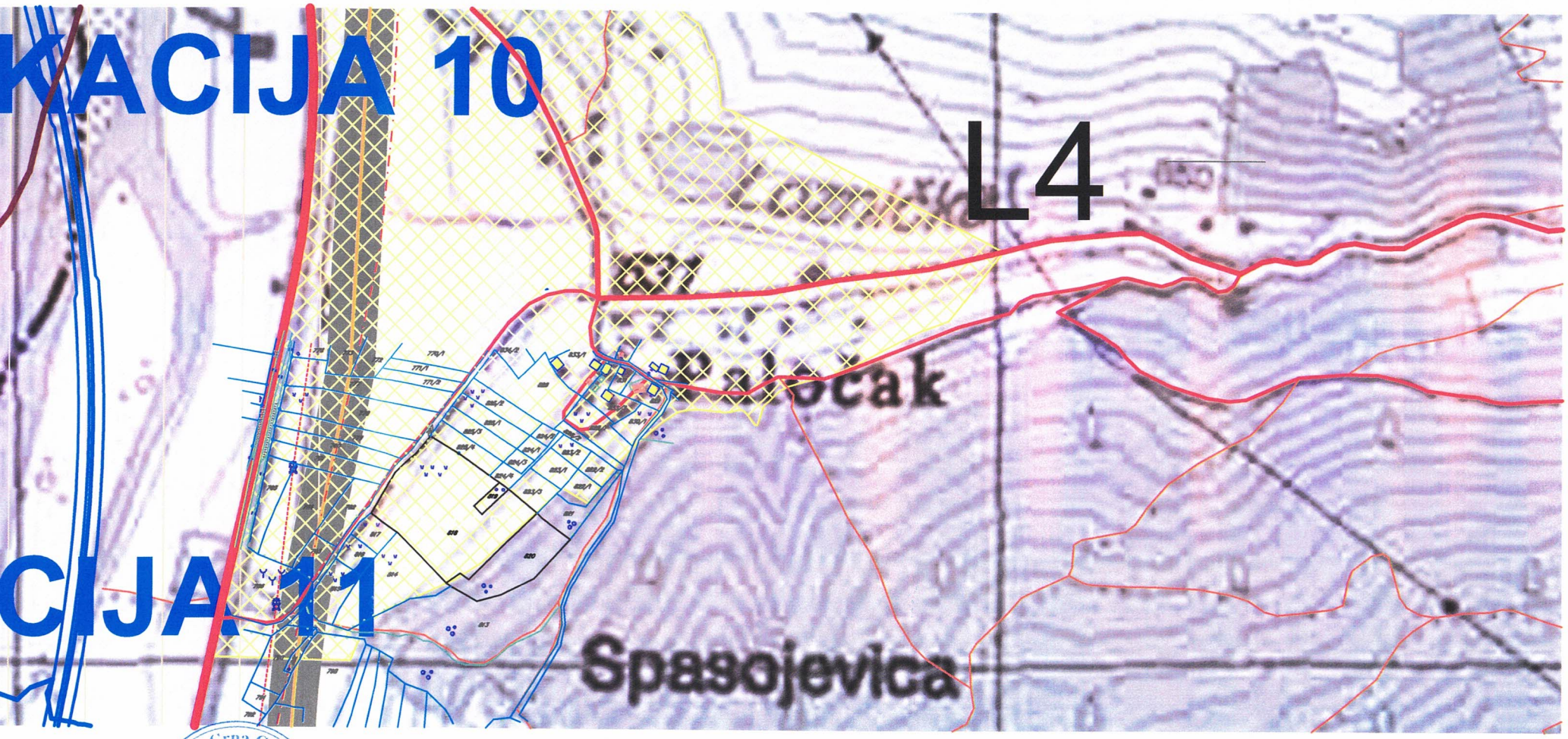

Crna Gora - Opština Bijelo Polje
Sekretarijat za planiranje i uređenje prostora
BIJELO POLJE

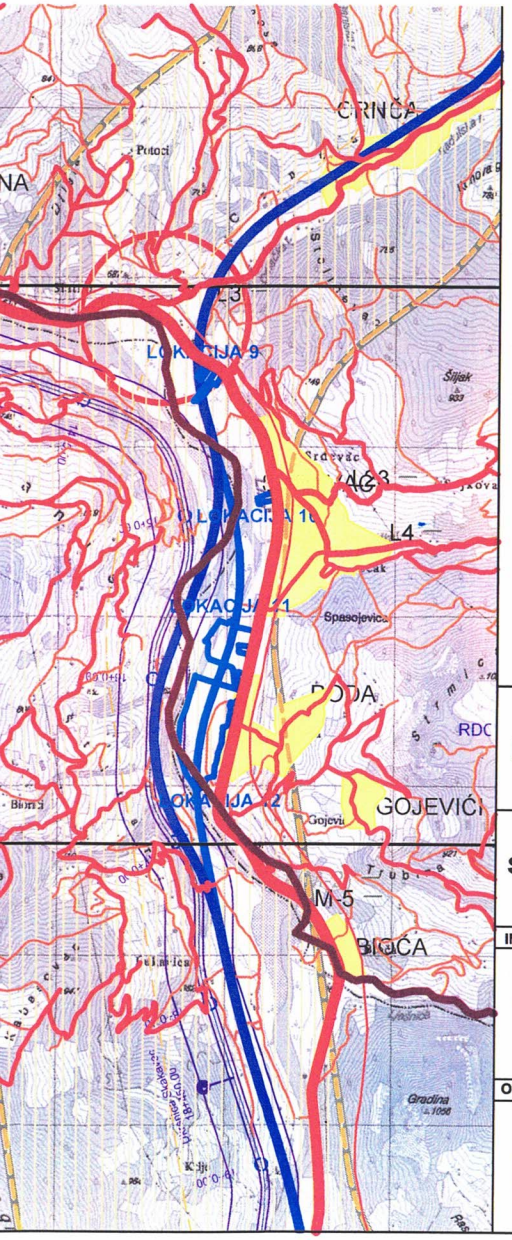

LEGENDA

Zona izmjena

Granice lokacija u zoni Ribarevine - Poda

Granica zahvata PUP-a

Opštinska granica

Državna granica

Granica generalne urbanističke razrade
1 Bijelo Polje
4 Zaton

SAOBRAĆAJ:

Magistralna saobraćajnica

Lokalni put

Važniji putevi koji nisu javni

Ulice u naseljima

Ostali putevi koji nisu javni

Željeznička pruga Beograd - Bar
sa infrastrukturnim i pružnim pojasom

Koridor trase pruge Bijelo Polje-Berane-Peć V2.2 i V2.3 (Š=400,0m)

Koridor trase petlja autoput - Bijelo Polje V-80 (Š=50,0m)

Koridor trase petlja autoput - Bijelo Polje V-60 (Š=50,0m)

Koridor autoputa (sa varijantama idejnog rješenja trase) L=2.0km

Zona uticaja autoputa (sa varijantama idejnog rješenja trase)

SIMBOLI:

Benzinska stanica

Petlja

IZMJENE I DOPUNE PROSTORNO-URBANISTIČKOG PLANA OPŠTINE BIJELO POLJE

Saobraćaj

INVESTITOR	Oznaka sjevera
VLADA CRNE GORE	N
OBRAĐIVAČ	**Razmjera**
MINISTARSTVO EKOLOGIJE, PROSTORNOG PLANIRANJA I URBANIZMA	**R 1:25000**
	Broj lista
	03.3

Crna Gora - Opština Bijelo Polje
Sekretarijat za planiranje i uređenje prostora
BIJELO POLJE

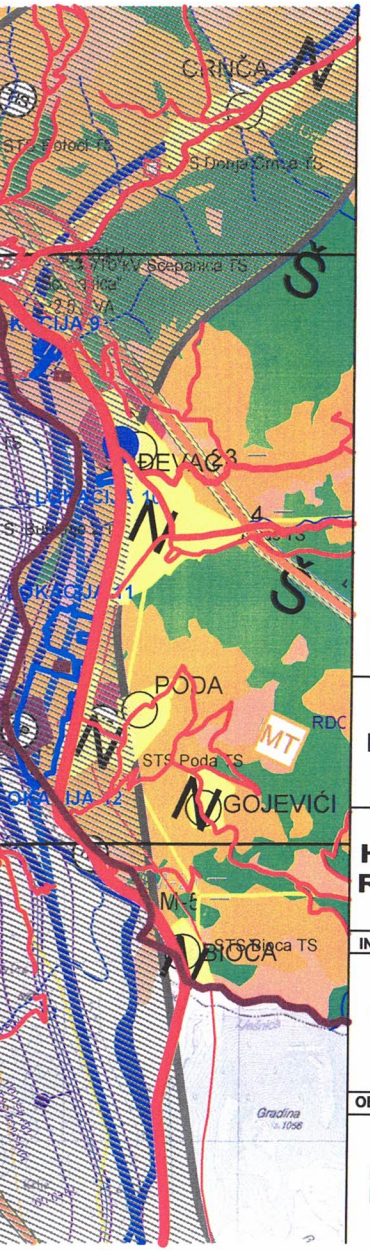

LEGENDA

- Granice lokacija u zoni Ribarevine - Poda
- Granica zahvata PUP-a
- Opštinska granica
- PPPN — Prostorni plan posebne namjene Bjelasica-Komovi
- Granica generalne urbanističke razrade
  1 Bijelo Polje
  4 Zaton
- Sekundarni lokalni centar
- Ostala naselja

SAOBRAĆAJ:

- Magistralna saobraćajnica
- Lokalni put
- Važniji putevi koji nisu javni
- Ulice u naseljima
- Ostali putevi koji nisu javni
- Željeznička pruga Beograd - Bar sa infrastrukturnim i pružnim pojasom
- Koridor trase pruge Bijelo Polje-Berane-Peć V2.2 i V2.3 (Š=400,0m)
- Koridor trase petlja autoput - Bijelo Polje V-80 (Š=50,0m)
- Koridor trase petlja autoput - Bijelo Polje V-60 (Š=50,0m)
- Koridor autoputa (sa varijantama idejnog rješenja trase) L=2.0km
- Zona uticaja autoputa (sa varijantama idejnog rješenja trase)

HIDROTEHNIKA

- POSTOJEĆA VODOVODNA MREŽA
- PLANIRANA VODOVODNA MREŽA
- GLAVNI CJEVOVOD POSTOJEĆI
- GLAVNI CJEVOVOD PLANIRANI
- REGULISANI VODOTOK
- POSTOJEĆA KANALIZACIJA ZA ATMOSFERSKE VODE
- PLANIRANI OBODNI KANAL ZA ATMOSFERSKE VODE (U SKLOPU OBILAZNE SAOBRAĆAJNICE)
- PLANIRANA KANALIZACIJA ZA ATMOSFERSKE VODE
- POSTROJENJE ZA PREČIŠĆAVANJE OTPADNIH VODA
- R — REZERVOAR
- Izvor vode preko 1000 L/s
- Izvor vode od 100-1000 L/s
- Izvor vode od 10-100 L/s

IZMJENE I DOPUNE PROSTORNO-URBANISTIČKOG PLANA OPŠTINE BIJELO POLJE

Hidrotehnička infrastruktura za lokacije u zoni Ribarevine - Poda

INVESTITOR	Oznaka sjevera
VLADA CRNE GORE	N
OBRAĐIVAČ	**Razmjera**
MINISTARSTVO EKOLOGIJE, PROSTORNOG PLANIRANJA I URBANIZMA	R 1:25000
	Broj lista
	04.3

Crna Gora - Opština Bijelo Polje
Sekretarijat za planiranje i uređenje prostora
BIJELO POLJE

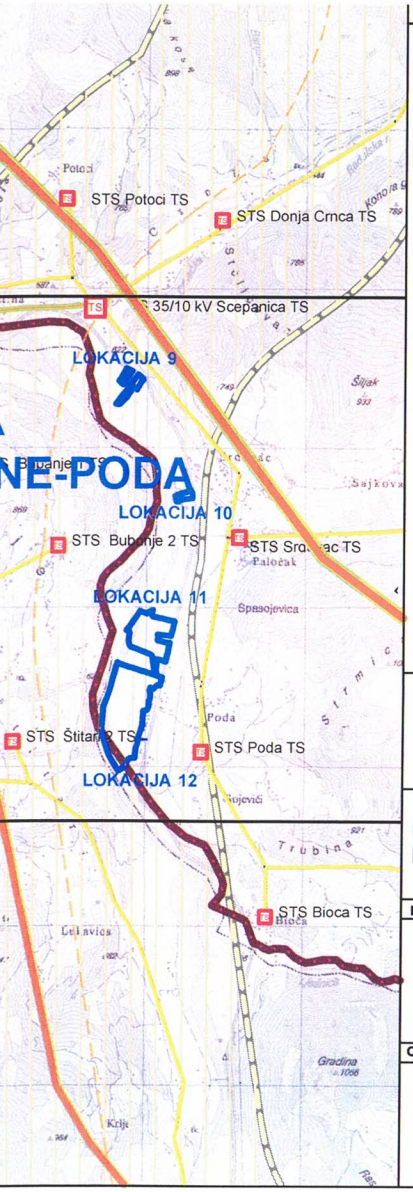

LEGENDA

- Granice lokacija u zoni Ribarevine - Poda
- Granica zahvata PUP-a
- Opštinska granica
- Koridor auto puta L=2.0KM

ELEKTROENERGETIKA

- TS 110/35kV
- TS 110/35kV PLAN
- TS 35/10kV
- TS 35/10kV PLAN
- TS 10/0.4kV
- Elektrovod 400kV postojeći
- Elektrovod 110kV postojeći
- Elektrovod 35 kV postoćeći
- Elektrovod 10kV postojeći

IZMJENE I DOPUNE PROSTORNO-URBANISTIČKOG PLANA OPŠTINE BIJELO POLJE

Plan elektroenergetske infrastrukture za lokacije u zoni Ribarevine - Poda

INVESTITOR	Oznaka sjevera
VLADA CRNE GORE	N
OBRAĐIVAČ	**Razmjera**
MINISTARSTVO EKOLOGIJE, PROSTORNOG PLANIRANJA I URBANIZMA	R 1:25000
	Broj lista
	05.3

Crna Gora
Opština Bijelo Polje
Sekretarijat za stambeno
komunalne poslove i saobraćaj

84 000 Bijelo Polje, Crna Gora
Tel/fax +382 (0) 50 484 811
E-mail: saobracaj@bijelopolje.co.me

Crna Gora
OPŠTINA BIJELO POLJE
Pisarnica - Služba za zajedničke poslove
Primljeno: 16.06.2023.

Org. jed.	Jed. klas. znak	Redni broj	Prilog	Vrijednost
06	332/23	-198/4	-48	

Br: 14-332/23-261/1
Za: Sekretarijat za planiranje i uređenje prostora, Opština Bijelo Polje
Veza: Zahtjev za izdavanje uslova
Predmet: Saobraćajno tehnički uslovi

Bijelo Polje, 13.06.2023. godine

Sekretarijat za stambeno-komunalne poslove i saobraćaj riješavajući po zahtjevu Sekretarijata za uređenje prostora, Opštine Bijelo Polje broj 14-332/23-261 od 06.06.2023.godine veza akt broj 06/5-332/23-198/3-48 od 05.06.2023.godine, na osnovu člana 17 stav 1 tačka 1 i stav 2 istog člana i člana 26 Zakona o putevima ("Službeni list Crne Gore", br. 082/20 i 140/22) izdaje:

SAOBRAĆAJNO TEHNIČKE USLOVE

Saobraćajno tehnički uslovi se izdaju investitoru Mucević Menanu iz Bijelog Polja za izradu tehničke dokumentacije za izgradnju objekta na lokaciji koju čine katastarske parcele broj 818/1, 819 i 820/1 KO Poda u zahvatu Prostornog urbanističkog plana Opštine Bijelo Polje ("SL.list CG-opštinski propisi", br.7/14 i "Sl.list CG", broj 96/22) a na osnovu nacrta urbanističko tehničkih uslova broj 06/5-332/23-198/2-48 od 05.06.2023.godine izdatih od Sekretarijata za uređenje prostora Opštine Bijelo Polje.

Uslovi su sledeći:

- Priključenje objekta izvršiti na lokalni nekategorisani put kat.parcele br. 787/1 KO Poda.
- Neophodno je pristupni put objektu objediniti u jedan jedinstveni prilaz-priključak.
- Na priključku objekta lokalnom putu neophodno je obezbijediti odgovarajuću preglednost za učesnike u saobraćaju.
- Odvod atmosferskih voda sa platoa, prilaznog puta i planiranog objekta predvidjeti tako da atmosferska voda ne dotiče na lokalni put.
- Parking prostor riješiti u okviru parcele.

Radi izdavanje saobraćajne saglasnosti dostaviti Sekretarijatu revidovani Glavni projekat koji mora biti urađen u skladu sa pravilima struke, Zakonom o putevima kao i u skladu sa saobraćajno tehničkim uslovima izdatim od ovog organa, a sve na osnovu člana 81 Zakona o planiranju prostora i izgradnji objekata ("Sl.list CG", br. 064/17, 044/18, 063/18, 011/19, 082/20, 086/22 i 004/23).

Crna Gora - Opština Bijelo Polje - Sekretarijat za stambeno-komunalne poslove

Duško Ružić
Sekretar Sekretarijata

Dostavljeno: - Sekretarijat za planiranje i uređenje prostora, Opština Bijelo Polje
- u spise

Kontakt osoba:
Jadranka Radojević, samostalni savjetnik I za saobraćaj tel: 067/276-495
Alida Dizdarević, samostalni savjetnik III za saobraćaj

CRNA GORA
UPRAVA ZA KATASTAR I DRŽAVNU IMOVINU
PODRUČNA JEDINICA: BIJELO POLJE
Broj: 105-917/23-140-DJ
Datum: 01.06.2023.

Katastarska opštiina: PODA
Broj lista nepokretnosti:
Broj plana: 4
Parcele: 818/1, 819, 820/1

KOPIJA PLANA

Razmjera 1: 2500

Ovjerava
Službeno lice:

28000000010

105-919-3337/2023

UPRAVA ZA KATASTAR I DRŽAVNU IMOVINU

CRNA GORA

PODRUČNA JEDINICA BIJELO POLJE

Broj: 105-919-3337/2023

Datum: 01.06.2023.

KO: PODA

Na osnovu člana 173 Zakona o državnom premjeru i katastru nepokretnosti ("Sl. list RCG" br. 29/07, "Sl. list CG" br. 73/10, 032/11, 040/11, 043/15, 037/17 i 17/18), postupajući po zahtjevu OPŠTINA B.POLJE, SEKRETARIJAT ZA UREDJENJE PROSTORA,PREDMET BR. 06/5-332/23-198/1-48, , za potrebe izdaje se

LIST NEPOKRETNOSTI 246 - PREPIS

Podaci o parcelama

Broj	Podbroj	Broj zgrade	Plan Skica	Datum upisa	Potes ili ulica i kućni broj	Način korišćenja Osnov sticanja	Bon. klasa	Površina m2	Prihod
818	1		4 15		STUP	Livada 4. klase ODRŽAJ,POKLON		2611	12.27
818	1		4 15		STUP	Livada 3. klase ODRŽAJ,POKLON		5029	30.68
818	1		4 15		STUP	Livada 5. klase ODRŽAJ,POKLON		2338	10.05
819			4 15		STUP	Voćnjak 3. klase ODRŽAJ,POKLON		430	2.97
820	1		4 15		STUP	Šume 4. klase ODRŽAJ,POKLON		3826	14.92
								14234	70.89

Podaci o vlasniku ili nosiocu

Matični broj - ID broj	Naziv nosioca prava - adresa i mjesto	Prava	Obim prava
	MUCEVIĆ HAJRADIN MENAN	Svojina	1/1

Ne postoje tereti i ograničenja.

Naplata takse je oslobođena na osnovu člana 17 Zakona o administrativnim taksama ("Sl.list CG, br. 18/19). Naplata naknade oslobođena je na osnovu člana 174 Zakona o državnom premjeru i katastru nepokretnosti ("Sl. list RCG" br. 29/07, "Sl. list CG" br. 73/10, 032/11, 040/11, 043/15, 037/17 i 17/18).

Načelnik:

Madžgalj Rajko, dipl pravnik