URBANISTIČKO - TEHNIČKI USLOVI

1	**CRNA GORA** **OPŠTINA BIJELO POLJE** **Sekretarijat za planiranje i uređenje prostora** **Broj:06/5-332/23-112/4-29** **Bijelo Polje, 26.04.2023.godine**	**OPŠTINA BIJELO POLJE**
2	**Sekretarijat za planiranje i uređenje prostora Opštine Bijelo Polje**, na osnovu člana 74 Zakona o planiranju prostora i izgradnji objekata (,,Sl. list CG", br. 64/17, 44/18, 63/18, 11/19 i 82/20), Uredbe o povjeravanju dijela poslova Ministarstva ekologije, prostornog planiranja i urbanizma jedinicama lokalne samouprave ("Sl.list CG", br.87/18, 75/19, 116/20 i 76/21, 141/21 i 151/22) i podnijetog zahtjeva **Ciriković Zamira iz Bijelog Polja**, izdaje:	
3	**URBANISTIČKO-TEHNIČKE USLOVE** **za izradu tehničke dokumentacije**	
4	za izgradnju objekta na dijelovima urbanističkih parcela UP 300 i UP 303 koje čini dio katastarske parcele 539/3 KO Resnik, u zahvatu Detaljnog urbanističkog plana naselja Resnik ("Sl.list CG-opštinski propisi", br.23/12).	
5	**PODNOSILAC ZAHTJEVA:**	**Ciriković Zamir**
6	**POSTOJEĆE STANJE**	
	Katastarska evidencija: U posjedovnom listu 1374 – prepis KO Resnik, katastarska parcela br. 539/3 ukupne površine 699 m² evidentirana je kao njiva 2. klase.	
7	**PLANIRANO STANJE**	
7.1.	**Namjena parcele odnosno lokacije**	
	Urbanističke parcele UP300 i UP303 nalaze se u zoni koja je Detaljnim urbanističkim planom naselja Resnik planirana za stanovanje srednjih gustina (SS).	

	U okviru ove namjene moguće je organizovati uz stanovanje kao pretežnu namjenu i sadržaje u funkciji trgovine, ugostiteljstva, usluga, administracije i čiste proizvodnje koja ne ugrožava životnu sredinu i koja je kompatibilna sa stanovanjem. Planirani sadržaji se mogu organizovati u kombinaciji u okviru objekta (stanovanje sa djelatnostima) ili samo stanovanje ili samo djelatnosti.
7.2.	**Pravila parcelacije**
	Čitav prostor zahvaćen ovim planom izdijeljen je na urbanističke parcele kao osnovne urbanističke jedinice koje su definisane namjenom i numeracijom. Osnov za parcelaciju i preparcelaciju bila je postojeća parcelacija, postojeći način korišćenja prostora i mreža postojećih i novoplaniranih saobraćajnica. Moguće je izvršiti udruživanje urbanističkih parcela i tada važe uslovi plana za novoformiranu urbanističku parcelu u skladu sa uslovima plana. Takoje je moguće i usitnjavanje urbanističkih parcela u skladu sa uslovima plana s tim što svakoj novoformiranoj parceli treba obezbijediti pristup sa javne površine. Kada se urbanistička parcela, koja je već određena ovim planom, ne podudara sa postojećom katastarskom parcelom (ili parcelama) kao i u drugim opravdanim slučajevima kada je potrebno izvršiti usklađivanje urbanističke parcele sa zemljišno knjižnim ili katastarskim stanjem ili kada nije moguće izvršiti kompletiranje urbanističke parcele kako je to u planu dato, opštinski organ uprave nadležan za poslove uređenja prostora može izvršiti usklađivanje urbanističke parcele sa zemljišno knjižnim ili katastarskim stanjem, odnosno trenutnim mogućnostima prilikom izdavanja urbanističko - tehničkih uslova. Članom 13 stav 1 tačka 2 Pravilnika o načinu izrade i sadržini tehničke dokumentacije za građenje objekta ("Sl.list CG", br.44/18 i 43/19), propisano je da tehnička dokumentacija sadrži elaborat parcelacije po planskom dokumentu, koji treba da bude ovjeren od nadležnog organa.
7.3.	**Građevinska i regulaciona linija, odnos prema susjednim parcelama**
	Regulaciona linija poklapa se sa granicama urbanističkih parcela UP 300 i UP 303 prema planiranoj saobraćajnici (Ulica broj 60), a građevinska linija je na rastojanju 3,00m od regulacione linije, shodno grafičkom prilogu –Plan parcelacije, regulacije i UTU koji je sastavni dio ovih uslova. Objekat se postavlja na ili iza građevinske linije. Minimalna udaljenost novog objekta od susjedne parcele i kolsko-pješačkog prilaza je 1,5m uz uslov da objekti spratnosti veće od P+1+Pk moraju međusobno biti udaljeni minimalno 4,00m. Novi objekat je moguće postaviti na granicu parcele ili na manjem odstojanju od 1,5 m od susjedne parcele, ali uz međusobnu saglasnost susjeda i uz uslov da se prema susjedu ne mogu otvarati otvori.

8	**PREPORUKE ZA SMANJENJE UTICAJA I ZAŠTITU OD ZEMLJOTRESA, KAO I DRUGE USLOVE ZA ZAŠTITU OD ELEMENTARNIH NEPOGODA I TEHNIČKO-TEHNOLOŠKIH I DRUGIH NESREĆA**

Uslovi i mjere za zaštitu od zemljotresa:
Proračune raditi na VII (sedmi) stepen seizmičkog inteziteta po MCS skali.
Objekat mora biti izgrađen prema važećim propisima za građenje u seizmičkim područjima.
Mjere zaštite od seizmičkih razaranja obuhvataju sve preporuke za planiranje i projektovanje koje su iznesene u planu, a odnose se na planiranje i funkcionalni zoning, planiranje i pojektovanje infrastrukturnih sistema, lociranje i fundiranje, tj izgradnju objekata. Ove mjere su u skladu sa rezultatima i preporukama "Elaborata o seizmološkim podlogama i seizmičkoj mikroreonizaciji područja Crne Gore". Pored toga, na predmetnom području obavezno je sprovođenje inženjersko - geoloških, seizmičkih i geofizičkih ispitivanja terena na kome će se graditi novi objekti.

Zaštita od požara:
Tehničkom dokumentacijom predvidjeti mjere zaštite od požara shodno propisima za ovu vrstu objekata.
U cilju zaštite od elementarnih nepogoda postupiti u skladu sa Zakonom o zaštiti i spašavanju ("Sl.list CG2, br.13/07 i 05/08, 86/09,32/11, 54/16 i 146/27) i Pravilnikom o mjerama zaštite od elementarnih nepogoda (" Sl.list CG ", br.8/93).

Mjere zaštite na radu:
Projektant koji izrađuje projektnu dokumentaciju dužan je da shodno čl.9 Zakona o zaštiti i zdravlju na radu ("Sl.list CG",br.34/14 i 44/18) pri izradi tehničke dokumentacije ugradi propisane mjere zaštite na radu u skladu sa tehnološkim projektnim zadatkom.
Investitor je dužan da od ovlašćene organizacije - privrednog društva za poslove zaštite na radu pribavi reviziju da je tehnička dokumentacija urađena u skladu sa propisima zaštite na radu, tehničkim propisima i standardima.
Pri izgradnji objekta poslodavac koji izvodi radove dužan je izradi Elaborat o uređenju gradilišta shodno članu 10 Zakona o zaštiti i zdravlju na radu ("Sl.list RCG", br.34/2014 i 44/2018).

Mjere zaštite od epidemije

Mjere zaštite površinskih i podzemnih zona - izvorišta uklopljene su u mjere zaštite propisane PP-om, a odnose se na niz mjera zaštite vazduha, vode I zemljišta. Sprovo|enjem ovih mjera smanjiće se i opasnost pojave zaraznih bolesti.

Mjere za obezbjeđenje potreba odbrane

Aspekt obezbjeđenja potreba odbrane i zaštite od ratnih razaranja razmatran je u odnosu na funkcionalno sadržajna rješenja PP-a i u skladu je sa rješenjima istih.

9	**USLOVI I MJERE ZAŠTITE ŽIVOTNE SREDINE**
	Planirane intervencije u zahvatu plana treba da budu bezbjedne sa aspekta zagađenja životne sredine. Poštovati sve propise i parametre date u planu, naročito principe ozelenjavanja prostora. Regulisati otpadne vode na adekvatan način da se eliminiše svako potencijalno zagađenje. Površinske otpadne vode organizovano prikupljati putem atmosferske kanalizacije. Ukupna izgradnja na području plana treba da bude realizovana prema standardima koji obezbjeđuju smanjenje ukupne potrošnje energije i upotrebu obnovljivih izvora energije. Standarde za izgradnju treba temeljiti na Evropskoj direktivi o energetskim svojstvima E 2002/91/EC (16.12.2002.) Za sve objekte koji podležu izradi Elaborata o procjeni uticaja na životnu sredinu neophodno je sprovesti postupak izrade, a prema važećem Zakonu o životnoj sredini, Zakonu o proceni uticaja na životnu sredinu, kao i svim važećim pravilnicima vezanim za ovu oblast. Ocjenu o potrebi procjene uticaja zahvata na životnu sredinu pribaviti od nadležnog opštinskog organa za zaštitu životne sredine u zavisnosti od namjene objekta, a u skladu sa odredbama Uredbe o projektima za koje se vrši procjena uticaja na životnu sredinu ("Sl.list RCG", br.20/07 i 47/13, 53/14 i 37/18).
10	**USLOVI ZA PEJZAŽNO OBLIKOVANJE**
	Zelenilo stambenih objekata/ ZO U okviru naselja planirano je stanovanje male gustine, što predviđa izgradnju individualnih stambenih objekata sa okućnicama. U okviru ovih objekata moguća je organizacija pratećih sadržaja neophodnih za kvalitetno funkcionisanje naselja u cjelini. U okviru ove namjene koja je planirana uz gradsku obilaznicu moguće je organizovati stanovanje poslovanje, prodavnice, ugostiteljske objekte i zanatske radnje, koje ne ometaju stanovanje, a koje služe za opsluživanje područja, objekte za upravu, vjerske objekte, objekte za kulturu, zdravstvo, sport i ostale objekte za društvene djelatnosti, poslovne i kancelarijske objekte, ostale privredne objekte, benzinske pumpe i sl. Planirani sadržaji se mogu organizovati u kombinaciji u okviru objekta (stanovanje sa djelatnostima) ili samo stanovanje ili samo djelatnosti, odnosno drugi mogući sadržaji. Za davanje smjernica kod pejzažnog uređenja vodilo se računa da se ne naruši postojeći manir stanovanja u navedenom naselju. -za uređenje navedenih površina zasjenčavanje vršiti pergolama sa dekorativnim puzavicama ili lozom,

	-ograde mogu biti od biljnog materijala (žive ograde) ili od čvrstog materijala, zidane maksimalne visine 0,6m od kote trotoara, (kamen) ili transparentna, maksimalne visine 1,4m, ali i u kombinaciji sa odgovarajućom vegetacijom kao što su puzavice i žbunaste vrste. Vrata i kapije na uličnoj ogradi ne mogu se otvarati van regulacione linije, -fasade i terase objekata ozeleneti puzavicama, -zastrte površine (staze, stepenice, platoe, terase) popločati autohtonim materijalima, klesanim kamenom, oblucima i u skladu sa fasadom objekta, -u okviru slobodnih površina moguće su pergole ili gazebo. -sačuvati i uklopiti svako zdravo i funkcionalno stablo, -kao dopuna ozelenjavanja mogu se koristiti žardinjere ili saksije.
11	**USLOVI I MJERE ZAŠTITE NEPOKRETNIH KULTURNIH DOBARA I NJIHOVE ZAŠTIĆENE OKOLINE**
	U okviru predmetnog prostora potrebno je poštovati odredbe i metodologiju zaštite spomenika kulture koji su postavljeni u Zakonu o zaštiti kulturnih dobara ("Sl.list CG" 49/10, 40/11, 44/17 i 18/19), posebno članovi 87 i 88. U slučaju pronalaženja nalaza od arheološkog značaja, sve radove treba prekinuti i obavestiti Ministarstvo kulture i Upravu za zaštitu kulturnih dobara, kako bi se preduzele sve potrebne mjere za njihovu zaštitu, shodno zakonu.
12	**USLOVI ZA LICA SMANJENE POKRETLJIVOSTI I LICA SA INVALIDITETOM**
	Tehničkom dokumentacijom obezbijediti prilaz i upotrebu objekta/objekata licima smanjene pokretljivosti u skladu sa članom 71 Zakona o planiranju prostora i izgradnji objekata ("Sl.list CG",br.64/17, 44/18, 63/18, 11/19 i 82/20) i Pravilnikom o bližim uslovima i načinu prilagođavanja objekata za pristup i kretanje lica smanjene pokretljivosti („Sl.list CG", br.48/13 i 44/15).
13	**USLOVI ZA POSTAVLJANJE I GRADNJU POMOĆNIH OBJEKATA**
	Prema ulicama moguće je ograđivanje i to transparentnom ogradom do visine od 1.40m ili živom zelenom ogradom. Ograde se postavljaju na regulacionu liniju tako da stubovi ograde i kapije kao i živa ograda budu na zemljištu vlasnika ograde. Susjedne građevinske parcele mogu se ograđivati živom zelenom ogradom koja se sadi u osovini granice građevinske parcele, transparentnom ili zidanom neprozirnom ogradom do visine od 1.40m koje se postavljaju na granicu parcele tako da stubovi ograde budu na zemljištu vlasnika ograde.
14	**USLOVI ZA OBJEKTE KOJI MOGU UTICATI NA BEZBJEDNOST VAZDUŠNOG SAOBRAĆAJA**
	/

15	**USLOVI ZA OBJEKTE KOJI MOGU UTICATI NA PROMJENE U VODNOM REŽIMU**
	Prilikom izrade tehničke dokumentacije poštovati Zakon o vodama ("Sl.list RCG", br.27/07 i "Sl.list" CG, br.73/10, 32/11, 47/1148/15, 52/16, 55/16, 02/17, 80/17, 84/18).
16	**MOGUĆNOST FAZNOG GRAĐENJA OBJEKTA**
	Moguća je faznost gradnje, kojom se određuje tehničko-tehnološka i funkcionalna cjelina građenja objekta a sve u skladu sa članom 76. Zakona o planiranju i izgradnji objekata (Sl.list CG 64/17).
17	**USLOVI ZA PRIKLJUČENJE NA INFRASTRUKTURU**
17.1.	**Uslovi priključenja na elektroenergetsku infrastrukturu**
	Tehnička dokumentacija treba da sadrži razradu priključka objekta na niskonaponsku mrežu koji je neophodno projektovati shodno uslovima datim u Tehničkim preporukama EPCG i to: -Tehnička preporuka za priključenje potrošača na niskonaponsku mrežu TP-2 (dopunjeno izdanje) -Tehnička preporuka – Tipizacija mjernih mjesta -Uputstvo i tehnički uslovi TP-1b-Distributivna transformatorska stanica DTS-EPCG 10/04 kV. Shodno dopisu Ministarstva održivog razvoja i turizma Crne Gore broj 06-51/12 od 11.02.2020.godine nisu traženi posebni tehnički uslovi CEDIS-a. Električne instalacije projektovati i izvesti u skladu sa važećim propisima i standardima.
17.2.	**Uslovi priključenja na vodovodnu i kanalizacionu infrastrukturu**
	Tehničke uslove priključenja na hidrotehničku infrastrukturu uraditi prema uslovima br. 483 od 13.04.2023. godine, izdatim od strane DOO Vodovod " Bistrica". Hidrotehničke instalacije projektovati prema važećim tehničkim propisima i standardima.
17.3.	**Uslovi priključenja na saobraćajnu infrastrukturu**
	Svakoj parceli je obezbijeđen pristup sa javne površine. Objekat priključiti na javnu saobraćajnicu u skladu sa saobraćajnom mrežom datom u planu (na Ulicu broj 60).
17.4.	**Ostali infrastrukturni uslovi**
	Mjesto, način i uslovi priključenja objekta na telekomunikacionu infrastrukturnu mrežu: Priključak novih objekata na TK infrastrukturu predviđen je iz samostojećih koncentracionih ormana ili direktno do TK ormana postavljenih u samom objektu. Priključak izvesti kroz prethodno položene PVC cijevi 110mm, odnosno PE cijevi prečnika 40mm do objekata. Unutrašnju telekomunikacionu instalaciju izvoditi u svemu prema Uputstvu o izradi telefonskih instalacija i uvoda - ZJPTT i važećih propisa i standarda iz ove oblasti.

	Prilikom izrade tehničke dokumentacije potrebno je poštovati propise koji se odnose na zaštitu i izgradnju elektronske komunikacione infrastrukture i elektronskih komunikacionih mreža, odnosno Zakona o elektronskim komunikacijama ("Sl.list CG", br.40/13, 56/13, 2/17 i 49/19) i ostalih propisa koji su doneseni na osnovu njega. Takođe koristiti sledeće sajtove: -sajt na kome se nalaze relevantni propisi u skladu sa kojim se obavlja izrada tehničke dokumentacije http://www.ekip.me/regulativa/; -sajt na kome Agencija objavljuje podatke o postojećem stanju elaktronske komunikacione infrastrukture http://ekinfrastruktura.ekip.me/ekip.me kao i -adresu web portala http://ekinfrastruktura.ekip.me/ekip/login.isp preko koga sve zainteresovane strane od Agencije za telekomunikacije i poštansku djelatnost mogu da zatraže otvaranje korisničkog naloga, kako bi pristupili georeferentnoj bazi podataka elektronske komunikacione infrastrukture. **Uslovi za kablovske distributivne sisteme RTV programa:** Priključak objekata na KDS izvesti podzemnim optičkim ili koaksialnim kablom ostavljenog kroz odgovarajuću PVC cijev do unutrašnjeg priključka (KDS distributivni orman ili direktan priključak za individualni objekat).
18	**POTREBA IZRADE GEODETSKIH, GEOLOŠKIH (GEOTEHNIČKIH, INŽENJERSKO-GEOLOŠKIH, HIDROGEOLOŠKIH, GEOMEHANIČKIH I SEIZMIČKIH) PODLOGA, KAO I VRŠENJA GEOTEHNIČKIH ISTRAŽNIH RADOVA I DRUGIH ISPITIVANJA**
	Potrebe za geološkim, hidrološkim, geodetskim ispitivanjima: Svi objekti moraju biti izgrađeni prema važećim propisima i u skladu sa geomehaničkim ispitivanjima u zoni građenja. Prije izrade tehničke dokumentacije potrebno je, shodno članu 7 Zakona o geološkim istraživanjima ("Sl.list RCG", br.28/93, 27/94, 42/94, 26/07, "Sl.list CG" , br.28/11), izraditi Projekat geoloških istraživanja tla za predmetnu lokaciju i Elaborat o rezultatima izvršenih geoloških istraživanja. Meteorološki podaci: Područje opštine Bijelo Polje ima umereno kontinentalnu klimu u prostornom dolinskom dijelu. Dolinski dio karakteriše umereno topla i vlažna klima sa toplim ljetima. Srednja godišnja temperatura iznosi 9,4 C. Najtopliji mjesec je jul sa srednjom temperaturom 19,1 C, a najhladniji mjesec je januar sa temperaturom -0,9 C. Srednja godišnja vrednost insolacije je 1 635,3 časova, srednji mjesečni maksimum je u julu mjesecu i iznosi 228,4 časova, a minimum je u decembru sa 39 časova. Veći dio područja odlikuje se modifikovanim fluviometrijskim režimom padavina, pri čemu se maksimalne količine izlučuju u kasnoj jeseni i u prvom dijlu zime (oktobar-januar), a minimalne tokom ljeta (jun-avgust). Za područje opštine Bijelo Polje, obimnije snežne

	padavine karakteristične su od sredine novembra, a najintenzivnije su u razdoblju decembar-mart. Snežni pokrivač traje oko 5 meseci. Srednja godišnja suma padavina je 920mm. Srednja mjesečna suma padavina najveća je u novembru i iznosi 112,8mm, a najmanja u avgustu 55,1mm. Na osnovu podataka mjernih stanica može se konstatovati da se relativna vlažnost vazduha u Bijelom Polju nalazi u granicama umjerene povišenosti. Relativna vlažnost vazduha je veća zimi nego ljeti. Na planinama ljeti raste sa visinom. Srednja godišnja vrijednost vlažnosti je 77,3%, maksimum je u decembru 84,1%, dok je minimum u julu 72,6%. U Bijelom Polju su izrazitije zastupljeni vjetrovi iz jugozapadnog, jugoistočnog i sjeveroistočnog pravca jer se tim pravcima pruža dolina Lima i njene pritoke s jedne i bjelopoljska kotlina sa druge strane. U vrijeme duvanja zapadnih i sjeverozapadnih vjetrova ima dosta padavina, a za vrijeme juga temperature vazduha rastu.
19	**POTREBA IZRADE URBANISTIČKOG PROJEKTA**
	/
20	**ZA ZGRADE URBANISTIČKO-TEHNIČKI USLOVI SADRŽE I URBANISTIČKE PARAMETRE**

Oznaka urbanističke parcele	UP 300 UP 303
Površina urbanističke parcele	Dio UP 300 i dio UP 303 koje čini dio katastarske parcele br.539/3 u odnosu na koju se računaju urbanistički parametri odrediće se Elaboratom parcelacije.
Maksimalni indeks zauzetosti	0,5
Maksimalni indeks izgrađenosti	2,0
Bruto građevinska površina objekata (max BGP)	/
Maksimalna spratnost objekata	P+3+Pk
Maksimalna visinska kota objekta	22m

Maksimalni indeks zauzetosti parcele je 0,5 bez mogućnosti prepusta na spratu osim za terase koje ne mogu preći građevinsku liniju niti prići susjednoj parceli na odstojanju manjem od 1,5 m.
Maksimalni indeks izgrađenosti je 2,0.
Maksimalna spratnost objekata je (P+3+Pk) uz mogućnost izgradnje suterenske ili podrumske etaže i maksimalnu visinu objekta od najniže tačke okolnog terena do slemena 22 m.
Formiranje podkrovne etaže podrazumjeva izgradnju nadzidka visine 1,20 m.

	Potkrovlja su planirana isključivo u granicama gabarita objekta (bez erkera i dubokih streha). Za objekte u funkciji poslovanja visinu prizemne etaže prilagoditi djelatnostima koje se u objektu obavljaju. Objekti mogu biti organizovani kao slobodnostojeći dvojni ili objekti u nizu. Kota poda prizemlja je u funkciji organizacije u okviru samog objekta kao i formiranja podzemnih etaža (podrumska ili suterenska etaža). Maksimalna kota poda prizemlja je na 0.9 m od kote pristupne saobraćajnice.	
	Parametri za parkiranje odnosno garažiranje vozila	Parkiranje i garažiranje je planirano u okviru parcele. Garaže i drugi pomoćni objekti mogu se graditi kao drugi isključivo prizemni objekat na parceli ali da se pri tome ne prekorače maksimalni zadati urbanistički parametri. Ove objekte postavljati tako da minimalna udaljenost objekta od susjedne parcele bude 1,5m a od stambenog objekta 2,5m, ili se mogu graditi kao aneks uz stambeni objekat. Ukoliko se u objektu obavljaju djelatnosti u okviru parcele treba obezbjediti parkiranje za potrebe istih. Parkiranje treba obezbjediti isključivo na sopstvenoj parceli po principu : jedno parking (garažno) mesto na jedan stan, a za poslovni prostor 1 parking mesto na 50m2 poslovnog prostora. Parkiranje i garažiranje je planirano u okviru parcele. Garaže i drugi pomoćni objekti mogu se graditi kao drugi isključivo prizemni objekat na parceli ali da se pri tome ne prekorače maksimalni zadati urbanistički parametri.
	Smjernice za oblikovanje i materijalizaciju, posebno u odnosu na ambijentalna svojstva područja	Arhitektonski volumeni objekata moraju biti pažljivo projektovani sa ciljem dobijanja homogene slike naselja i grada. Fasade objekata kao i krovni pokrivači su predviđeni od kvalitetnog i trajnog materijala i kvalitetno ugrađeni.

		U objektima u kojima se prizemlja koriste kao poslovni prostori isti enterijerski moraju biti obrađeni u skladu sa objektom u kome se nalaze. Izlozi treba da su u skladu sa susjednim izlozima i u skaldu sa arhitekturom konkretnog objekta. Komercijalni natpisi i panoi moraju biti realizovani na visokom likovnom nivou. Za sve novoplanirane objekte kod kojih se nadgrađuje puna etaža obavezni su kosi četvorovodni krovovi, a kod komplikovanijih objekata i kombinovani, nagib krovnih ravni prema propisima za ovo podneblje i u funkciji odabranog krovnog pokrivača. Ukoliko se nad objektom vrši nadgradnja podkrovlja krov može biti i dvovodan a sve u funkciji organizacije novoplanirane nadgradnje.
	Uslovi za unapređenje energetske efikasnosti	Održivoj potrošnji energije treba dati prioritet racionalnim planiranjem potrošnje, te implementacijom mjera energetske efikasnosti u sve segmente energetskog sistema. Održiva gradnja je svakako jedan od značajnijih segmenata održivog razvoja koji uključuje: -Upotrebu građevinskih materijala koji nisu štetni po životnu sredinu -Energetsku efikasnost zgrada -Upravljanje otpadom nastalim prilikom izgradnje ili rušenja objekata U cilju energetske i ekološki održive izgradnje objekata treba težiti : -Smanjenju gubitaka toplote iz objekta poboljšanjem toplotne zaštite spoljnih elemenata i povoljnim odnosom osnove i volumena zgrade -Povećanju toplotnih dobitaka u objektu povoljnom orijentacijom zgrade i korišćenjem sunčeve energije -Korišćenju obnovljivih izvora energije u zgradama (biomasa, sunce, vjetar itd) -Povećanju energetske efikasnosti termoenergetskih sistema. U cilju racionalnog korišćenja energije treba iskoristiti sve mogućnosti smanjenja

		korišćenja energije u objektima. Pri izgradnji objekata koristiti savremene termoizolacione materijale, kako bi se smanjila potrošnja toplotne energije. -Predvidjeti mogućnost korišćenja solarne energije. -Kao sistem protiv preterane insolacije korititi održive sisteme (zasenu škurama, gradjevinskim elementima, zelenilom i sl.) kako bi se smanjila potrošnja energije za veštačku klimatizaciju. -Pri proračunu koeficijenta prolaza toplote objekata uzeti vrednosti za 20-25% niže od maksimalnih dozvoljenih vrijednosti za ovu klimatsku zonu. -Drvoredima i gustim zasadima smanjiti uticaj vjetra i obezbjediti neophodnu zasjenu u ljetnjim mjesecima. Kod gradnje novih objekata važno je već u fazi idejnog rešenja u saradnji sa projektantom predvideti sve što je potrebno da se dobije kvalitetna i optimalna energetski efikasna zgrada. Zato je potrebno: -Analizirati lokaciju, orjentaciju i oblik kuće -Primeniti visoki nivo toplotne izolacije kompletnog spoljnjeg omotača objekta i izbegavati toplotne mostove. U cilju racionalnog korišćenja energije treba iskoristiti sve mogućnosti smanjenja korišćenja energije u objektima. Pri izgradnji objekata koristiti savremene termoizolacione materijale, kako bi se smanjila potrošnja toplotne energije -Iskoristiti toplotne dobitke od sunca i zaštititi se od preteranog osunčanja. Kao sisitem protiv preterane insolacije korititi održive sisteme (zasenu škurama, građevinskim elementima, zelenilom i sl) kako bi se smanjila potrošnja energije za veštačku klimatizaciju. Drvoredima i gustim zasadima smanjiti uticaj vetra i obezbediti neophodnu zasenu u letnjim mesecima -Rashladno opterećenje treba smanjiti putem mera projektovanja pasivnih kuća. To može uključiti izolovane površine, zaštitu od sunca putem npr. brisoleja, konzolne

		strukture, ozelenjene nadstrešnice ili njihove kombinacije -Pri proračunu koeficijenta prolaza toplote objekata uzeti vrijednosti za 20-25% niže od maksimalnih dozvoljenih vrednosti za ovu klimatsku zonu -Niskoenergetske tehnologije za grejanje i hlađenje se trebaju uzeti u obzir gde god je to moguće -Kad god je to moguće, višak toplote iz drugih procesa će se koristiti za predgrejavanje tople vode za hotel, vile i dr. -Održivost fotovoltaičnih ćelija treba ispitati u svrhu snabdevanja niskonaponskom strujom za rasvetu naselja, kao i druge mogućnosti, poput punjenja električnih vozila.
21	**DOSTAVLJENO:** - Podnosiocu zahtjeva - Direktoratu za inspekcijski nadzor i licenciranje - Arhivi	
22	**OBRAĐIVAČI URBANISTIČO-TEHNIČKIH USLOVA:**	Ljiljana Ojdanić
		LJOjdanić
23	**OVLAŠĆENO SLUŽBENO LICE:**	**Haris Šahman**
24	**M.P.** Opština Bijelo Polje - Sekretarijat za planiranje i uređenje prostora - Crna Gora - BIJELO POLJE	**potpis ovlašćenog službenog lica** Šahman Haris
25	**PRILOZI**	
	- Grafički prilozi iz planskog dokumenta - Tehnički uslovi u skladu sa posebnim propisom - Posjedovni list i kopija katastarskog plana	- Tehnički uslovi za izradu tehničke dokumentacije broj 483 od 13.04.2023. godine izdati od strane DOO Vodovod „Bistrica“ iz Bijelog Polja.

D.o.o
VODOVOD "BISTRICA"
Bijelo Polje

Muha Dizdarevića 8, 84000 Bijelo Polje
Tel/ 050/432-239, Fax: 050/432-120,
Korisnicka služba: 050/431-006
e-mail: vodovodbp@ t-com.me
PIB: 02004011, PDV: 70/31-00424-6,
Šifra djelatnosti 41000

CKB banka: 510-2196-48, Hipotekarna banka: 520-13821-31, Atlas banka: 505-96494-37, Prva banka: 535-5787-81

OPŠTINA BIJELO POLJE
SEKRETARIJAT ZA UREĐENJE PROSTORA
Ul. Slobode bb
84000 BIJELO POLJE

Crna Gora
Opština Bijelo Polje
Pisarnica: Služba za zajedničke poslove
Primljeno: 13. 04. 2023
06 332/23-112/2

Datum: 12.04.2023.god.
Djelovodni broj: 483

Na osnovu Zakona o planiranju prostora i izgradnji objekata, član 74., a rješavajući po zahtjevu ***Ciriković Zamir-a iz Bijelog Polja*** *D.O.O. Vodovod „BISTRICA", Bijelo Polje* ***izdaje uslove za izradu tehničke dokumentacije za izgradnju objekata na kat. parc. br. 539/3 KO Resnik.***

U vezi Vašeg zahtjeva za izdavanje **u s l o v a, *br. 06/5-332/23-112/3-29 od 29.03.2023.godine,*** dostavljamo Vam uslove za izgradnju objekata i priključenje na gradski vodovod i kanalizaciju za kat. parc. br. 539/3 KO Resnik.

V O D O V O D N A *mreža* ***PVC Ø315mm*** prolazi lijevom stranom lokalnog puta Bijelo Polje – Resnik – Rasovo – Bistrica, gdje treba planirati priključenje vodovodne mreže za objekte na kat. parc. br. 539/3 KO Resnik (skica sa približnim mjestom priključenja data je u prilogu). Prosječna dubina glavnog vodovoda je oko **100cm**. Priključenje planiranog stambenog objekta može se izvršiti na PVC Ø315mm. U tom dijelu naselja pritisak na mjestu priključenja iznosi oko **5,0 bar**. Za priključenje objekta planirati armirano – betonski vodomjerni šaht **unutrašnjih dimenzija 110x110x100cm**, sa ugradnjom **metalnog poklopca Ø600mm ili 60x60cm**. Investitor radova je u obavezi da riješi sve imovinsko pravne probleme i da priključnu liniju položi do mjesta priključenja na glavnu vodovodnu mrežu. Vodomjernu šahtu smjestiti na samom ulazu, odnosno na maksimalnoj udaljenosti 2 metra od regulacione linije za kat. parc. za koje se izdaju UT uslovi. Vodomjerna šahta treba da sadrži ***prvi ventil + vodomjer + drugi ventil, odnosno ispusni ventil***. Sklonište za vodomjer mora biti termički izolovano. Vodomjer predvidjeti od proizvođača INSA ili drugog proizvođača koji ima iste gabarite kao vodomjer ovog proizvođača, sa državnim žigom Zavoda za metrologiju Crne Gore. U slučaju postojanja više stambenih (poslovnih) jedinica u skloništu za vodomjer predvidjeti vodomjere za svaku stambenu (poslovnu) jedinicu posebno. Prečnik priključne linije usvojiti prema hidrauličkom proračunu. U slučaju postojanja hidrantske mreže predvidjeti poseban vodomjer za registrovanje potrošnje hidrantske mreže. Za vodomjere promjera preko Ø50mm predvidjeti vodomjer kombinovanog tipa. *Prilikom izgradnje objekta, investitor je dužan da uradi privremeni priključak sa instalacijom vodomjera, koji će koristiti u toku izvođenja radova na objektu i isti prijavi tehničkoj službi Vodovoda „Bistrica".*

F e k a l n a k a n a l i z a c i j a ne postoji za ovaj dio naselja Resnik. Potrebno je uraditi separator za preradu otpadnih voda (biološki separator). Prilikom odabira separatora voditi računa o potrebnom stepenu prečišćene vode, a prečišćenu vodu nakon tretmana treba sprovesti u prirodni recipijent – rijeku Lim ili upojni bunar. *(Uredba o klasifikaciji i kategorizaciji podzemnih i površinskih voda na teritoriji Crne Gore).* Kvalitet prečišćene vode mora zadovoljiti ***Pravilnik o kvalitetu i sanitarno – tehničkim uslovima za ispuštanje otpadnih voda u recipijent i javnu kanalizaciju, Sl. List CG, br. 45/08 od 31.07.2008, 9/10 od 19.02.2010, 26/12 od 24.05.2012, 52/12 od 12.10.2012 i 59/13 od 26.12.2013.godine.***

Hidrotehničke instalacije projektovati prema važećim tehničkim propisima i standardima.

Tehnička obrada

Tomović Radoš inž. građ.

M.P.

Društvo sa ograničenom odgovornošću vodovod "BISTRICA"

D.O.O. VODOVOD „BISTRICA"
Bijelo Polje
Tehnički rukovodilac,

Marko Pulatović, dipl. inž. građ.

MJESTO PRIKLJUCENJA
NA GRADSKI VODOVOD
ZA KAT. PAR. 539/3
RESNIK

CRNA GORA

UPRAVA ZA KATASTAR I DRŽAVNU IMOVINU

PODRUČNA JEDINICA: BIJELO POLJE

Broj: 105-917/23-75-DJ

Datum: 25.04.2023.

Katastarska opštiina: RESNIK

Broj lista nepokretnosti:

Broj plana: 6

Parcela: 539/3

KOPIJA PLANA

Razmjera 1: 1000

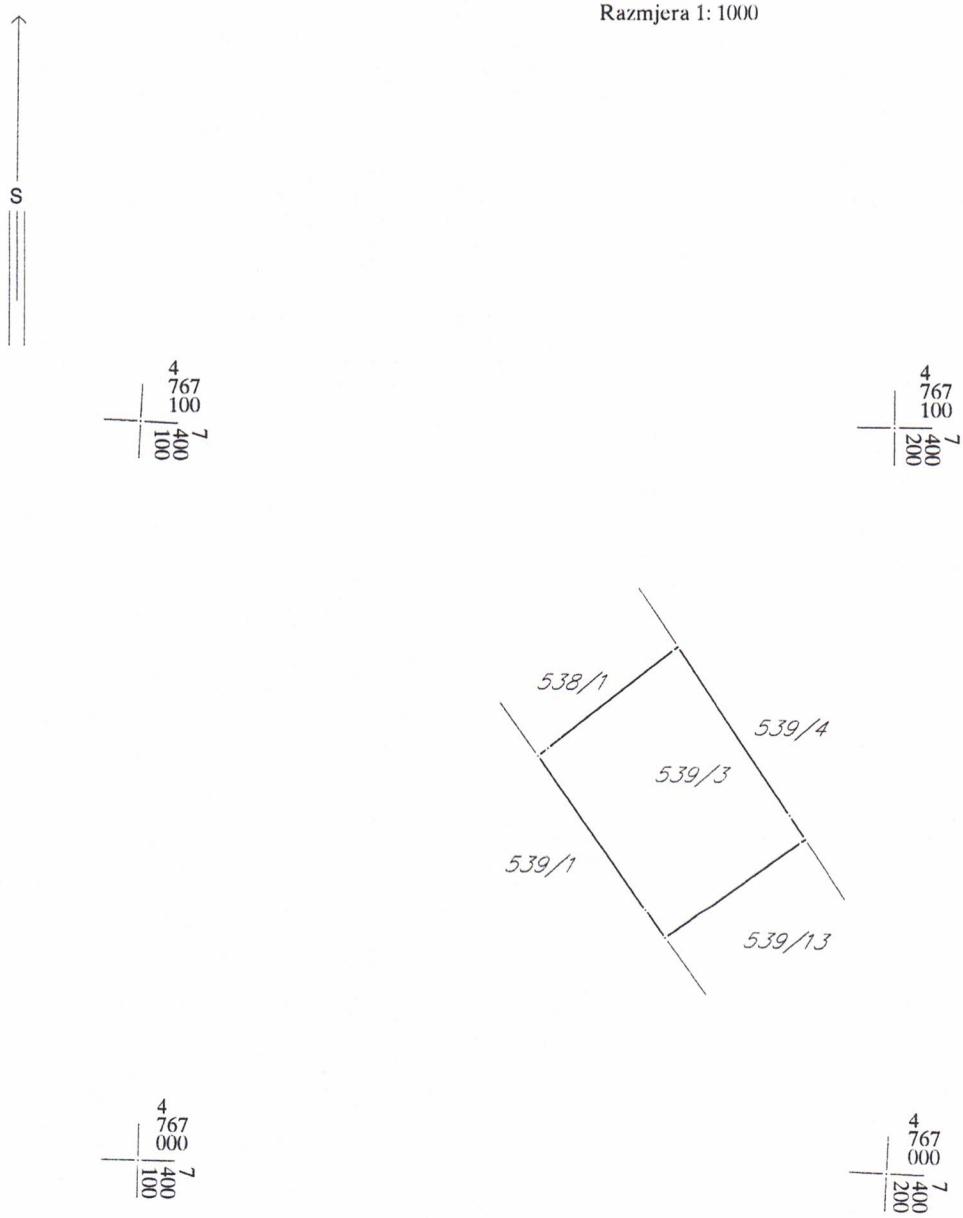

Ovjerava
Službeno lice:

28000000021
105-919-1603/2023

UPRAVA ZA KATASTAR I DRŽAVNU IMOVINU

CRNA GORA
UPRAVA ZA KATASTAR I DRŽAVNU IMOVINU

PODRUČNA JEDINICA BIJELO POLJE

Broj: 105-919-1603/2023
Datum: 24.03.2023.
KO: RESNIK

Na osnovu člana 173 Zakona o državnom premjeru i katastru nepokretnosti ("Sl. list RCG" br. 29/07, "Sl. list CG" br. 73/10, 032/11, 040/11, 043/15, 037/17 i 17/18), postupajući po zahtjevu OPŠTINA B. POLJE BR.06/5-332/23-112/1-29, , za potrebe SL. , izdaje se

POSJEDOVNI LIST 1374 - PREPIS

Posjednici

Matični broj - ID	Naziv - adresa i mjesto	Stvarno pravni odnos	Obim prava
	CIRIKOVIĆ IZET ZAMIR	SOPSTVENIK - POSJEDNIK	1/1

Parcele

Blok	Broj	Podbroj RB	Plan Skica	Potes Kultura	Klasa	Površina m 2	Prihod	SP Pripis	Primjedba
539		3	6 62	MALINJAK NJIVA	2	699	8.81	111/2018 1374/1	Zabilježba prava službenosti prolaza i t u odnosu na kat.parc.br.538/5 po kulturi njiva 2 kl.pov.174 m2 i kat.parc.539/4 po kulturi njiva 2 kl. pov.244 m2 (poslužno dobro) u širini od 4 m a u korist vlasnika kat.parc.br.539/3 po kulturi njiva 2 kl. povr.699 m2 (povlasno dobro)
Ukupno						**699**	**8.81**		

Naplata takse je oslobođena na osnovu člana 17 Zakona o administrativnim taksama ("Sl.list CG, br. 18/19). Naplata naknade oslobođena je na osnovu člana 174 Zakona o državnom premjeru i katastru nepokretnosti ("Sl. list RCG" br. 29/07, "Sl. list CG" br. 73/10, 032/11, 040/11, 043/15, 037/17 i 17/18).

Crna Gora UPRAVA ZA KATASTAR I DRŽAVNU IMOVINU PODGORICA

Ovlašćeno lice,

Madžgalj Rajko, dipl pravnik

SPISAK PODNIJETIH ZAHTJEVA NA NEPOKRETNOSTIMA

Blok Br. parcele/ podbroj	RB	Predmet	Datum i vrijeme	Podnosilac	Sadržina
539/3		105-2-954-674/1-2018	05.04.2018 13:50	ŠĆEKIĆ VESKO IZ BIJELOG POLJA	ZA PARCELACIJU KAT.PARC. BR.539/3 K.O.RESNIK

CRNA GORA
UPRAVA ZA KATASTAR I DRŽAVNU IMOVINU

*** UPRAVA ZA KATASTAR I DRŽAVNU IMOVINU CRNE GORE ***

PODRUCNA JEDINICA: BIJELO POLJE
KO: RESNIK, R 1:1000
Po zahjevu broj: 105-917/23-156-DJ, od: 25.04.2023. godine

SEKRETARIJAT ZA UREDJENJE PROSTORA

izdajemo slijedece koordinate detaljnih tacaka katastarskih parcela
ocitane graficki sa digitalnog plana
Katbase v2023.4.12 - (2) EKSPORT PODATAKA 25.04.2023 09:50

3	7400169.82	4767069.07	0.00	Odrzavanje
4	7400169.65	4767068.93	0.00	Odrzavanje
5	7400152.95	4767055.50	0.00	Odrzavanje
6	7400151.62	4767054.44	0.00	Odrzavanje
7	7400166.32	4767033.80	0.00	Odrzavanje
9	7400187.25	4767043.41	0.00	Odrzavanje
10	7400187.09	4767043.29	0.00	Odrzavanje
11	7400169.02	4767029.99	0.00	Odrzavanje
3,	7400170.06	4767069.23	0.00	Odrzavanje
8,	7400185.37	4767046.76	0.00	Odrzavanje
9,	7400187.52	4767043.60	0.00	Odrzavanje

Obradila:

CRNA GORA
UPRAVA ZA KATASTAR I DRŽAVNU IMOVINU
PODRUČNA JEDINICA: BIJELO POLJE
Broj: 105-917/23-156-DJ
Datum: 25.04.2023.

Katastarska opštiina: RESNIK
Broj lista nepokretnosti:
Broj plana: 6
Parcela: 539/3

SKICA PARCELA

Razmjera 1: 1000

S

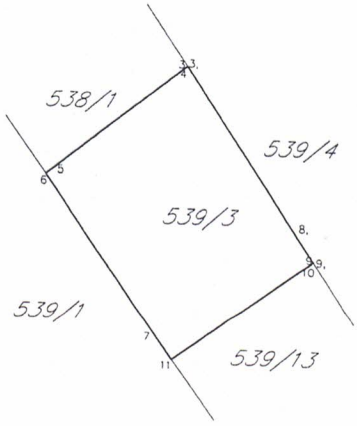

Ovjerava
Službeno lice:

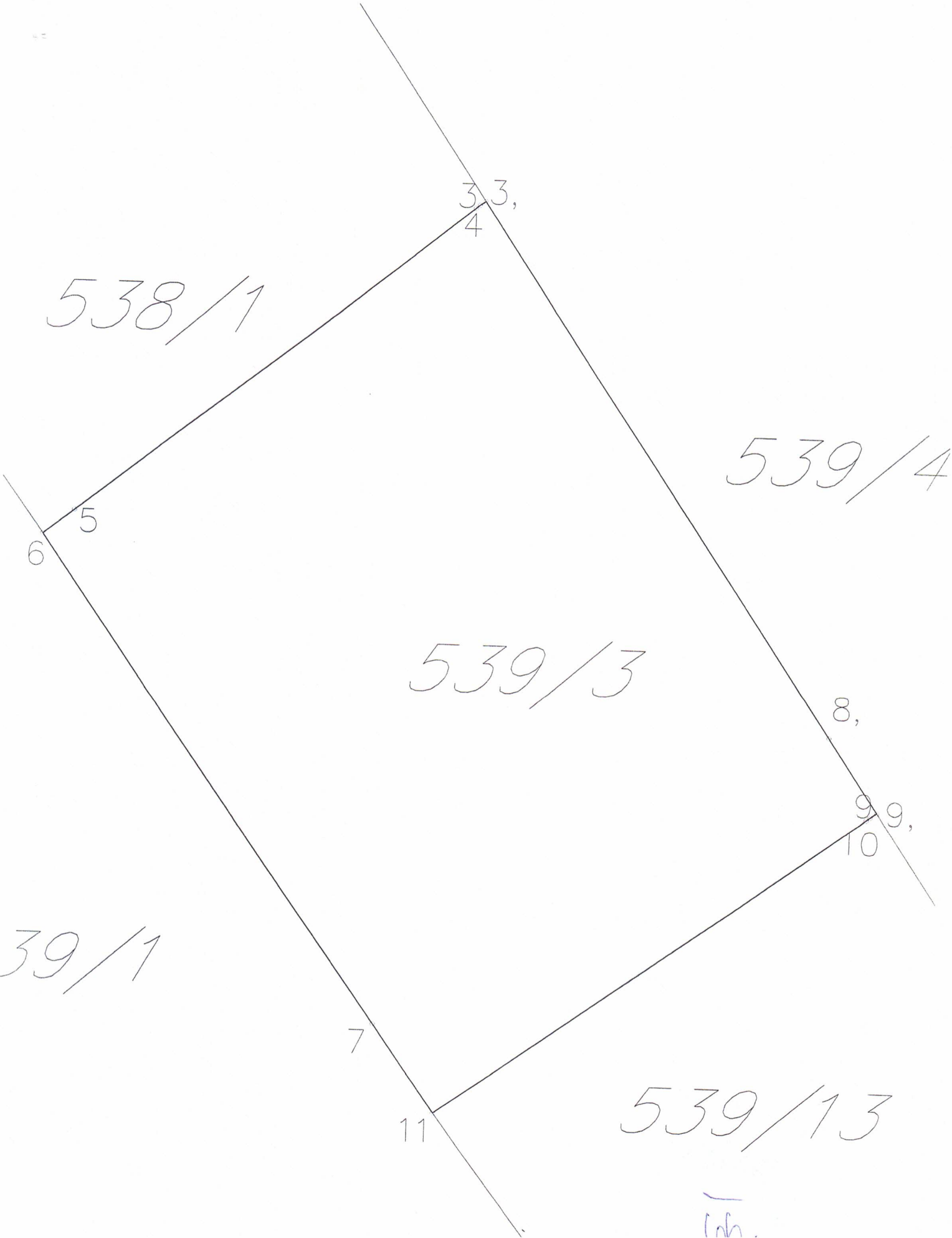
3
3,
4
538/1
539/4
5
6
539/3
8,
9
9,
10
39/1
7
11
539/13

Kolsko-pešački prilaz
ulice u naselju
470
606
484
488
485
487
483/2
6
PLAN NAMENE POVRŠINA
R 1:1000
grafička plana
list br. 15
Investitor:
Obrađivač:
SKUPŠTINA OPŠTINE BIJELO POLJE
ODLUKA O DONOSENJU
„DETALJNOG URBANISTIČKOG PLANA
BR. 02-2278 OD 10.07.2012.
Izrada planske
dokumentacije:
URBANPROJEKT- PREDUZEĆE ZA KONSAL TING, URBANIZAM, PROJEKTOVANJE I INŽENJERING
Opština Bijelo Polje
Odgovorni planer:
Predsjednik
Sekretarijat za uređenje prostora
i održivi razvoj:
Skupština opštine Bijelo Polje:
„URBANPROJEKT" AD-CAČAK
Direktor:
ZORICA SRETENOVIĆ, dipl.ing.arh.
ANDREJA ANDRIĆ, dipl.ing.građ.
Džemal Ljušković
Milanko Minić

Crna Gora - Opština Bijelo Polje
Sekretarijat za planiranje i uređenje prostora
BIJELO POLJE

LEGENDA:
POVRŠINE ZA STANOVANJE
Stanovanje srednje gustine
POVRŠINE ZA CENTRALNE DEJATNOSTI
POVRŠINE ZA MEŠOVITO NAMENJENO
POVRŠINE ZA ŠKOLSTVO I SOCIJALNU ZAŠTITU
POVRŠINE ZA VERSKE OBJEKTE
POVRŠINE KOMUNALNE INFRASTRUKTURE
Površine elektroenergetske infrastrukture
POVRŠINE ZA GROBLJA
POVRŠINSKE VODE
POVRŠINE ZA PEJZAŽNO UREĐENJE
Zelenilo uz saobraćajnice
Zaštitno zelenilo
Ulice u naselju (kolovoz, trotoari i parkinzi)
Kolsko-pešački prilazi
DRUMSKI SAOBRAĆAJ
ZZ
ZUS
VPS
GP
VOE
VO
ŠS
MN
CD
SS
520
497
498
492
494
491
45

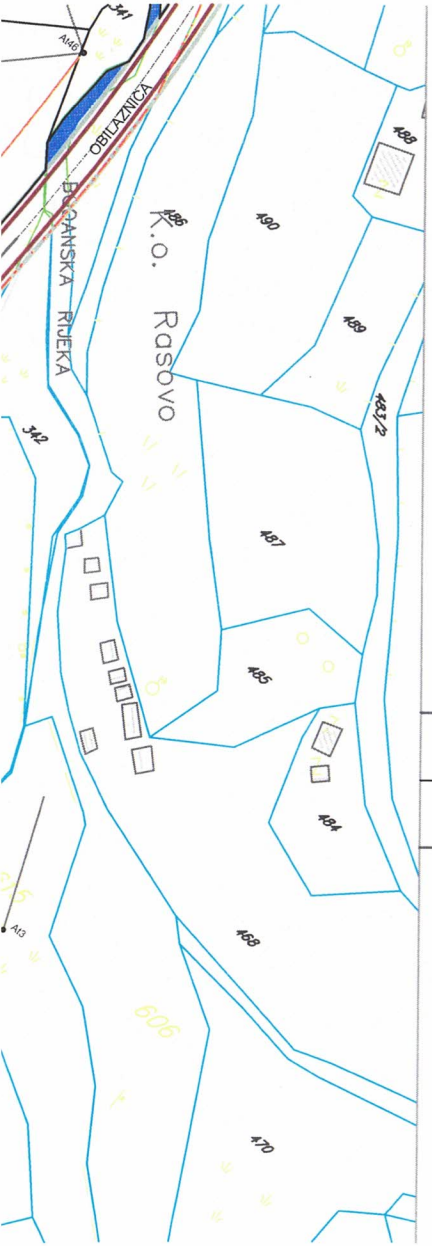

LEGENDA:

POVRŠINSKE VODE

Ulice u naselju (kolovoz,trotoari i parkinzi)

Kolsko-pešački prilazi

GL1 Građevinska linija

RL Regulaciona linija

granica plana

PLAN SAOBRAĆAJA, NIVELACIJE I REGULACIJE

R 1:1000 list br.16

Investitor: Opština Bijelo Polje

Obrađivač: URBANPROJEKT- PREDUZECE ZA KONSALTING, URBANIZAM, PROJEKTOVANJE I INZENJERING

SKUPŠTINA OPŠTINE BIJELO POLJE
ODLUKA O DONOŠENJU
DETALJNOG URBANISTIČKOG PLANA
"RESNIK"
BR. 02-2278 OD 10.07.2012.

Izrada planske dokumentacije: "URBANPROJEKT" AD-ČAČAK
Direktor:
ANDREJA ANDRIĆ, dipl.ing.građ.

Odgovorni planer: ZORICA SRETENOVIĆ, dipl.ing.arh.

Predsjednik Skupštine opštine Bijelo Polje: Džemal Ljušković

Sektretarijat za uređenje prostora i održivi razvoj: Milanko Minić

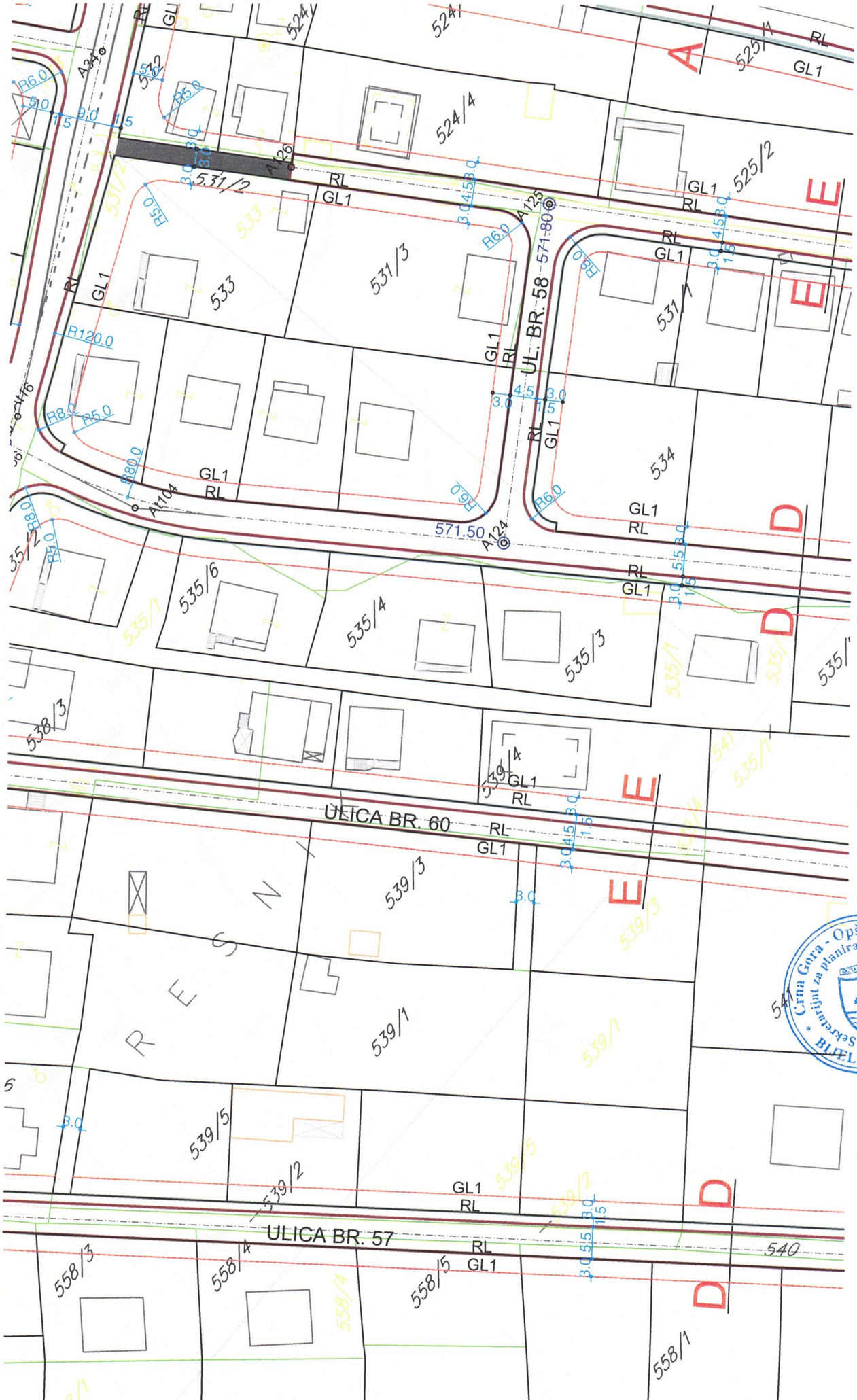

UL. BR. 58
ULICA BR. 60
ULICA BR. 57
RESNIK
531/2
531/3
531/1
533
534
535/6
535/4
535/3
538/3
539/4
539/3
539/1
539/5
539/2
558/3
558/4
558/5
558/1
524/4
525/2
525/1
540
571.80
571.50
A34
A126
A125
A124
A104
R120.0
R80.0
R6.0
R5.0
R8.0
A
D
E
Crna Gora - Opština Bijelo Polje
Sekretarijat za planiranje i uređenje prostora
BIJELO POLJE

LEGENDA:
DRUMSKI SAOBRAĆAJ
Ulice u naselju (kolovoz,trotoari i parkinzi)
Kolsko-pešački prilazi
Parcelacija
Granica urbanističke parcele
Građevinska linija
Regulaciona linija
Oznaka urbanističke parcele
Površina urbanističke parcele
01
02
GL1
RL
UP1691
P=911m2
granica plana
PLAN PARCELACIJE,
REGULACIJE I UTU
R 1:1000
list br.17
Investitor:
Opština Bijelo Polje
Obrađivač:
URBANPROJEKT- PREDUZECE ZA KONSALTING, URBANIZAM, PROJEKTOVANJE I INZENJERING
SKUPŠTINA OPŠTINE BIJELO POLJE
ODLUKA O DONOŠENJU
DETALJNOG URBANISTIČKOG PLANA
"RESNIK"
BR. 02-2278 OD 10.07.2012.
Izrada planske dokumentacije:
"URBANPROJEKT" AD-ČAČAK
Direktor:
ANDREJA ANDRIĆ, dipl.ing.građ.
ZORICA SRETENOVIĆ, dipl.ing.arh.
Džemal Ljušković
Milanko Minić
Odgovorni planer:
Predsjednik Skupštine opštine Bijelo Polje:
Sektretarijat za uređenje prostora i održivi razvoj:
OBILAZNICA
491
492
488
490
489
486
483/2
487
485
484
468
342
345/1
345/2

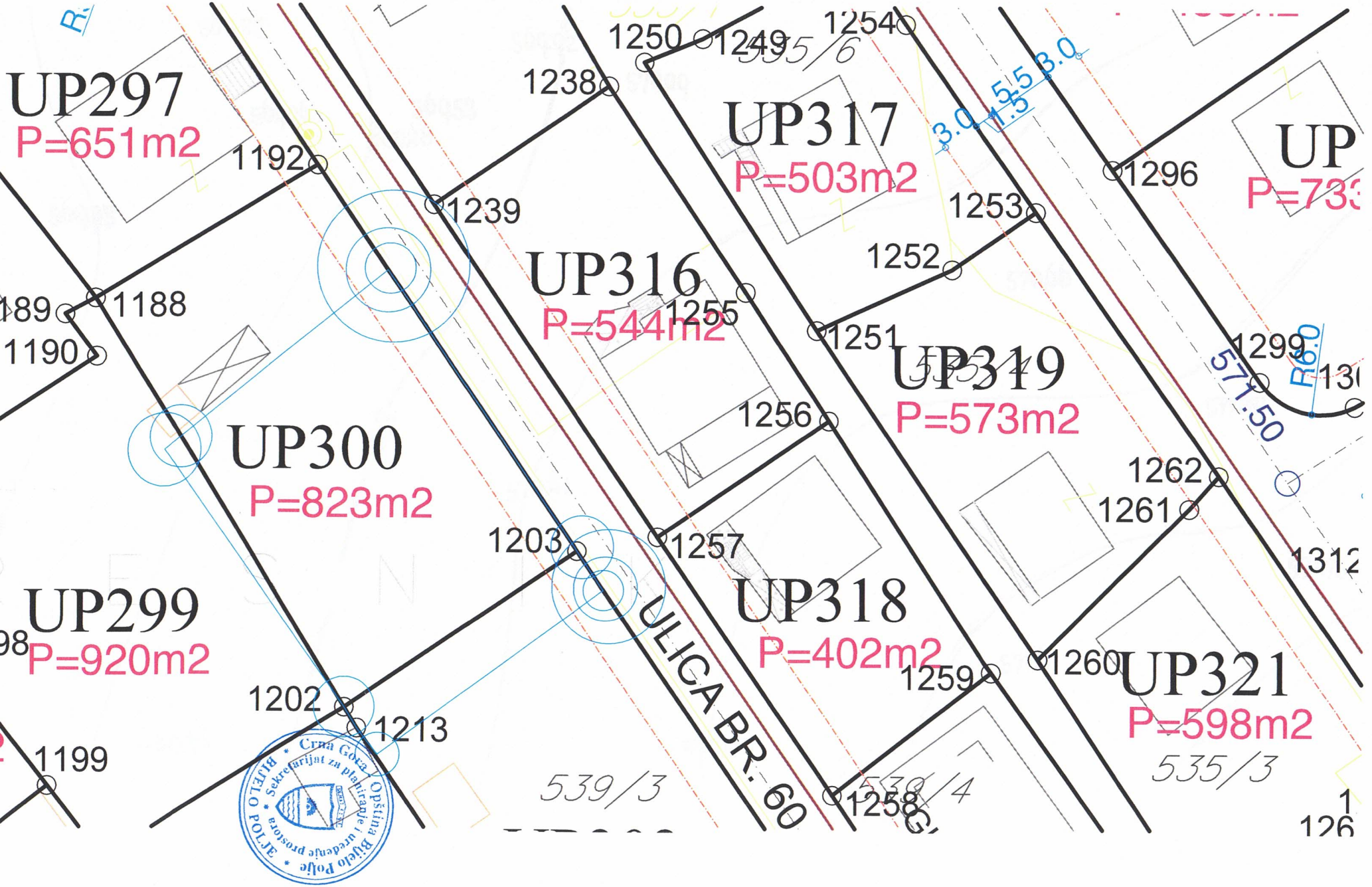
UP297
P=651m2
UP317
P=503m2
UP316
P=544m2
UP319
P=573m2
UP300
P=823m2
UP299
P=920m2
UP318
P=402m2
UP321
P=598m2
ULICA BR. 60
1250
1249
1254
1238
1192
1239
1296
1253
1252
1255
1251
1188
1190
1299
1256
1262
1261
1203
1257
1312
1260
1259
1202
1213
1199
1258
539/3
535/3
571.50
R6.0
3.0
5.5
1.5
Crna Gora
Opština Bijelo Polje
Sekretarijat za planiranje i uređenje prostora
BIJELO POLJE

SMERNICE ZA SPROVOĐENJE
PLANSKOG DOKUMENTA
R 1:1000
list br.18
Grafička plana
Parcelacija
UP1691
P-9111m2
Granica urbanističke parcele
Regulacona linija
Ozna ka urbanističke parcele
Površina urbanističke parcele
Kolsko-pešački prilaz
Ulice u naselju (kolovoz,trotoa
DRUMSKI SAOBRAĆAJ
Zastitno zelenilo
Zelenilo uz -
SINE ZA PEJ-
Investitor:
Obrađivač:
SKUPŠTINA OPŠTINE BIJELO POLJE
ODJELJENJE ZA DONOŠENJE
„RESNIK"
BR: 02-2278 OD 10.07.2012
URBANPROJEKT
DOKUMENTACIJE
Izrada planske
dokumentacije:
Odgovorni planer:
"URBANPROJEKT" AD-ČAČAK
Direktor:
ANDREJA ANDRIĆ, dipl.ing.arh.
ZORICA SRETENOVIĆ, dipl.ing.arh.
Džemal Ljušković
Milanko Mlinić
Predsjednik
Skupštine opštine Bijelo Polje:
Sekretarijat za uređenje prostora
i očuvanje životne sredine:
Opština Bijelo Polje
URBANPROJEKT
DOKUMENTACIJE ZA KONKURSNE
PRAĆENJE I NADZOR
PROJEKTOVANJE 1 INŽENJERING

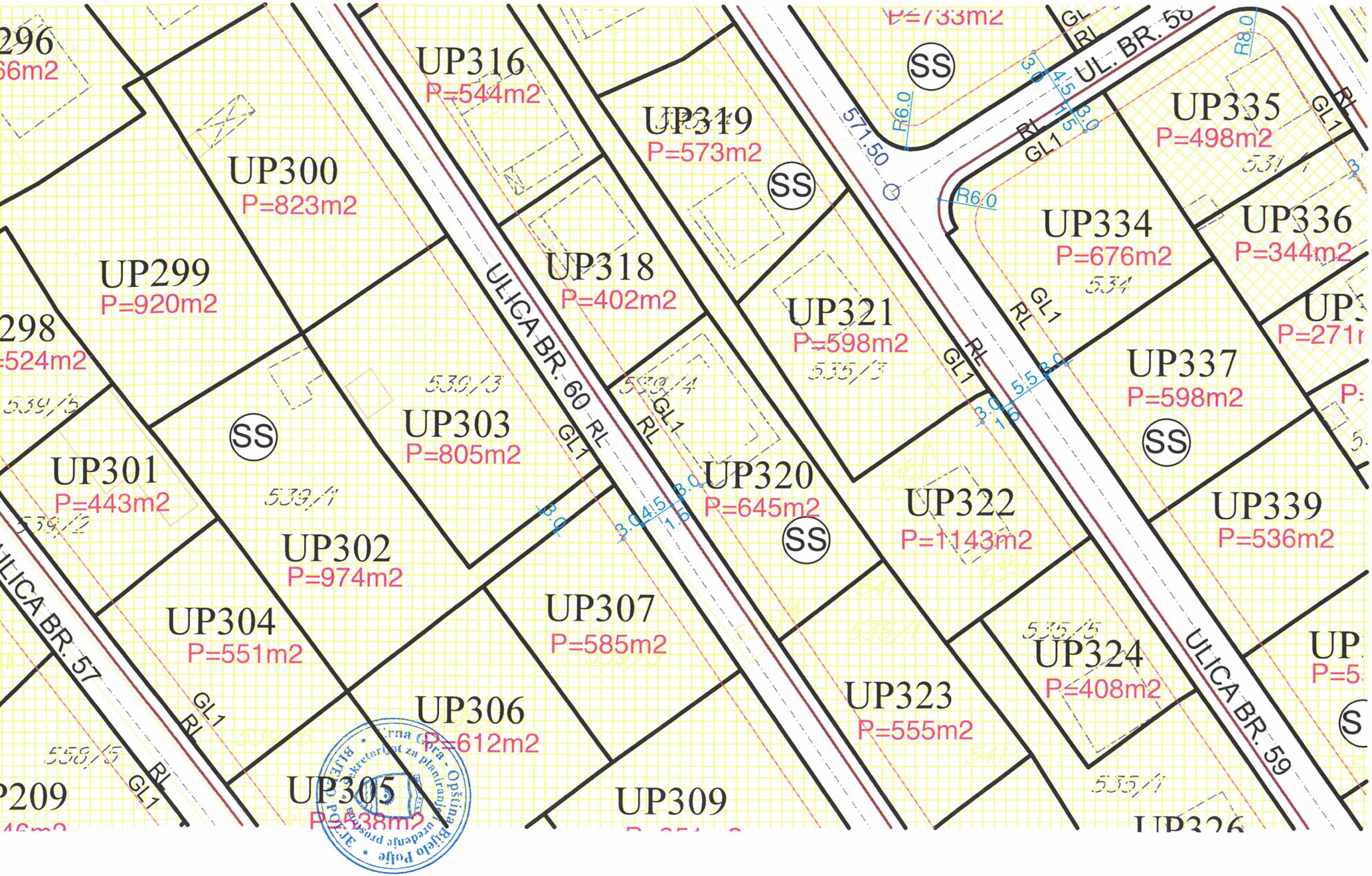
UP316
P=544m2
UP319
P=573m2
UP300
P=823m2
UP299
P=920m2
UP318
P=402m2
UP321
P=598m2
UP334
P=676m2
UP335
P=498m2
UP336
P=344m2
UP337
P=598m2
UP303
P=805m2
UP301
P=443m2
UP320
P=645m2
UP322
P=1143m2
UP339
P=536m2
UP302
P=974m2
UP304
P=551m2
UP307
P=585m2
UP324
P=408m2
UP323
P=555m2
UP306
P=612m2
UP305
UP309
ULICA BR. 60
ULICA BR. 57
ULICA BR. 59
UL. BR. 58
SS
RL
GL1
R6.0
R8.0
571.50

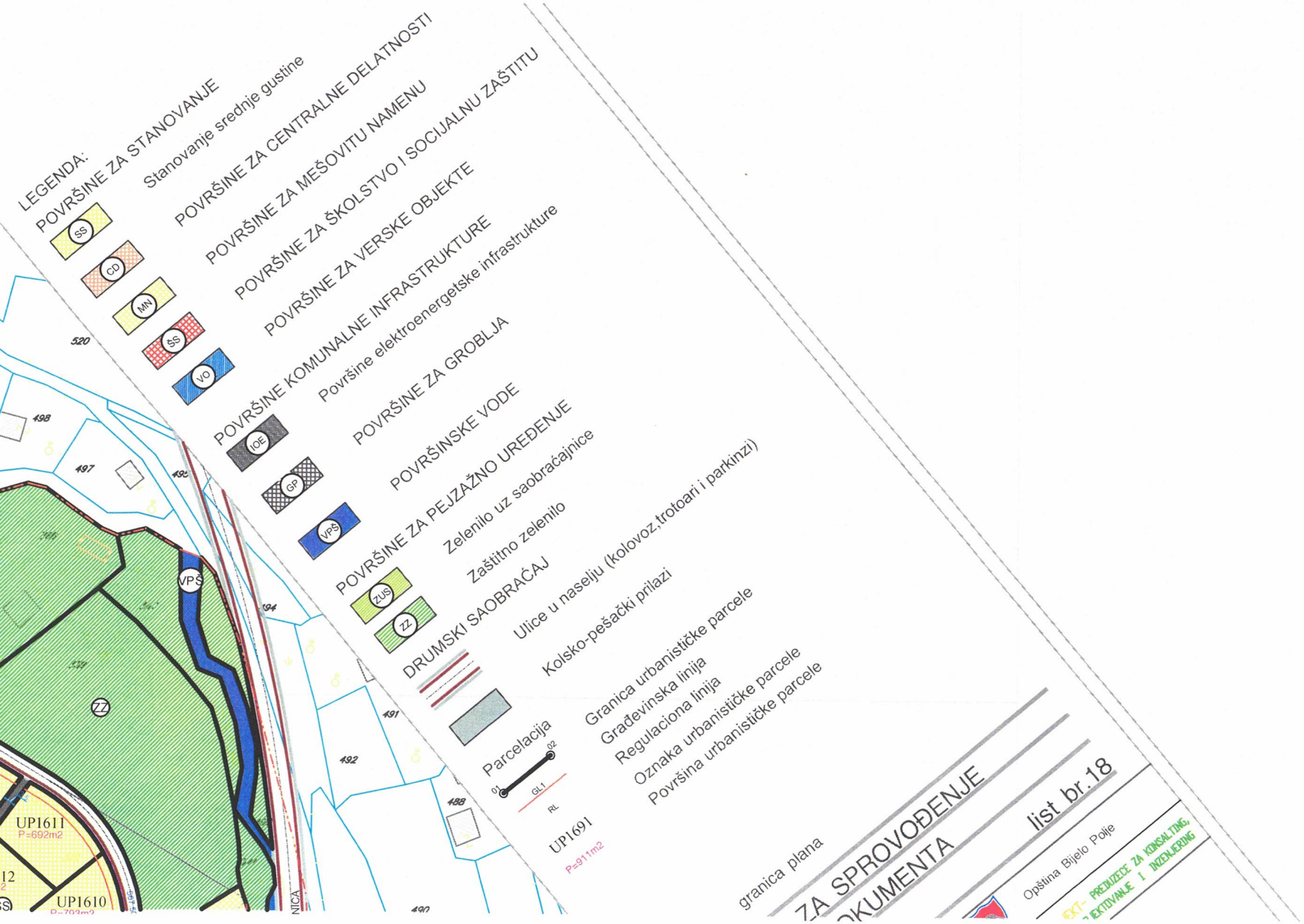
LEGENDA:
POVRŠINE ZA STANOVANJE
Stanovanje srednje gustine
POVRŠINE ZA CENTRALNE DELATNOSTI
POVRŠINE ZA MEŠOVITU NAMENU
POVRŠINE ZA ŠKOLSTVO I SOCIJALNU ZAŠTITU
POVRŠINE ZA VERSKE OBJEKTE
POVRŠINE KOMUNALNE INFRASTRUKTURE
Površine elektroenergetske infrastrukture
POVRŠINE ZA GROBLJA
POVRŠINSKE VODE
POVRŠINE ZA PEJZAŽNO UREĐENJE
Zelenilo uz saobraćajnice
Zaštitno zelenilo
DRUMSKI SAOBRAĆAJ
Ulice u naselju (kolovoz,trotoari i parkinzi)
Kolsko-pešački prilazi
Parcelacija
Granica urbanističke parcele
Građevinska linija
Regulaciona linija
Oznaka urbanističke parcele
Površina urbanističke parcele
SS
CD
MN
ŠS
VO
IOE
GP
VPŠ
ZUS
ZZ
UP1611
P=692m2
UP1610
UP1691
P=911m2
GL1
RL
granica plana
ZA SPROVOĐENJE
OKUMENTA
list br.18
Opština Bijelo Polje
PREDUZECE ZA KONSALTING,
EKTOVANJE I INZENJERING

Rasovo
491
488
489
490
483/2
487
485
484
488
342
345/2
606
L E G E N D A:
Planirana vodovodna mreža
Planirana fekalna kanalizacija
Planirana atmosferska kanalizacija
grafička plana
PLAN HIDROTEHNIČKE INFRASTRUKTURE
R 1:1000
list br. 19
Opština Bijelo Polje
URBANPROJEKT
URBANIZAM
„URBANPROJEKT" AD-ČAČAK
Direktor:
ANDREJA ANDRIĆ, dipl.ing.građ.
ZORICA SRETENOVIĆ, dipl.ing.arh.
Džemal Ljušković
Milanko Minić
Investitor:
SKUPŠTINA OPŠTINE BIJELO POLJE
ODJELJENJE ZA DONOŠENJE URBANISTIČKOG PLANA
Obrađivač:
„RESNIK"
BR: 02-2278 OD 10.07.2012.
Izrada planske dokumentacije:
Odgovorni planer:
Predsjednik Skupštine opštine Bijelo Polje:
Sekretarijat za uređenje prostora i održavanje razvoja:

Opština Bijelo Polje
Crna Gora
Sekretarijat za planiranje i uređenje prostora
BIJELO POLJE

PLAN ELEKTROENERGETSKE INFRASTRUKTURE

grafička plana

R 1:1000

list br.20

Investitor:

Obrađivač:

SKUPŠTINA OPŠTINE BJELO POLJE
ODLUKA O DONOSENJU
DETALJNOG URBANISTIČKOG PLANA
TRESNJIK
BR: 02-2278 OD 10.07.2012.

Izrada planske dokumentacije:

URBANPROJEKT - PREDUZEĆE ZA KONSALTING, URBANIZAM, PROJEKTOVANJE I INŽENJERING

Opština Bijelo Polje

Odgovorni planer:

Predsjednik Skupštine opštine Bijelo Polje:

Sekretarijat za uređenje prostora i očuvanje životne sredine:

„URBANPROJEKT" AD-CAČAK

Direktor:

ZORICA SRETENOVIĆ, dipl.ing.arh.

ANDREJA ANDRIĆ, dipl.ing.građ.

Džemal Ljušković

Milanko Minić

Crna Gora - Opština Bijelo Polje
Sekretarijat za planiranje i uređenje prostora
BIJELO POLJE

LEGENDA:
TS
Postojeća TS 10/0.4kV
TS
Postojeći 10kV-ni kabal
Planirana trafo stanica 10/0.4kV
Planirani 10kV-ni kabal
Ukidanje 10kV-nog dalekovoda
520
483/1
500/2
498
497
495
366

470
606
484
468
485
487
483/2
489
488
490
491
492
486
342
343
345/2
345/1
Jaz
RIJEKA
Rastovo
PLAN TELEKOMUNIKACIONE INFRASTRUKTURE
R 1:1000
List br.:21
Grafička plana
Investitor:
Obrađivač:
SKUPŠTINA OPŠTINE BJELO POLJE
ODLUKA O DONOŠENJU
„DETALJNOG URBANISTIČKOG PLANA
BR. 02-2278 OD 10.07.2012.
Izrada planske dokumentacije:
Odgovorni planer:
Predsjednik
Skupštine opštine Bijelo Polje:
Sekretarijat za uređenje prostora
i očuvanje životne sredine:
Milanko Mitić
Džemal Ljušković
ZORICA SRETENOVIĆ, dipl.ing.arh.
ANDREJA ANDRIĆ, dipl.ing.građ.
Direktor:
„URBANPROJEKT" AD-ČAČAK
URBANPROJEKT - PROJEKTIRANJE ZA KONSALTING, URBANIZAM, PROJEKTOVANJE I INŽENJERING
Opština Bijelo Polje

Crna Gora Opština Bijelo Polje
Sekretarijat za planiranje i uređenje prostora
BIJELO POLJE

LEGENDA:

planirana TK kanalizacija

planirano TK okno

OBILAZNICA
470
468
484
485
487
483/2
489
488
490
491
492
486
342
345
345/1
345/2
606
grafička plana
PLAN ZELENIH
I SLOBODNIH POVRŠINA
R 1:1000
list br.22
Općina Bijelo Polje
URBANPROJEKT - PREDUZEĆE ZA KOMUNALNO
UREĐENJE, PROJEKTOVANJE I INŽENJERING
"URBANPROJEKT" AD-ČAČAK
Direktor:
ANDREJA ANDRIĆ, dipl.ing.građ.
ZORICA SRETENOVIĆ, dipl.ing.arh.
Džemal Ljušković
Milanko Mmić
Investitor:
SKUPŠTINA OPŠTINE BIJELO POLJE
ODELJENJE ZA DONOŠENJE I
PRAĆENJE URBANISTIČKOG PLANA
Obrađivač:
BR. 02-2278 OD 10.07.2012.
Izrada planske
dokumentacije:
Odgovorni planer:
Predsjednik
Skupštine opštine Bijelo Polje:
Sekretarijat za uređenje prostora
i održavanje:

Crna Gora
Opština Bijelo Polje
Sekretarijat za planiranje i uređenje prostora
BIJELO POLJE

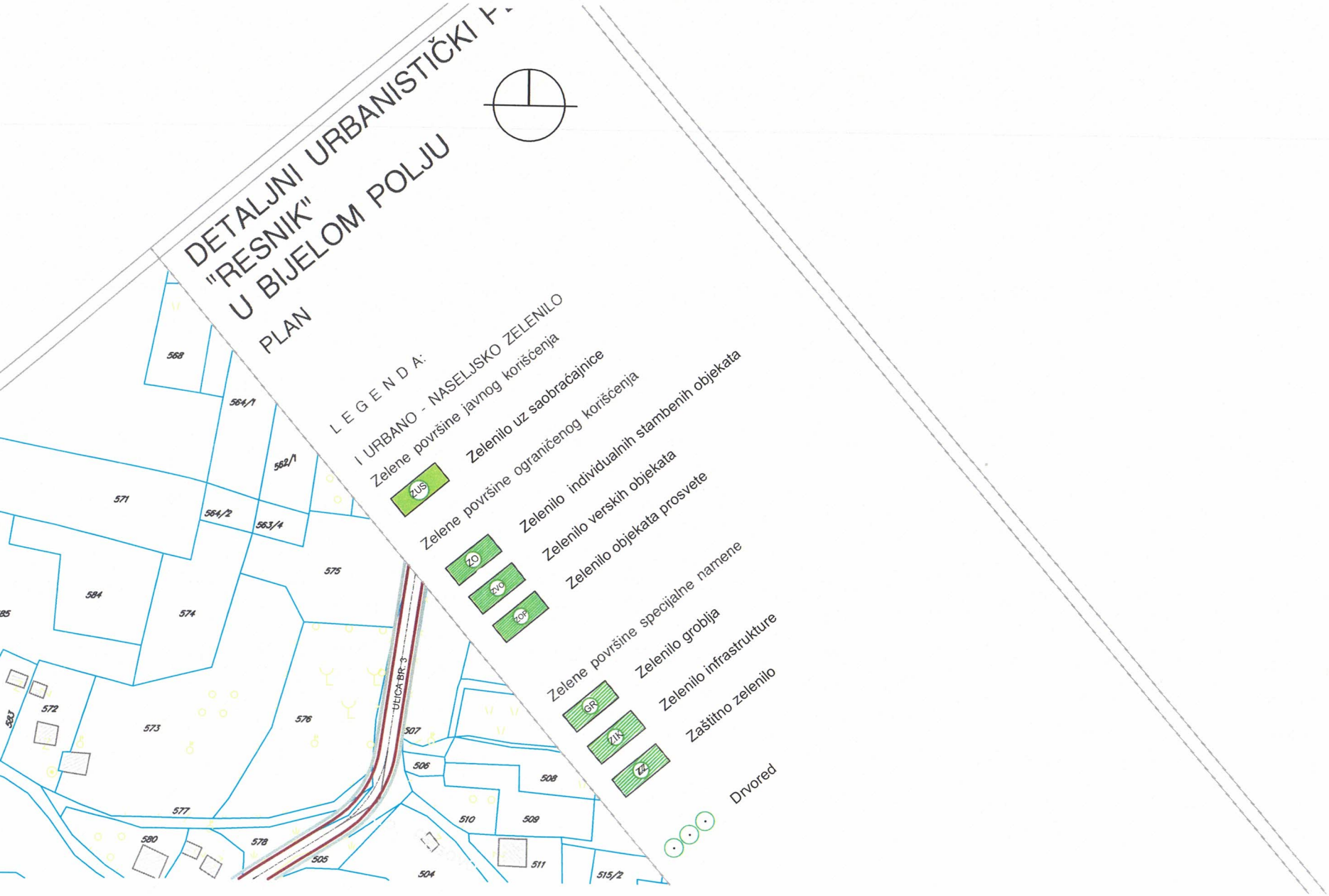
DETALJNI URBANISTIČKI P
"RESNIK"
U BIJELOM POLJU
PLAN
L E G E N D A:
I URBANO - NASELJSKO ZELENILO
Zelene površine javnog korišćenja
ZUS
Zelenilo uz saobraćajnice
Zelene površine ograničenog korišćenja
ZO
Zelenilo individualnih stambenih objekata
ZVO
Zelenilo verskih objekata
ZOP
Zelenilo objekata prosvete
Zelene površine specijalne namene
GR
Zelenilo groblja
ZIK
Zelenilo infrastrukture
ZZ
Zaštitno zelenilo
Drvored
ULICA BR. 3
568
564/1
562/1
571
564/2
563/4
575
584
574
572
573
576
507
506
508
577
510
509
580
578
505
504
511
515/2

Koordinate tačaka UP 300

area 822.53

perimeter 119.32

at point X=7400163.92 Y=4767077.35 Z= 0.00

at point X=7400146.05 Y=4767066.69 Z= 0.00

at point X=7400166.32 Y=4767033.80 Z= 0.00

at point X=7400184.93 Y=4767046.46 Z= 0.00

Koordinate tačaka UP 303

area 804.78

perimeter 116.28

at point X=7400184.93 Y=4767046.46 Z= 0.00

at point X=7400166.32 Y=4767033.80 Z= 0.00

at point X=7400167.35 Y=4767032.13 Z= 0.00

at point X=7400176.00 Y=4767019.52 Z= 0.00

at point X=7400187.95 Y=4767003.96 Z= 0.00

at point X=7400204.87 Y=4767017.15 Z= 0.00

Crna Gora - Opština Bijelo Polje
Sekretarijat za planiranje i uređenje prostora
BIJELO POLJE