URBANISTIČKO - TEHNIČKI USLOVI

1	**CRNA GORA** **OPŠTINA BIJELO POLJE** **Sekretarijat za planiranje i uređenje prostora** **Broj:06/5-332/23-161/2-41** **Bijelo Polje, 10.05.2023.godine**	**OPŠTINA BIJELO POLJE**
2	**Sekretarijat za planiranje i uređenje prostora Opštine Bijelo Polje**, na osnovu člana 74 Zakona o planiranju prostora i izgradnji objekata (,,Sl. list CG" br. 64/17, 44/18, 63/18, 11/19, 82/20, 86/22, 4/23), Uredbe o povjeravanju dijela poslova Ministarstva održivog razvoja i turizma jedinicama lokalne samouprave ("Sl.list CG", br.87/18, 75/19,116/20, 76/21, 141/21 i 151/22) i podnijetog zahtjeva **Mahmutović Kemala,** izdaje:	
3	**URBANISTIČKO-TEHNIČKE USLOVE** **za izradu tehničke dokumentacije**	
4	za izgradnju objekta na lokaciji koju čine katastarske parcele br.658 i 659 KO Bistrica u zahvatu Prostorno urbanističkog plana Opštine Bijelo Polje("Sl.list CG-opštinski propisi", br. 7/14, „Sl.list CG", br.96/22). Donošenjem ovih urbanističko - tehničkih uslova prestaju da važe urbanističko – tehnički uslovi br. 06/5-332/23-107/2-26 od 27.03.2023. god.	
5	**PODNOSILAC ZAHTJEVA:**	**Mahmutović Kemal**
6	**POSTOJEĆE STANJE**	
	Katastarska evidencija: U listu nepokretnosti 259 – izvod KO Bistrica katastarska parcela br. 658 evidentirana je kao livada 6. klase površine 2461 m², pomoćna zgrada kao objekat br.1 površine 18 m², pomoćna zgrada kao objekat br.2 površine 15 m² i katastarska parcela br.659 evidentirana je kao njiva 6. klase površine 1402 m².	
7	**PLANIRANO STANJE**	
7.1.	**Namjena parcele odnosno lokacije**	

	Predmetna lokacija, nalazi se u zoni planiranoj za izgradnju izvan građevinskog područja u ruralnim (seoskim) naseljima na poljoprivrednom zemljištu. Izvan građevinskih područja naselja moguća je izgradnja: -ekonomskih objekata u funkciji poljoprivrede, biljna i stočarska proizvodnja (voćarstvo i stočarstvo), -poslovnih objekata u funkciji poljoprivrede, -objekata skladištenja i prerade poljoprivrednih proizvoda, ukolilo postoje infrastrukturne pretpostavke, -pomoćnih objekata koji su u funkciji poljoprivrede i to garaža, koševa ambara, ostava, nadstrešnica i slično, a koji mogu pojedinačno biti korisne površine do 50m2, kao i garaža ili nadstrešnica za poljoprivrednu mehanizaciju, mašine i vozila, -pojedinačnih stambenih objekata, -objekata saobraćajne i komunalne infrastrukture. Proizvodni objekti na kompleksima poljoprivrede su: prerada poljoprivrednih proizvoda, proizvodnja hrane, skladištenje poljoprivrednih proizvoda, skladištenje voća (hladnjače), proizvodnja i skladištenje stočne hrane i dr. U okviru ove namjene moguća je izgradnja stambenih objekata porodičnog stanovanja (SMG-do 500m2 GBP, četiri zasebne stambene jedinice).
7.2.	**Pravila parcelacije**
	Ukupna površina lokacije koju čine katastarske parcele br. 658 i 659 KO Bistrica iznosi 3896m². Površina dijela parcele za individualno stanovanje, stambeni dio dvorišta , iznosi minimalno 350m², a maksimalno 500m².
7.3.	**Građevinska i regulaciona linija, odnos prema susjednim parcelama**
	Regulaciona linija: regulaciona linija poklapa se sa granicom katastarske parcele. Građevinska linija prema pristupnom putu je na rastojanju 3m od regulacione linije. Minimalna udaljenost stambenog objekta iznosi 3m od granice susjedne parcele. Minimalna udaljenost ekonomskog objekta od porodično stambenog, odnosno poslovnog objekta je 20m a od susjedne parcele minimalna udaljenost je 10m. Minimalna udaljenost ostalih objekata od granice susjedne parcele je 10m. Objekat se postavlja na ili iza građevinske linije.
8	**PREPORUKE ZA SMANJENJE UTICAJA I ZAŠTITU OD ZEMLJOTRESA, KAO I DRUGE USLOVE ZA ZAŠTITU OD ELEMENTARNIH NEPOGODA I TEHNIČKO-TEHNOLOŠKIH I DRUGIH NESREĆA**
	Uslovi i mjere za zaštitu od zemljotresa: Proračune raditi na VII (sedmi) stepen seizmičkog inteziteta po MCS skali.Objekat mora biti izgrađen prema važećim propisima za građenje u seizmičkim područjima. **Zaštita od požara:** Tehničkom dokumentacijom predvidjeti mjere zaštite od požara shodno propisima za ovu vrstu objekata.U cilju zaštite od elementarnih nepogoda postupiti u skladu sa Zakonom o zaštiti i spašavanju ("Sl.list CG", br.13/07,05/08, 86/09, 32/11 i 54/16, 146/21) i Pravilnikom o mjerama zaštite od elementarnih nepogoda (" Sl.list CG ", br.8/93).

	Zaštita na radu Projektant koji izrađuje projektnu dokumentaciju dužan je da shodno čl.9 Zakona o zaštiti i zdravlju na radu ("Sl.list CG",br.34/14, 44/18) pri izradi tehničke dokumentacije ugradi propisane mjere zaštite na radu u skladu sa tehnološkim projektnim zadatkom. Pri izgradnji objekta poslodavac koji izvodi radove dužan je izradi Plan mjera zaštite i zdravlja na radu u skladu sa aktom nadležnog ministarstva shodno članu 10 Zakona o zaštiti i zdravlju na radu.
9	**USLOVI I MJERE ZAŠTITE ŽIVOTNE SREDINE**
	Nove objekte graditi u skladu sa zahtijevanim visokim stepenom zaštite prirode, bez krčenja šuma, bez ugrožavanja vodotokova, sa primjenom visokih tehnologija u zaštiti zemljišta, voda, vazduha , flore i faune. Regulisati otpadne vode na adekvatan način da se eliminiše svako potencijalno zagađenje. Tehničkom dokumentacijiom predvidjeti uslove i mjere za zaštitu životne sredine u skladu sa odredbama Zakona o životnoj sredini, Zakona o proceni uticaja na životnu sredinu, Zakona o zaštiti prirode kao i svim važećim pravilnicima vezanim za ovu oblast. Ocjenu o potrebi procjene uticaja zahvata na životnu sredinu pribaviti od nadležnog opštinskog organa za zaštitu životne sredine u zavisnosti od namjene objekta, a u skladu sa odredbama Uredbe o projektima za koje se vrši procjena uticaja na životnu sredinu ("Sl.list CG", br.20/07, 47/13, 53/14 i 37/18).
10	**USLOVI ZA PEJZAŽNO OBLIKOVANJE**
	Zelenilo individualnih stambenih objekata (okućnice - SMG stanovanje) - ZO U zonama sa kućama za individualno stanovanje, prostor između regulacione i građevinske linije treba da bude slobodan i ozelenjen. Za ograđivanje se preporučuje živa ograda, naročito u ulicama koje zbog širine nemaju drvored. U starim naseljima, gdje su zgrade uglavnom postavljene na regulacionu liniju, na zelenim površinama između kuća, na prostoru prema ulici, mogu se saditi vrste iz kategorije niskog ili srednjevisokog drveća. U djelovima grada, gdje su kuće uglavnom proizvoljno povučene od ulične linije, dobro organizovanim zelenim površinama sa živim ogradama, ulicama se može dati nov, karakterističan izgled. Ulice mogu da budu prepoznatljive i po određenoj vrsti drveća, šiblja, puzavica ili cvjetnica. U okviru individualnog stanovanja neophodno je obezbijediti min. 30-40% zelenih površina, u zavisnosti od položaja parcele, zone stanovanja, namjene šireg prostora itd. U okviru kompleksa neophodno je obezbijediti minimalno 30% ozelenjene površine.
11	**USLOVI I MJERE ZAŠTITE NEPOKRETNIH KULTURNIH DOBARA I NJIHOVE ZAŠTIĆENE OKOLINE**
	U okviru predmetnog prostora potrebno je poštovati odredbe i metodologiju zaštite spomenika kulture koji su postavljeni u Zakonu o zaštiti kulturnih dobara („Sl.list CG", br.49/10, 40/11, 44/17, 18/19), posebno članovi 87 i 88. U slučaju pronalaženja nalaza od arheološkog značaja, sve radove treba prekinuti i obavjestiti Ministarstvo kulture i Upravu za zaštitu kulturnih dobara, kako bi se preduzele sve potrebne mjere za njihovu zaštitu, shodno Zakonu.

12	**USLOVI ZA LICA SMANJENE POKRETLJIVOSTI I LICA SA INVALIDITETOM**
	Tehničkom dokumentacijom obezbijediti prilaz i upotrebu objekta/objekata licima smanjene pokretljivosti u skladu sa članom 71 Zakona o planiranju prostora i izgradnji objekata ("Sl. list CG" br. 64/17, 44/18, 63/18, 11/19, 82/20) i Pravilnikom o bližim uslovima i načinu prilagođavanja objekata za pristup i kretanje lica smanjene pokretljivosti („Sl.list CG", br.48/13 i 44/15).
13	**USLOVI ZA POSTAVLJANJE I GRADNJU POMOĆNIH OBJEKATA**
14	**USLOVI ZA OBJEKTE KOJI MOGU UTICATI NA BEZBJEDNOST VAZDUŠNOG SAOBRAĆAJA**
	/
15	**USLOVI ZA OBJEKTE KOJI MOGU UTICATI NA PROMJENE U VODNOM REŽIMU**
	Prilikom izrade tehničke dokumentacije poštovati Zakon o vodama („Sl.list RCG", br.27/07 i „Sl.list CG", br.73/10, 32/11, 47/11, 48/15, 52/16, 55/16, 02/17, 80/17, 84/18).
16	**MOGUĆNOST FAZNOG GRAĐENJA OBJEKTA**
	Moguća je faznost gradnje, kojom se određuje tehničko-tehnološka i funkcionalna cjelina građenja objekta a sve u skladu sa članom 76 Zakona o planiranju prostora i izgradnji objekata (Sl.list CG 64/17, 44/18, 63/18, 11/19 i 82/20).
17	**USLOVI ZA PRIKLJUČENJE NA INFRASTRUKTURU**
17.1.	**Uslovi priključenja na elektroenergetsku infrastrukturu**
	Tehnička dokumentacija treba da sadrži razradu priključka objekta na niskonaponsku mrežu koji je neophodno projektovati shodno uslovima datim u Tehničkim preporukama EPCG i to: -Tehnička preporuka za priključenje potrošača na niskonaponsku mrežu TP-2 (dopunjeno izdanje) -Tehnička preporuka – Tipizacija mjernih mjesta -Uputstvo i tehnički uslovi TP-1b-Distributivna transformatorska stanica DTS-EPCG 10/04 kV. Shodno dopisu Ministarstva održivog razvoja i turizma Crne Gore broj 06-51/12 od 11.02.2020.godine nisu traženi posebni tehnički uslovi CEDIS-a. Električne instalacije projektovati i izvesti u skladu sa važećim propisima i standardima. Pri izgradnji objekata pridržavati se propisa o minimalnom rastojanju od vodova pod naponom svih naponskih nivoa prema važećim pravilnicima o tehničkim normativima za izgradnju nadzemnih i podzemnih elektroenergetskih vodova napona od 1 kV do 400 kV

	(„Službeni list SFRJ“, broj 65/88 i „Službeni list SRJ“, broj 18/92), a koji govori o minimalnoj sigurnosnoj horizontalnoj udaljenosti i siguronosnoj visini objekata od vodova pod naponom. Zabranjuje se izgradnja stambenih, ugostiteljskih objekata, proizvodnih objekata i ostalih objekata u zaštitnoj zoni dalekovoda.Prilikom izgradnje objekata držati se važećih tehničkih propisa za izgradnju nadzemnih elektroenergetskih vodova nazivnog napona od 1 kV do 400 kV i objekata elektroenergetske infrastrukture. Zaštitni pojas za elektrovodove Dalekovod 400 kV: širina koridora min 40 m obostrano od horizontalne projekcije dalekovoda. Dalekovod 220 kV: širina koridora min 30 m obostrano od horizontalne projekcije dalekovoda. Dalekovod 110 kV: širina koridora min 25m obostrano od horizontalne projekcije dalekovoda. Dalekovod 35 kV: širina koridora min 10 m obostrano od horizontalne projekcije dalekovoda. Dalekovod 10 kV: širina koridora min 5 m obostrano od horizontalne projekcije dalekovoda. Sve objekte, a naročito objekte za stalan boravak ljudi, treba graditi što dalje od dalekovoda 400 kV, 220 kV i 110 kV (min. 25 m od DV 110 kV, odnosno 30 m od DV 220 kV). Za dobijanje odobrenja za izgradnju objekata u blizini vodova navedenog naponskog nivoa potrebno je pribaviti saglasnost od nadležnog JP za prenos el. energije, koje će kao subjekat koji koristi el.energetske objekte utvrditi uslove za izgradnju.Ukoliko se iz nekih opravdanih razloga mora graditi u navedenoj zoni, potrebno je prije početka izgradnje pribaviti saglasnost od nadležnog JP na elaborat koji treba da uradi ovlašćena projektantska organizacija za takve poslove a koji treba da sadrži: - uzdužni i poprečni profil trase dalekovoda u rasponu ukrštanja (geodetski snimak) sa prikazom visine stubova i provodnika iznad zemlje; - situacioni prikaz položaja objekata u odnosu na dalekovod; - potreban proračun; - zaključak o ispunjenosti svih uslova iz tehničkih propisa i mišljenje da li se izgradnjom u blizini el. energetskog objekta ugrožava bezbjednost ljudi i imovine.
17.2.	**Uslovi priključenja na vodovodnu i kanalizacionu infrastrukturu**
	Hidrotehničke instalacije projektovati prema važećim tehničkim propisima i standardima. <u>Tretman otpadnih voda za infrastrukturno nepristupačne lokacije</u> <u>Ekološki bioprečistači - septičke bio jame</u> Ekološka osviješćenost vodi ka traženju čišćih, energetski učinkovitijih i jednostavnih rješenja kada je u pitanju odvođenje otpadnih voda. Biološki uređaji su zamjena za klasične septičke jame, koje su ekološki neprihvatljive. Iz biološkog uređaja ispušta se pročišćena voda koja ne opterećuje okoliš, za razliku od klasične septičke jame. Biološki uređaji iziskuju i manje troškove, pogotovo s obzirom na septičke jame, koje je potrebno čistiti svakih nekoliko mjeseci. Investicija u biološki uređaj je podjednaka investiciji u zbirne septičke jame odgovarajućeg potrebnog volumena. Septička biojama je izrađena od polietilena, kao jedinstvena cjelina sa središnjim otvorom na vrhu, za koji je predviđen nepropusni poklopac s navojima. Središnji otvor namijenjen

je za reviziju i za odstranjivanje otpada i mulja. U unutrašnjosti biološke jame nalazi se konusni lijevak sa ljevkastim završetkom za izlazak pročišćenih voda od PVC-a, promjera u zavisnosti od veličine i kapaciteta jame, s gumenom (NEOPREN) spoljnom brtvom. Ovaj se proizvod koristi za potrebe stanovnika sa potrošnjom vode od 100 do 400 l/osobi, a izveden je od reciklirajućeg materijala.
Preporučuje se za sakupljanje kućnih otpadnih (sanitarnih) voda i kod manjih industrijskih postrojenja.

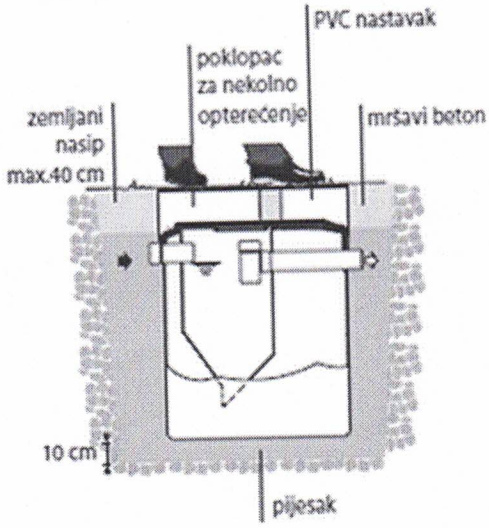

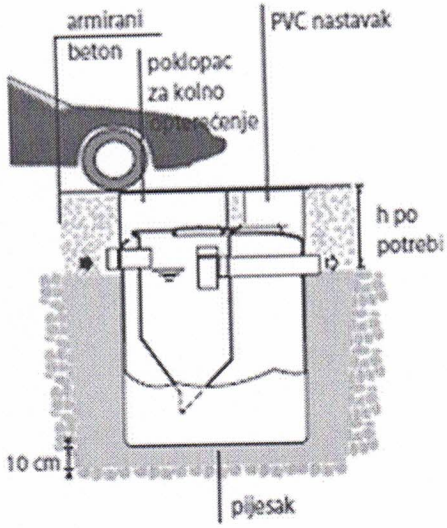

17.3. **Uslovi priključenja na saobraćajnu infrastrukturu**

Objekat se priključuje preko nekategorisanog puta označenog katastarskom parcelom 1133 KO Bistrica na lokalni put L 53 Bistrica-Radojeva Glava- Soljačko brdo.

17.4. **Ostali infrastrukturni uslovi**

Mjesto, način i uslovi priključenja objekta na telekomunikacionu infrastrukturnu mrežu:
Priključak novih objekata na TK infrastrukturu predviđen je iz samostojećih koncentracionih ormana ili direktno do TK ormana postavljenih u samom objektu. Priključak izvesti kroz prethodno položene PVC cijevi 110mm, odnosno PE cijevi prečnika 40mm do objekata.
Unutrašnju telekomunikacionu instalaciju izvoditi u svemu prema Uputstvu o izradi telefonskih instalacija i uvoda - ZJPTT i važećih propisa i standarda iz ove oblasti. Prilikom izrade tehničke dokumentacije potrebno je poštovati propise koji se odnose na zaštitu i izgradnju elektronske komunikacione infrastrukture i elektronskih komunikacionih mreža, odnosno Zakona o elektronskim komunikacijama ("Sl.list CG", br.40/13, 56/13, 2/17 i 49/19) i ostalih propisa koji su doneseni na osnovu njega. Takođe koristiti sledeće sajtove:
-sajt na kome se nalaze relevantni propisi u skladu sa kojim se obavlja izrada tehničke dokumentacije http://www.ekip.me/regulativa/;
-sajt na kome Agencija objavljuje podatke o postojećem stanju elaktronske komunikacione infrastrukture http://ekinfrastruktura.ekip.me/ekip.me kao i
-adresu web portala http://ekinfrastruktura.ekip.me/ekip/login.isp preko koga sve zainteresovane strane od Agencije za telekomunikacije i poštansku djelatnost mogu da zatraže otvaranje korisničkog naloga, kako bi pristupili georeferentnoj bazi podataka elektronske komunikacione infrastrukture.

	Uslovi za kablovske distributivne sisteme RTV programa: Priključak objekata na KDS izvesti podzemnim optičkim ili koaksialnim kablom ostavljenog kroz odgovarajuću PVC cijev do unutrašnjeg priključka (KDS distributivni orman ili direktan priključak za individualni objekat).
18	**POTREBA IZRADE GEODETSKIH, GEOLOŠKIH (GEOTEHNIČKIH, INŽENJERSKO-GEOLOŠKIH, HIDROGEOLOŠKIH, GEOMEHANIČKIH I SEIZMIČKIH) PODLOGA, KAO I VRŠENJA GEOTEHNIČKIH ISTRAŽNIH RADOVA I DRUGIH ISPITIVANJA**
	Potrebe za geološkim, hidrološkim, geodetskim ispitivanjima: Svi objekti moraju biti izgrađeni prema važećim propisima i u skladu sa geomehaničkim ispitivanjima u zoni građenja. Prije izrade tehničke dokumentacije potrebno je, shodno članu 7 Zakona o geološkim istraživanjima ("Sl.list RCG", br.28/93, 27/94, 42/94, 26/07, "Sl.list CG" , br.28/11), izraditi Projekat geoloških istraživanja tla za predmetnu lokaciju i Elaborat o rezultatima izvršenih geoloških istraživanja. Meteorološki podaci: Područje opštine Bijelo Polje ima umereno kontinentalnu klimu u prostornom dolinskom dijelu. Dolinski dio karakteriše umereno topla i vlažna klima sa toplim ljetima. Srednja godišnja temperatura iznosi 9,4 C. Najtopliji mjesec je jul sa srednjom temperaturom 19,1 C, a najhladniji mjesec je januar sa temperaturom -0,9 C. Srednja godišnja vrednost insolacije je 1 635,3 časova, srednji mjesečni maksimum je u julu mjesecu i iznosi 228,4 časova, a minimum je u decembru sa 39 časova. Veći dio područja odlikuje se modifikovanim fluviometrijskim režimom padavina, pri čemu se maksimalne količine izlučuju u kasnoj jeseni i u prvom dijlu zime (oktobar-januar), a minimalne tokom ljeta (jun-avgust). Za područje opštine Bijelo Polje, obimnije snežne padavine karakteristične su od sredine novembra, a najintenzivnije su u razdoblju decembar-mart.Snježni pokrivač traje oko 5 meseci. Srednja godišnja suma padavina je 920mm. Srednja mjesečna suma padavina najveća je u novembru i iznosi 112,8mm, a najmanja u avgustu 55,1mm. Na osnovu podataka mjernih stanica može se konstatovati da se relativna vlažnost vazduha u Bijelom Polju nalazi u granicama umjerene povišenosti. Relativna vlažnost vazduha je veća zimi nego ljeti. Na planinama ljeti raste sa visinom. Srednja godišnja vrijednost vlažnosti je 77,3%, maksimum je u decembru 84,1%, dok je minimum u julu 72,6%.U Bijelom Polju su izrazitije zastupljeni vjetrovi iz jugozapadnog, jugoistočnog i sjeveroistočnog pravca jer se tim pravcima pruža dolina Lima i njene pritoke s jedne i bjelopoljska kotlina sa druge strane. U vrijeme duvanja zapadnih i sjeverozapadnih vjetrova ima dosta padavina, a za vrijeme juga temperature vazduha rastu.
19	**POTREBA IZRADE URBANISTIČKOG PROJEKTA**
	/
20	**ZA ZGRADE URBANISTIČKO-TEHNIČKI USLOVI SADRŽE I URBANISTIČKE PARAMETRE**
	Oznaka urbanističke parcele — Lokaciju čine katastarske parcele br. 658 i 659 KO Bistrica

Površina urbanističke parcele	Ukupna površina lokacije iznosi 3896m² Min. 350m²-Max 500m² - stambeni dio parcele
Maksimalni indeks zauzetosti	0,4 na ukupnoj parceli 0,3 na stambenom dijelu parcele
Maksimalni indeks izgrađenosti	0,8 na ukupnoj parceli 1,0 na stambenom dijelu parcele
Bruto građevinska površina objekata (max BGP)	500m² (max BGP stambenog objekta)
Maksimalna spratnost objekata	-P+1+Pk (tri etaže bez obzira na njihovu nomenklaturu-stambeni objekat). -dvije nadzemne etaže (u skladu sa namjenom objekta) -jedna nadzemna etaža – pomoćni i ekonomski objekti
Maksimalna visinska kota objekta	/

Objekat može imati podrumski ili suterenski dio ako ne postoje smetnje geotehničke ili hidrotehničke prirode.
U stambenom dijelu dvorišta, pored porodično-stambenog objekta, dozvoljena je izgradnja ljetnje kuhinje, trijema, sušnice, peći za hljeb, mljekara i magacin za sopstvene potrebe. U stambenom dijelu dvorišta ne mogu se graditi ekonomski i poljoprivredni objekti.
Objekte projektovati prema programskim potrebama investitora, a veličinu objekta, gabarite usaglasiti sa funkcijom objekta i primjenjenom tehnologijom, a u skladu sa standardima i normativima za izgradnju odgovarajuće vrste vrste objekata.
Tehnička dokumentacija za izgradnju objekata mora da sadrži podatke o površini predviđenoj za korišćenje, vrstama objekata, uslovima prilaza i potrebne infrastrukture, te mjerama zaštite životne sredine na osnovu procjene uticaja objekta na životnu sredinu.
U obračun urbanističkih parametara ulaze svi objekti sa parcele.

Parametri za parkiranje odnosno garažiranje vozila	Parkiranje riješiti u okviru parcele. Parkiranje treba obezbijediti isključivo na sopstvenoj parceli po principu : -poslovanje (na 1000m2 poslovnog prostora)----------30 PM. -stanovanje (jedan stan)---------- 1 PM Minimalna širina kolskog prilaza sa javne saobraćajnice je 3m.
Smjernice za oblikovanje i materijalizaciju, posebno u odnosu na ambijentalna svojstva područja	Smjernicama za arhitektonsko oblikovanje i materijalizaciju objekata, utvrđeno je da kod objekata treba primjenjivati arhitektonske oblike i forme, kao i materijale koji odgovaraju arhitektonskom naslijeđu pojedinih naselja. Arhitektura i materijalizacija objekta treba da bude usklađena sa funkcijom, klimatskim i graditeljskim kontekstom, kao i sa pejzažem. Oblikovanje krovnih ravni i izbor krovnog

		pokrivača, tekstura i boja važan su element arhitektonike građene sredine. U tom smislu voditi računa o primjeni onih formi i načina pokrivanja koji su dominantni u postojećim strukturama. Pri oblikovanju objekata ostvariti vizuelnu harmoniju sa prirodnim okruženjem, interakciju sa prirodnim ekološko-geološkim karakteristikama, izgled objekta u skladu sa kulturnim okruženjem u kojem funkcioniše, sjediniti kulturne motive i tradicionalne stilove gdje god je to moguće, poštovati principe tradicionalne, izvorne arhitekture u projektovanju i asimiliranje u lokalni kulturni kontekst.
	Uslovi za unapređenje energetske efikasnosti	Objekte graditi u skladu sa principima primjene energetske efikasnosti. Održivoj potrošnji energije treba dati prioritet racionalnim planiranjem potrošnje, te implementacijom mjera energetske efikasnosti u sve segmente energetskog sistema. Održiva gradnja je svakako jedan od značajnijih segmenata održivog razvoja koji uključuje: -Upotrebu građevinskih materijala koji nisu štetni po životnu sredinu -Energetsku efikasnost zgrada -Upravljanje otpadom nastalim prilikom izgradnje ili rušenja objekata U cilju energetske i ekološki održive izgradnje objekata treba težiti : -Smanjenju gubitaka toplote iz objekta poboljšanjem toplotne zaštite spoljnih elemenata i povoljnim odnosom osnove i volumena zgrade -Povećanju toplotnih dobitaka u objektu povoljnom orijentacijom zgrade i korišćenjem sunčeve energije -Korišćenju obnovljivih izvora energije u zgradama (biomasa, sunce, vjetar itd) -Povećanju energetske efikasnosti termoenergetskih sistema. U cilju racionalnog korišćenja energije treba iskoristiti sve mogućnosti smanjenja korišćenja energije u objektima. Pri izgradnji objekata koristiti savremene termoizolacione materijale, kako bi se smanjila potrošnja toplotne energije.

		-Predvidjeti mogućnost korišćenja solarne energije. -Kao sistem protiv preterane insolacije korititi održive sisteme (zasenu škurama, gradjevinskim elementima, zelenilom i sl.) kako bi se smanjila potrošnja energije za veštačku klimatizaciju. -Pri proračunu koeficijenta prolaza toplote objekata uzeti vrednosti za 20-25% niže od maksimalnih dozvoljenih vrijednosti za ovu klimatsku zonu. -Drvoredima i gustim zasadima smanjiti uticaj vjetra i obezbjediti neophodnu zasjenu u ljetnjim mjesecima. Kod gradnje novih objekata važno je već u fazi idejnog rešenja u saradnji sa projektantom predvideti sve što je potrebno da se dobije kvalitetna i optimalna energetski efikasna zgrada.
21	**DOSTAVLJENO:** - Podnosiocu zahtjeva - Direktoratu za inspekcijski nadzor i licenciranje - Arhivi.	
22	**OBRAĐIVAČI URBANISTIČKO-TEHNIČKIH USLOVA:**	**Ljiljana Ojdanić**
		Ljojdanić
23	**OVLAŠĆENO SLUŽBENO LICE:**	**Haris Šahman**
24	**M.P.** Crna Gora - Opština Bijelo Polje, Sekretarijat za planiranje i uređenje prostora, BIJELO POLJE	**potpis ovlašćenog službenog lica** Šahman Haris
25	**PRILOZI**	
	- Grafički prilozi iz planskog dokumenta - List nepokretnosti i kopija katastarskog plana	

CRNA GORA
UPRAVA ZA KATASTAR I DRŽAVNU IMOVINU
PODRUČNA JEDINICA: BIJELO POLJE
Broj: 105-917/23-116-DJ
Datum: 04.05.2023.

Katastarska opštiina: BISTRICA
Broj lista nepokretnosti:
Broj plana: 5
Parcele: 658, 659

KOPIJA PLANA

Razmjera 1: 2500

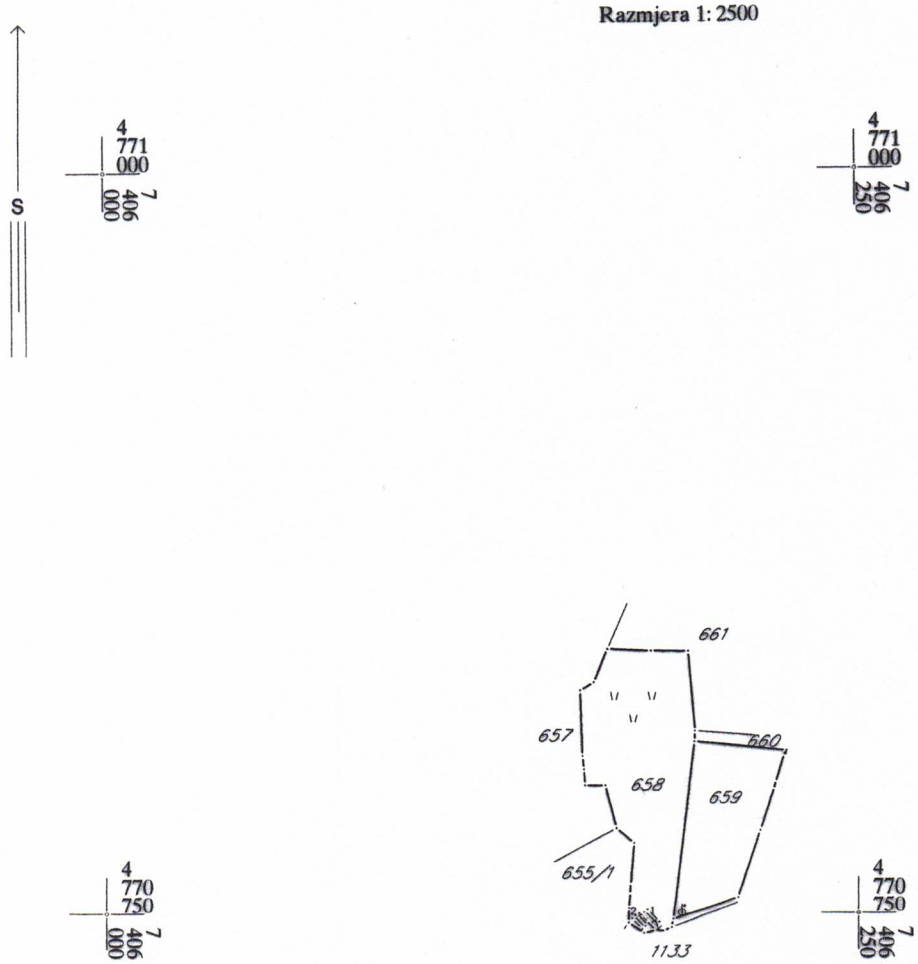

Ovjerava
Službeno lice:

28000000021
105-919-2655/2023

UPRAVA ZA KATASTAR I DRŽAVNU IMOVINU

CRNA GORA

PODRUČNA JEDINICA BIJELO POLJE

Broj: 105-919-2655/2023
Datum: 04.05.2023.
KO: BISTRICA

Na osnovu člana 173 Zakona o državnom premjeru i katastru nepokretnosti ("Sl. list RCG" br. 29/07, "Sl. list CG" br. 73/10, 032/11, 040/11, 043/15, 037/17 i 17/18), postupajući po zahtjevu OPŠTINE B. POLJE BR.06/5-332/23-161/1-41, , za potrebe izdaje se

LIST NEPOKRETNOSTI 259 - IZVOD

Podaci o parcelama

Broj Podbroj	Broj zgrade	Plan Skica	Datum upisa	Potes ili ulica i kućni broj	Način korišćenja Osnov sticanja	Bon. klasa	Površina m2	Prihod
658		5 20	09/02/2012	LUPOGLAV	Livada 6. klase VIŠE OSNOVA		2461	8.37
658	1	5 20	09/02/2012	LUPOGLAV	Pomoćna zgrada VIŠE OSNOVA		18	0.00
658	2	5 20	09/02/2012	LUPOGLAV	Pomoćna zgrada VIŠE OSNOVA		15	0.00
659		5 20	18/09/2014	LUPOGLAV	Njiva 6. klase VIŠE OSNOVA		1402	7.15
							3896	15.52

Podaci o vlasniku ili nosiocu

Matični broj - ID broj	Naziv nosioca prava - adresa i mjesto	Osnov prava	Obim prava
	MAHMUTOVIĆ NAIL KEMAL	Svojina	1/1

Podaci o objektima i posebnim djelovima

Broj Podbroj	Broj zgrade	Način korišćenja Osnov sticanja Sobnost	PD Godina izgradnje	Spratnost/ Sprat Površina	Prava Vlasnik ili nosilac prava Adresa, Mjesto
658	1	Pomoćna zgrada GRAĐENJE	1980	P 18	Svojina MAHMUTOVIĆ NAIL KEMAL
658	2	Pomoćna zgrada GRAĐENJE	2006	P 15	Svojina MAHMUTOVIĆ NAIL KEMAL

Ne postoje tereti i ograničenja.

Naplata takse je oslobođena na osnovu člana 17 Zakona o administrativnim taksama ("Sl.list CG, br. 18/19). Naplata naknade oslobođena je na osnovu člana 174 Zakona o državnom premjeru i katastru nepokretnosti ("Sl. list RCG" br. 29/07, "Sl. list CG" br. 73/10, 032/11, 040/11, 043/15, 037/17 i 17/18).

Crna Gora UPRAVA ZA KATASTAR I DRŽAVNU IMOVINU PODGORICA 16

Ovlašćeno lice:

Madžgalj Rajko, dipl pravnik

Datum i vrijeme: 04.05.2023. 08:41:25

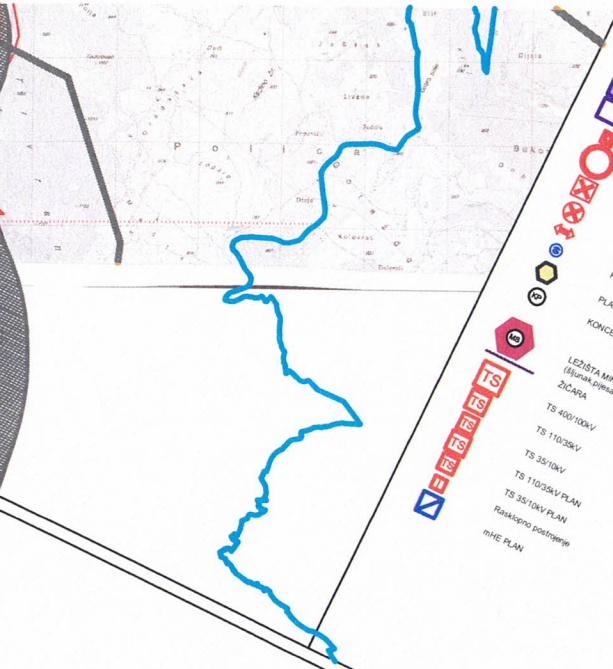

SIMBOLI:

AUTOBUSKA STANICA

ŽELJEZNIČKA STANICA

ŽELJEZNIČKO STAJALIŠTE

BENZINSKA STANICA

PETLJA

STALNI GRANIČNI PRELAZI

OSTALI PRELAZI

PREKOGRANIČNA SARADNJA

HELIODROM

PLANIRANO ODLAGALIŠTE OTPADA

KONCESIONA PODRUČJA

LEŽIŠTA MINERALNIH SIROVINA
(šljunak,pijesak,građevinsku kamen,bigar i mineralne vode)

ŽIČARA

TS 400/100kV

TS 110/35kV

TS 35/10kV

TS 110/35kV PLAN

TS 35/10kV PLAN

Raskopno postrojenje

mHE PLAN

Lokalni centar

Sekundarni lokalni centar

Ostala naselja

DPP

PPPN

Detaljni prostorni plan auto puta Bar-Boljari (zona ulaza auto puta)

Prostorni plan posebne namjene Bjelasica-Komovi

PROSTORNO- URBANISTIČKI PLAN OPŠTINE BIJELO POLJE

PLAN

Legenda

Granica PUP-a

Opštinska granica

Državna granica

N

ODLUKA O DONOŠENJU
PUP-a Bijelo Polje
Br. 02-[illegible]
od br.02-2014 godine
PREDSJEDNIK SKUPŠTINE
Brenal Ljuković

NARUČILAC	OPŠTINA BIJELO POLJE	
NOSILAC IZRADE	MONTENEGROPROJEKT	PLANET CLUSTER
PRILOG	NAMJENA POVRŠINA	
RUKOVODILAC TIMA	mr Jadranka Popović, dipl.ing.arh.urb. Antonio Jansana Vega, arhitekta	
ODGOVORNI PLANER	Svetlana Ojdanić,dipl.prost.planer	
datum:mart 2014.god.		R 1:25000

RADOVI NA GI

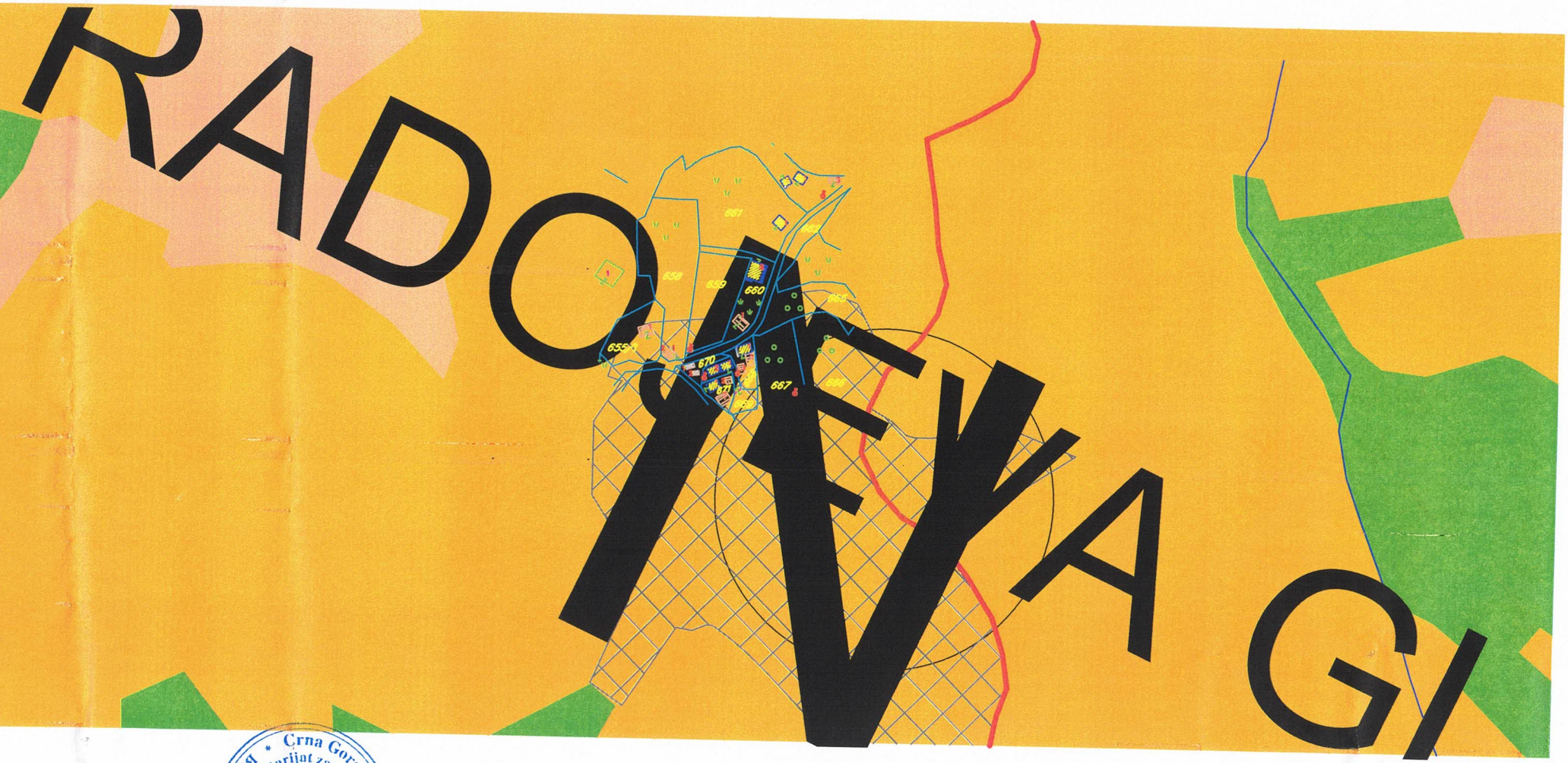

Crna Gora • Opština Bijelo Polje • Sekretarijat za planiranje i uređenje prostora • BIJELO POLJE

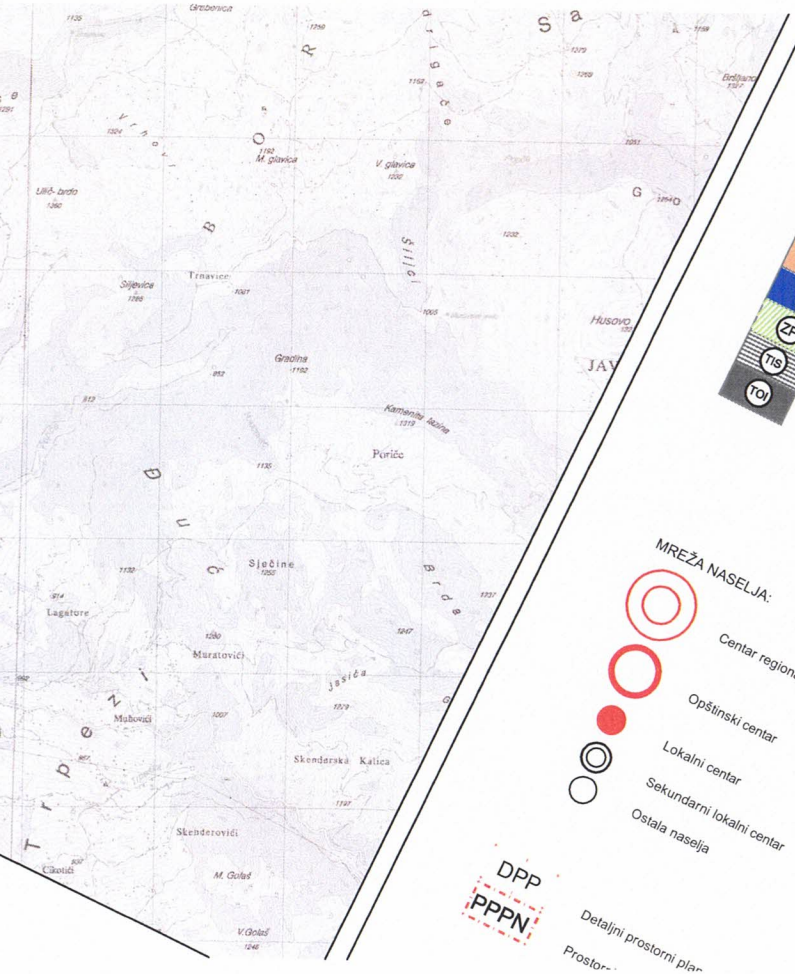

LEGENDA :

N IGZ — POVRŠINE NASELJA za koje je predviđena generalna urbanistička razrad

P — Površine ostalih naselja

S — Izdvojeno gradjevinsko zemljište

OP — Poljoprivredne površine

Šumske površine

V — Ostale prirodne površine

ZP — Vodene površine

TIS — Zaštićena područja

TOI — Površine i koridori saobraćajne infrastrukture

Površine i koridori ostale infrastrukture

MREŽA NASELJA:

Centar regionalnog značaja

Opštinski centar

Lokalni centar

Sekundarni lokalni centar

Ostala naselja

DPP

PPPN

Detaljni prostorni plan

Prostor...

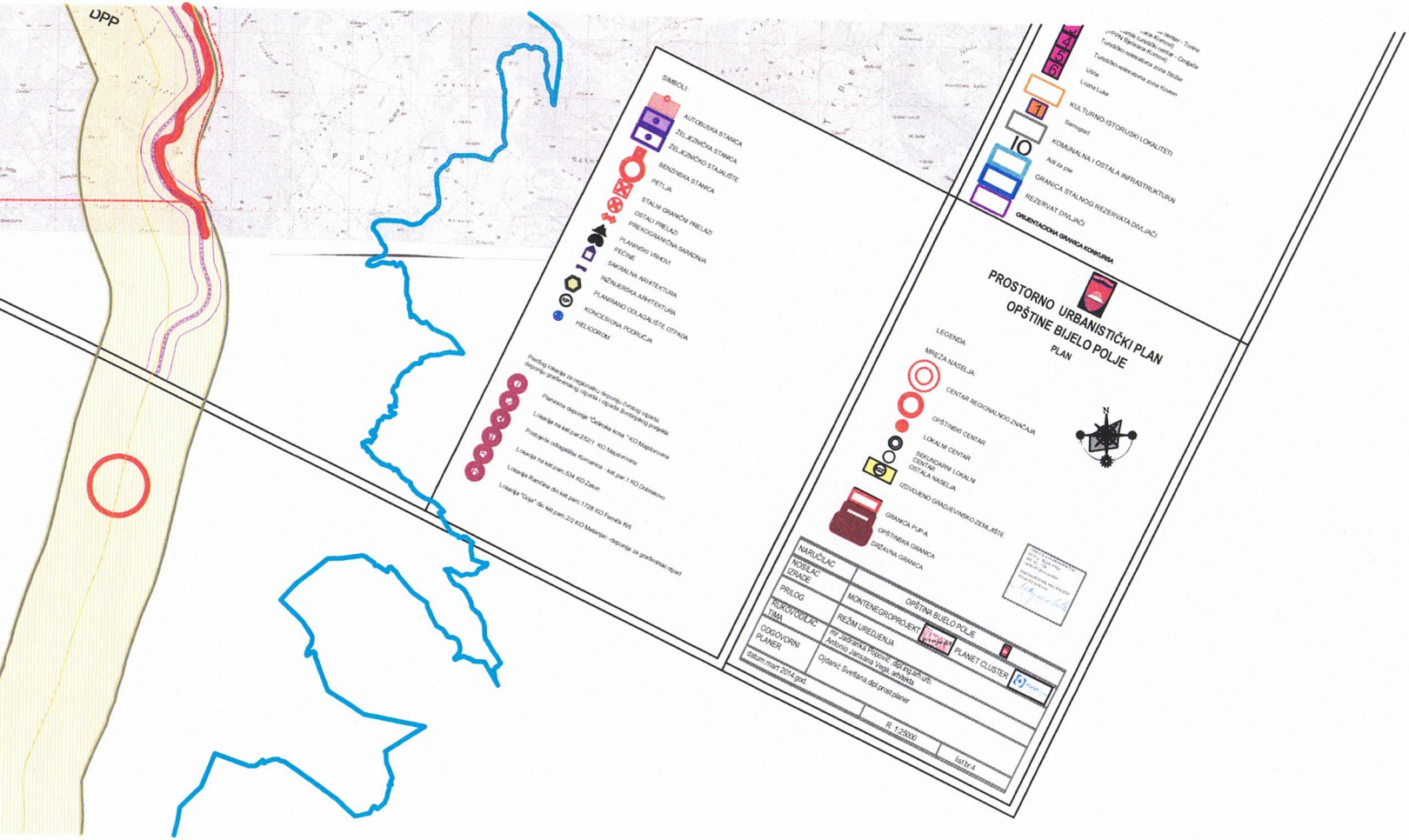
DPP
SIMBOLI:
AUTOBUSKA STANICA
ŽELJEZNIČKA STANICA
ŽELJEZNIČKO STAJALIŠTE
BENZINSKA STANICA
PETLJA
STALNI GRANIČNI PRELAZI
OSTALI PRELAZI
PREKOGRANIČNA SARADNJA
PLANINSKI VRHOVI
PEĆINE
SAKRALNA ARHITEKTURA
INŽINJERSKA ARHITEKTURA
PLANIRANO ODLAGALIŠTE OTPADA
KONCESIONA PODRUČJA
HELIODROM
Predlog lokacija za regionalnu deponiju čvrstog otpada
Planirana deponija "Dubrava kosa" - KO Masloševina
Lokacija na kat.par.2/521 KO Masloševina
Postojeće odlagalište komunalnog - kat par.1 KO Dubrakovo
Lokacija na kat.par.534 KO Zaton
Lokacija Ramićina dio kat.parc.1728 KO Ferizaj Kriš
Lokacija "Orja" dio kat.parc.213 KO Masloševina - deponija za građevinski otpad
Turistička naselja - "Lastite" - Trebinj
"Trebinj Banjalaka Koridor"
Turistička naselja - Grdapija
Turistička naselja - "Kosovo"
Turistička naselja - Kosovo
Turistička naselja zona Stožer
Ulice
Luzna Luka
KULTURNO-ISTORIJSKI LOKALITETI
Samograd
KOMUNALNA I OSTALA INFRASTRUKTURA
Aut.ta pist
GRANICA STALNOG REZERVATA DIVLJAČI
REZERVAT DIVLJAČI
ORJENTACIONA GRANICA KONKURSA
PROSTORNO URBANISTIČKI PLAN
OPŠTINE BIJELO POLJE
PLAN
LEGENDA
MREŽA NASELJA:
CENTAR REGIONALNOG ZNAČAJA
OPŠTINSKI CENTAR
LOKALNI CENTAR
SEKUNDARNI LOKALNI CENTAR
OSTALA NASELJA
IZDVOJENO GRAĐEVINSKO ZEMLJIŠTE
GRANICA PUPA
OPŠTINSKA GRANICA
DRŽAVNA GRANICA
N
NARUČILAC
NOSILAC IZRADE:
PRILOG
OPŠTINA BIJELO POLJE
MONTENEGROPROJEKT
RUKOVODILAC TIMA:
REŽIM UREĐENJA
PLANET CLUSTER
OGG.OVLAŠĆENI PLANER
mr Jadranka Popović dipl.ing.arh.urb.
Ankrijo Jovana Vogel, arhitekt
Ojdanić Svetlana dipl.prost.planer
datum:mart 2014.god.
R. 1:25000
list br.4

Crna Gora • Opština Bijelo Polje • Sekretarijat za planiranje, uređenje prostora • BIJELO POLJE

...VDA

...U CRNOJ GORI

...n biokoridor

GRANICE GENERALNE URBANISTIČKE RAZRADE
1 Bijelo Polje
2 Pavino Polje
3 Tomaševo
4 Zaton
5 Lozna
6 Kanje
7 Bistrica

ZP ZSP ZAŠTIĆENA PODRUČJA

Državni značaj

1 Spomenik prirode

2 Spomenik prirode - Djalovića klisura

3 Spomenik prirode - Novakovića pećina sa kanjonom Stožernice

Park prirode - Bistrica

1 2 SPORTSKO REKREATIVNE POVRŠINE VAN URBANOG JEZGRA

1 Park - šuma - Nedakusi

2 Park - šuma - Obrov

1 2 3 4 5 6 TURIZAM

1 Planinarski turistički centar - Torine (PPPN Bjelasica-Komovi)

2 Planinarski turistički centar - Crnijača (PPPN Bjelasica-Komovi)

3 Turistički-rekreativna zona Stožer

4 Turistički-rekreativna zona Kovren

5 Ušće

6 Lozna Luka

1 KULTURNO-ISTORIJSKI LOKALITETI

1 Samograd

IO KOMUNALNA I OSTALA INFRASTRUKTURA

1 Azil za pse

GRANICA STALNOG REZERVATA DIVLJAČI

REZERVAT DIVLJAČI

ORIJENTACIONA GRANICA KONKURSA

...MBOLI:

AUTOBUSKA STANICA

ŽELJEZNIČKA STANICA

...ŽELJEZNIČKO STAJALIŠTE

...ZINSKA STANICA

...ANIČNI PRELAZI

...AZI

...NA SARA...

...UD POSTOJEĆI

...STOJEĆA VODOVODNA MREŽA

REGULISANI VODOTOK

CS1

Izvor vode preko 1000 L/s

Izvor vode od 100-1000 L/s

Izvor vode od 10-100 L/s

GLAVNA CRPNA STANICA ZA OTPADNU VODU

POSTROJENJE ZA OTPADNE VODE "NEDAKUSI"

PLANIRANA ODVODNI KANAL ZA ATMOSFERSKE VODE (U SKLOPU OBILAZNE SAOBRAĆAJNICE)

GLAVNI CEVOVOD PLANIRANI

PLANIRANA VODOVODNA MREŽA

PROSTORNO URBANISTIČKI PLAN OPŠTINE BIJELO POLJE

PLAN

LEGENDA

N

GRANICA ZAHVATA PUP-a

OPŠTINSKA GRANICA

DRŽAVNA GRANICA

ODLUKA O DONOŠENJU PUP-a Bijelo Polje Br. 02-...-224 od 06.03.2014.godine

PREDSJEDNIK SKUPŠTINE Dženal Ljušković

NARUČILAC	OPŠTINA BIJELO POLJE
NOSILAC IZRADE	MONTENEGROPROJEKT PLANET CLUSTER
PRILOG	TEHNIČKA INFRASTRUKTURA Saobraćaj, Hidrotehnika, Elektronska komunikaciona infrastruktura (Telekomunikacije) i Elektroenergetika
RUKOVODILAC TIMA	mr Jadranka Popović, dipl.ing.arh.urb. Antonio Jansana Vega, arhitekta
ODGOVORNI PLANER	Zoran Dašić, dipl.ing.grad. Nataša Novović, dipl.ing.grad. Željko Maraš, dipl.ing.el. Nada Dašić, dipl.ing.el.
datum: mart 2014.god.	R 1:25000

list b...

RADOJEVA L53

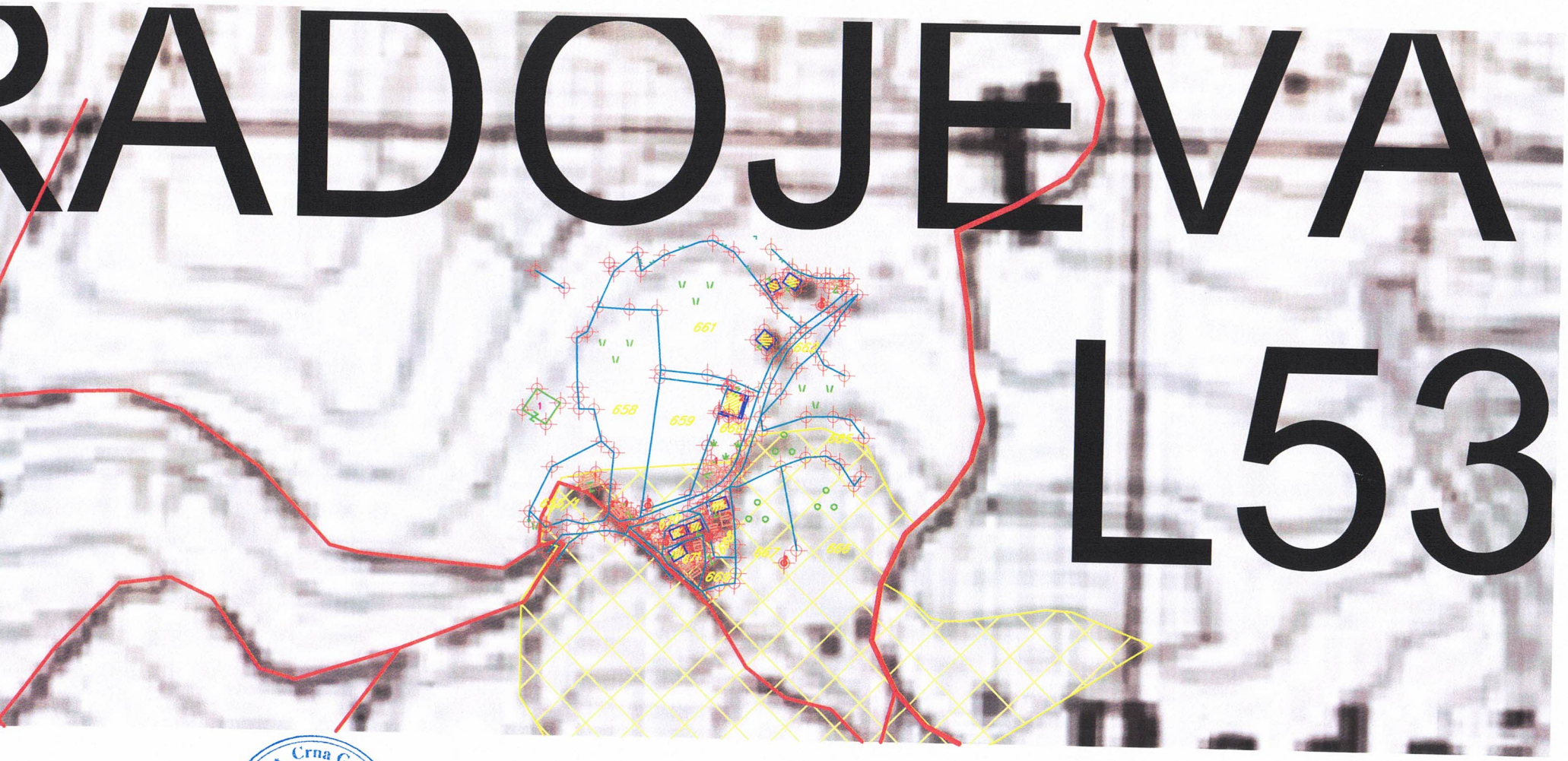

Crna Gora - Opština Bijelo Polje
Sekretarijat za planiranje i uređenje prostora
BIJELO POLJE

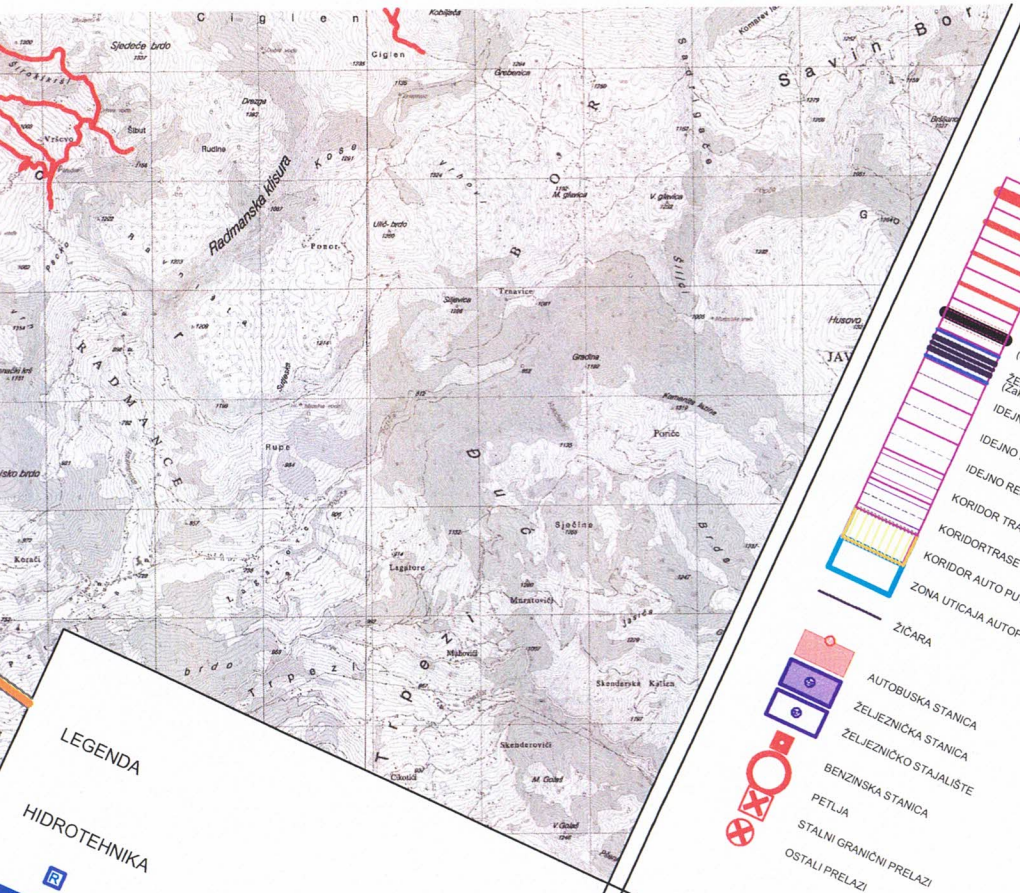

LEGENDA

SAOBRAĆAJ

- MAGISTRALNA SAOBRAĆAJNICA
- LOKALNI PUT
- VAŽNIJI PUTEVI KOJI NISU JAVNI
- ULICE U NASELJIMA
- ZAŠTITNI POJASEVI OBILAZNOG PUTA M-21 ---- 60m; ---- 25m;
  (član 4 i član 70 Zakon o putevima Sl.list RCG, br. 42/04)
- ŽELJEZNIČKA PRUGA BEOGRAD-BAR sa infrastrukturnim i pružnim pojasom
  (Zakon o željeznici Sl.list RCG, br. 27/2013)
- IDEJNO REŠENJE TRASE PRUGE PLJEVLJA-BIJELO POLJE VAR1.7(L=56.42KM)
- IDEJNO REŠENJE TRASE PRUGE BIJELO POLJE-BERANE-PEĆ VAR2.2 (L=56.89KM)
- IDEJNO REŠENJE TRASE PRUGE BIJELO POLJE-BERANE-PEĆ VAR2.3(L=55.50LM)
- KORIDOR TRASE PRUGE PLJEVLJA-BIJELO POLJE V1.7 (Š=400.0M)
- KORIDORTRASE PRUGE BIJELO POLJE-BERANE-PEĆ V2.2 i V2.3 (Š=400.0M)
- KORIDOR AUTO PUTA L=2.0KM
- ZONA UTICAJA AUTOPUTA
- ŽIČARA
- AUTOBUSKA STANICA
- ŽELJEZNIČKA STANICA
- ŽELJEZNIČKO STAJALIŠTE
- BENZINSKA STANICA
- PETLJA
- STALNI GRANIČNI PRELAZI
- OSTALI PRELAZI

LEGENDA

HIDROTEHNIKA

- R REZERVOAR
- GLAVNI C

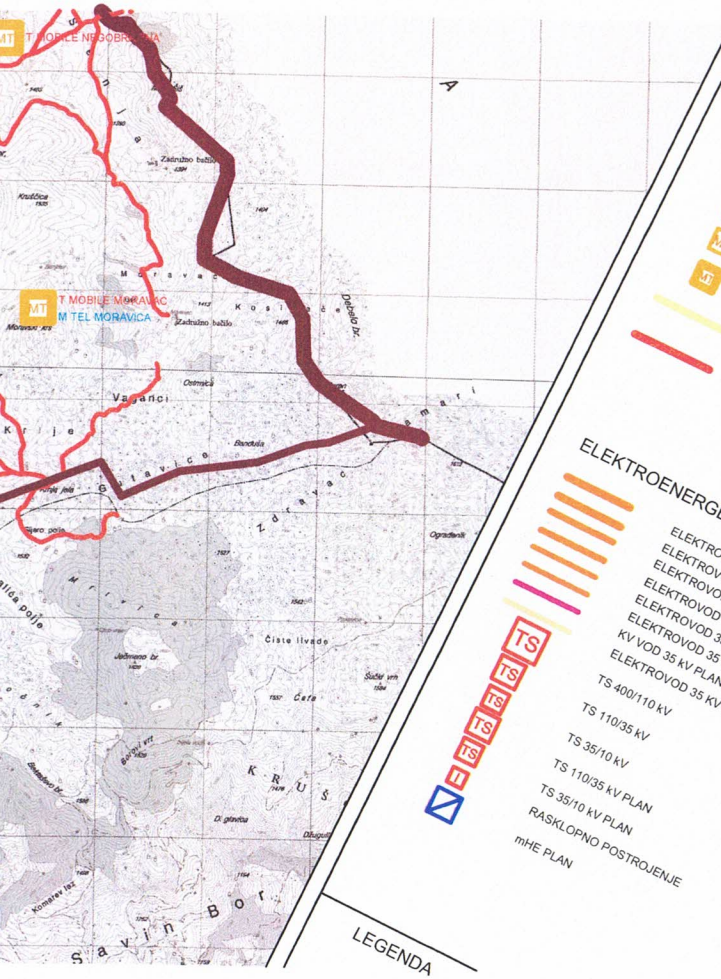

LEGENDA

TELEKOMUNIKACIJE

TC ELEKTRONSKI KOMUNIKACIONI ČVOR CT POSTOJEĆI

MT BAZNA STANICA MOBILNE TELEFONIJE POSTOJEĆA

MT BAZNA STANICA MOBILNE TELEFONIJE **PLANIRANA**

TELEKOMUNIKACIONA KANALIZACIJA SA MAGISTRALNIM OPTIČKIM KABLOM **POSTOJEĆA**

POSTOJEĆI OPTIČKI KABAL U VLASNIŠTVU ŽICG

ELEKTROENERGETIKA

ELEKTROVOD 400 kV

ELEKTROVOD 220 kV

ELEKTROVOD 110 kV

ELEKTROVOD 110 kV PLAN

ELEKTROVOD 35 kV

ELEKTROVOD 35 kV PLAN

KV VOD 35 kV PLAN

ELEKTROVOD 35 KV UKIDANJE

TS TS TS